MANITOU BF
S.A Société anonyme à Conseil d'administration.
Siège social : 430 rue de l'Aubinière
44150 Ancenis - France
TEL : 33 (0)2 40 09 10 11
Capital social : 39.548.949 euros
857 802 508 RCS Nantes

VOTRE CONCESSIONNAIRE

647 382 C (04 / 2015)

260 TJ
280 TJ

CATALOGUE PIECES

PARTS CATALOGUE
ERSATZTEILKATALOG
CATALOGO DE PIEZAS
CATALOGO RICAMBI

- *La présente brochure n'est fournie qu'à titre consultatif, toute reproduction, copie, représentation, captation, cession, distribution, ou autre, partiellement ou en totalité, sous quelque format que ce soit est interdite. Les schémas, les dessins, les vues, les commentaires les indications, l'organisation même du document qui sont rapportés dans la présente documentation, sont la propriété intellectuelle de MANITOU BF. Toute infraction à ce qui précède est susceptible d'entraîner des condamnations civiles et pénales. Les logos ainsi que l'identité visuelle de l'entreprise sont la propriété de MANITOU BF et ne peuvent être utilisés sans autorisation exprès et formelle. Tous droits réservés.*

- *This manual is for information purposes only. Any reproduction, copy, representation, recording, transfer, distribution, or other, in part or in whole, in any format is prohibited. The plans, designs, views, commentaries and instructions, even the document organization that are found in this document, are the intellectual property of MANITOU BF. Any violation of the aforementioned may lead to civil and criminal prosecution. The logos as well as the visual identity of the company are the property of MANITOU BF and may not be used without express and formal authorization. All rights are reserved.*

- *Die vorliegende Broschüre dient allein zur Beratung. Nachdruck, Fotokopieren, Vervielfältigung, Darstellung, Erfassung, Überlassung, Verbreitung oder Sonstiges (ganz oder teilweise) in jeglicher Form sind verboten. Die Entwürfe, Zeichnungen, Bilder, Darstellungen, Ansichten, Kommentare, Hinweise und der Aufbau der Druckschrift selbst, die in der vorliegenden Dokumentation enthalten sind, sind geistiges Eigentum von MANITOU BF. Alle Verstöße gegen das Vorstehende können zu straf- oder zivilrechtlicher Verfolgung führen. Die Logos und Markenzeichen sowie Unternehmens- und Produktbezeichnungen sind Eigentum von MANITOU BF und dürfen ohne ausdrückliche Genehmigung nicht verwendet werden. Alle Rechte vorbehalten.*

- *Este folleto se ofrece a título meramente informativo y queda prohibida su reproducción, copia, representación, captación, cesión, distribución y demás, parcial o total, en el formato que sea. Los esquemas, dibujos, vistas, comentarios, indicaciones, la organización misma del documento aportado en esta documentación son propiedad intelectual de MANITOU BF. Cualquier infracción a lo antedicho puede acarrear condenas civiles y penales. Los logotipos y la identidad visual de la empresa son propiedad de MANITOU BF y no pueden utilizarse sin su autorización expresa y formaL. Reservados todos los derechos.*

- *Il presente manuale è fornito esclusivamente a titolo di consultazione; è vietata qualsiasi riproduzione, copia, rappresentazione, acquisizione, cessione, distribuzione o altro, parziale o totale, e in qualsivoglia formato. Gli schemi, i disegni, le viste, i commenti, le indicazioni e l'organizzazione stessa del documento, riportati nella presente documentazione, sono proprietà intellettuale di MANITOU BF. Qualsiasi violazione a quanto riportato sopra è passibile di condanna civile e penale. I loghi e l'identità visiva dell'azienda sono di proprietà di MANITOU BF e non possono essere utilizzati senza previa autorizzazione espressa e formale. Tutti i diritti sono riservati.*

1ère DATE D'EDITION - 1st DATE PUBLICATION 1st DATUM AUSGABE - 1ra FECHA EDICION 1a DATA DI PUBBLICAZIONE	11 / 2011

INFORMATION CATALOGUE CATALOGUE INFORMATION KATALOG AUSKUNFT INFORMACION CATALOGO INFORMAZIONI CATALOGO	DATE D'EDITION DATE PUBLICATION DATUM AUSGABE FECHA EDITION DATA DI PUBBLICAZIONE	OBSERVATION OBSERVATION BEMERKUNG OBSERVACION OSSERVAZIONI
IC 656	11 / 2011	MISE A JOUR - UPDATING ÜBERARBEITUNG - PUESTA AL DIA AGIORNAMENTO
IC 696	03 / 2012	MISE A JOUR - UPDATING ÜBERARBEITUNG - PUESTA AL DIA AGIORNAMENTO
IC 726	07 / 2012	MISE A JOUR - UPDATING ÜBERARBEITUNG - PUESTA AL DIA AGIORNAMENTO
IC 851	04 / 2014	MISE A JOUR - UPDATING ÜBERARBEITUNG - PUESTA AL DIA AGIORNAMENTO
IC 891	04 / 2015	MISE A JOUR - UPDATING ÜBERARBEITUNG - PUESTA AL DIA AGIORNAMENTO

6 AA 629

B

TOURELLE - CONTREPOIDS
REVOLVER - GEGENGEWICHT
TORRETA - CONTREPESO
TURRET - COUNTERWEIGHT
TORRETTA - CONTRAPPESO

D

260 TJ
280 TJ

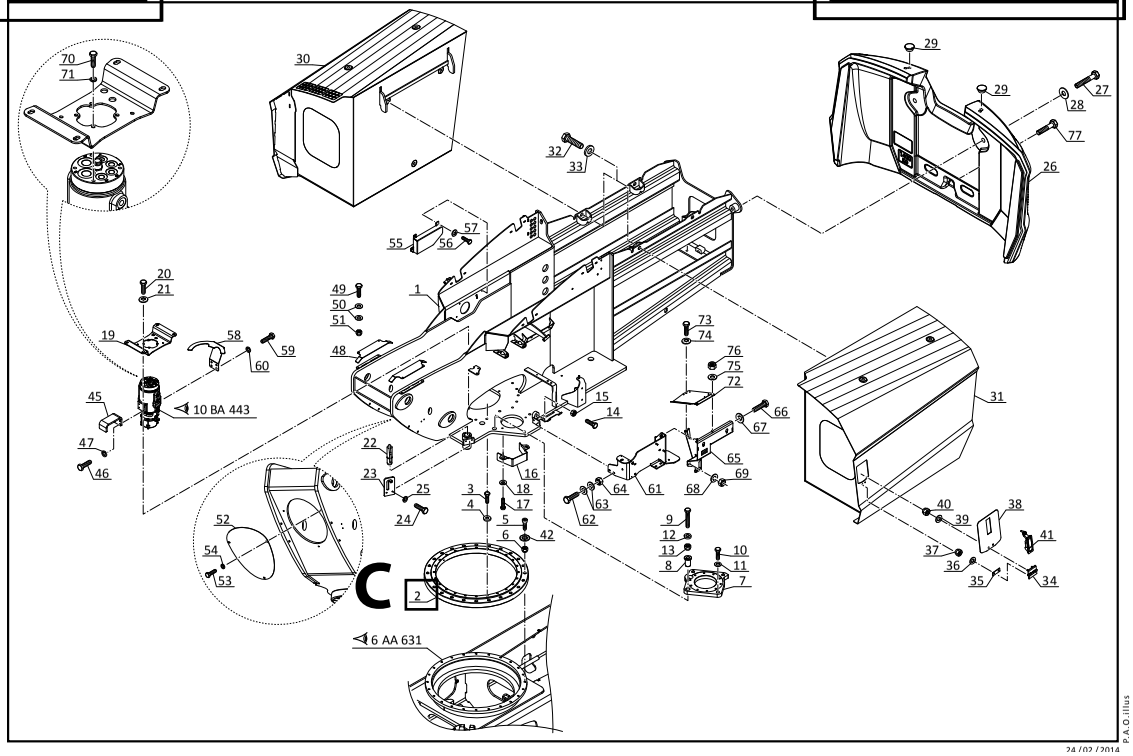

POUR LES COMMANDES DE PIECES, PRECISEZ TOUJOURS :

A - La référence du catalogue (Voir couverture)
B - Numéro de la planche
C - Repère de la pièce et quantité demandée
D - Type de l'appareil, ainsi que son numéro dans la série

EXEMPLE DE COMMANDE :

Catalogue réf : **647 382**
Planche : **6 AA 629** Repère : **2**
Qté : **1** Type de l'appareil : **--**
N° dans la serie : **508 ...**

A l'aide de ces informations, votre agent MANITOU pourra identifier la référence de la pièce que vous désirez.

TO ORDER YOUR SPARE PARTS, ALWAYS STATE :

A - The reference of the catalogue (See cover)
B - Number of the figure
C - Item of the part and quantity desired
D - Type of the machine and its number in the serie

EXAMPLE OF ORDER :

Catalogue ref : **647 382**
Figure : **6 AA 629** Item : **2**
Quantity : **1** Type of the machine : **--**
Number in the serie : **508 ...**

With the above information, your MANITOU dealer can identify the number and proper part required

FUR BESTELLUNGEN BITTE IMMER ANGEBEN :

A - Nummer des Katalogs (Siehe Einband)
B - Nummer der Seite
C - Abbildung und Mengenbedarf
D - Typ und Seriennummer des Staplers

BESTELLUNGSBEISPIEL :

Katalog nr : **647 382** Seite : **6 AA 629** Abbildung : **2**
Menge : **1** Stapler typ : **--**
Seriennummer : **508 ...**

Nur mit Hilfe dieser Angaben kann ihr MANITOU Händler das gewünschte Teil heraus finden.

PARA LOS PEDIDOS DE RECAMBIOS, PRECISAR SIEMPRE :

A - La referencia de catálogo (Ver portada)
B - Número de la figura
C - Señal de la pieza y cantidad deseada
D - Tipo de la máquina, asi como su número en la serie

EJEMPLO DE PEDIDOS

Catalogo ref : **647 382**
Figura : **6 AA 629** Señal : **2**
Cantidad : **1** Tipo de la taquina : **--**
Número en la serie : **508 ...**

Con estas informaciones, su agente MANITOU podrá identificar la referencia de la pieza que usted quiere.

PER ORDINARE I PEZZI DI RICAMBIO, PRECISARE SEMPRE :

A - Il riferimento del catalogo (Vedi copertina)
B - Il numero della tavola
C - Il riferimento del pezzo e la quantità richiesta
D - Il tipo di macchina, e il suo numero nella serie

ESEMPIO DI ORDINE :

Catalogo rif. : **647 382**
Tavola : **6 AA 629** Riferimento : **2**
Quantità : **1** Tipo di macchina : **--**
N° nella serie : **508 ...**

Con queste informazioni, il vostro agente MANITOU sarà in grado di identificare il riferimento del pezzo richiesto.

INDEX

2 AA 268

FILTRES ET COURROIES
FILTERS UND KEILRIEMENS
FILTROS Y CORREAS
FILTERS AND BELTS
FILTROS E CINGHIA

260 TJ
280 TJ

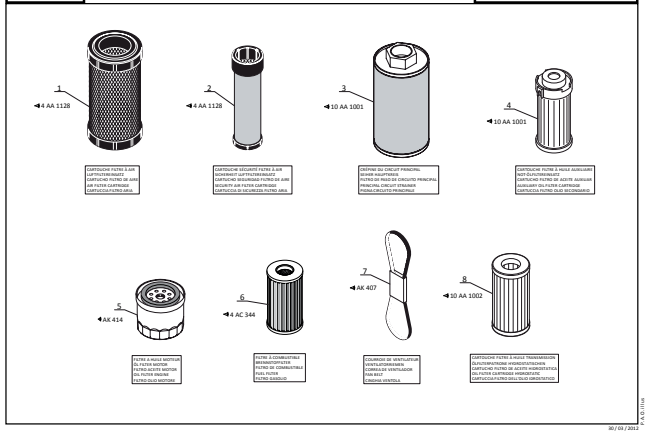

30 / 03 / 2012

3 AA 379

ROUES
RAD
RUEDAS
WHEELS
RUOTA

260 TJ
280 TJ

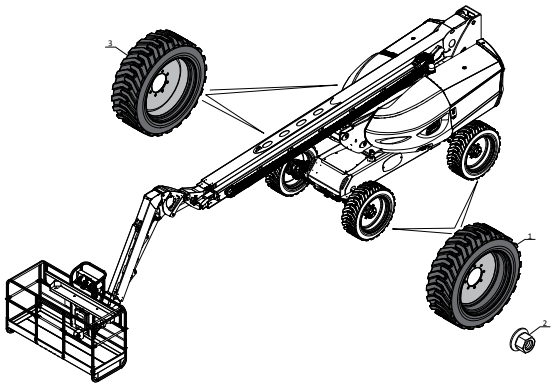

11 / 2011

4 AA 1128

ADAPTATION MOTEUR - TRANSMISSION
MOTOR - GETRIEBE ANPASSUNG
ADAPTACION MOTOR - TRANSMISION
ENGINE - TRANSMISSION ADAPTATION
ADATTAMENTO MOTORE - TRASMISSIONE

260 TJ
280 TJ

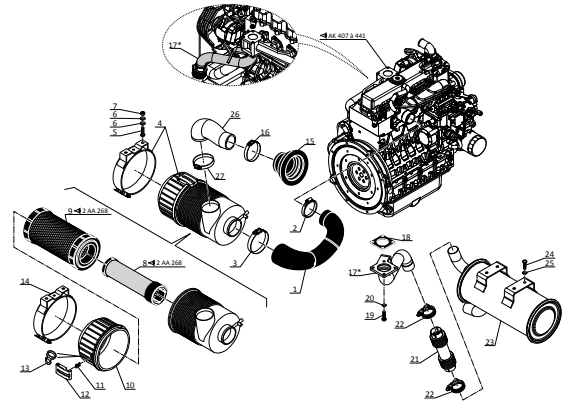

21 / 02 / 2014

4 AA 1129

ADAPTATION MOTEUR - TRANSMISSION
MOTOR - GETRIEBE ANPASSUNG
ADAPTACION MOTOR - TRANSMISION
ENGINE - TRANSMISSION ADAPTATION
ADATTAMENTO MOTORE - TRASMISSIONE

260 TJ
280 TJ

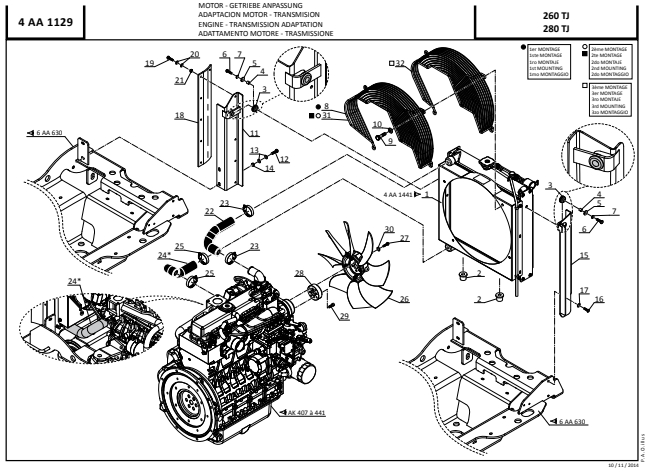

10 / 11 / 2011

4 AA 1130

ADAPTATION MOTEUR - TRANSMISSION
MOTOR - GETRIEBE ANPASSUNG
ADAPTACION MOTOR - TRANSMISION
ENGINE - TRANSMISSION ADAPTATION
ADATTAMENTO MOTORE - TRASMISSIONE

260 TJ
280 TJ

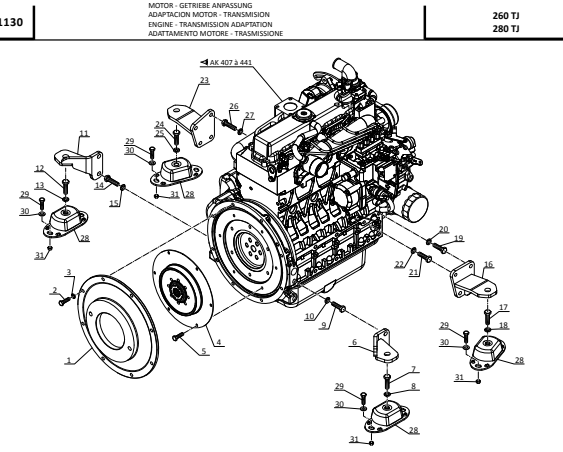

30 / 03 / 2012

4 AA 1441

ADAPTATION MOTEUR - TRANSMISSION
MOTOR - GETRIEBE ANPASSUNG
ADAPTACION MOTOR - TRANSMISION
ENGINE - TRANSMISSION ADAPTATION
ADATTAMENTO MOTORE - TRASMISSIONE

260 TJ
280 TJ

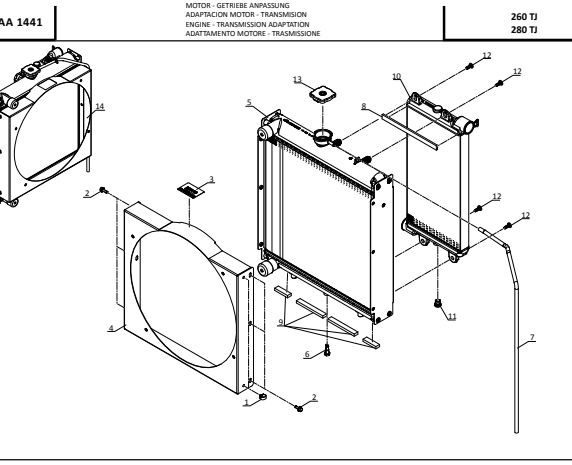

27 / 03 / 2014

4 AB 278

CIRCUIT TRANSMISSION HYDROSTATIQUE
HYDROSTATIK GETRIEBEKREIS
CIRCUITO TRANSMISION HIDROSTATICO
HYDROSTATIC TRANSMISSION CIRCUIT
CIRCUITO TRASMISSIONE IDROSTATICA

260 TJ
280 TJ

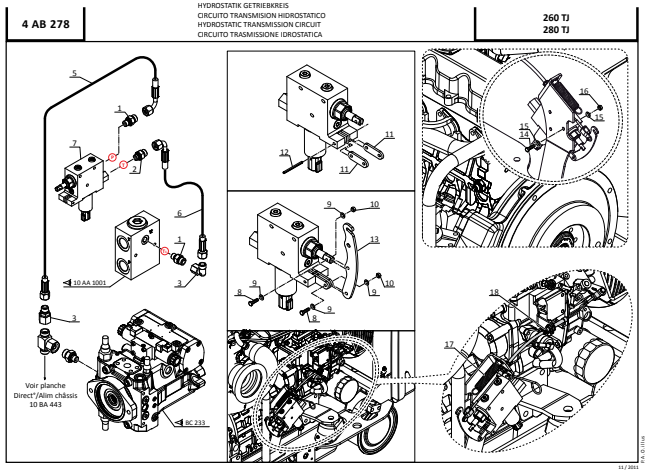

11 / 2011

4 AC 344

CIRCUIT COMBUSTIBLE (Réservoir à combustible)
BRENNSTOFFKREIS (Brennstoffbehälter)
CIRCUITO COMBUSTIBLE (Tanque de combustible)
FUEL CIRCUIT (Fuel tank)
CIRCUITO COMBUSTIBILE (Serbatoio combustibile)

260 TJ
280 TJ

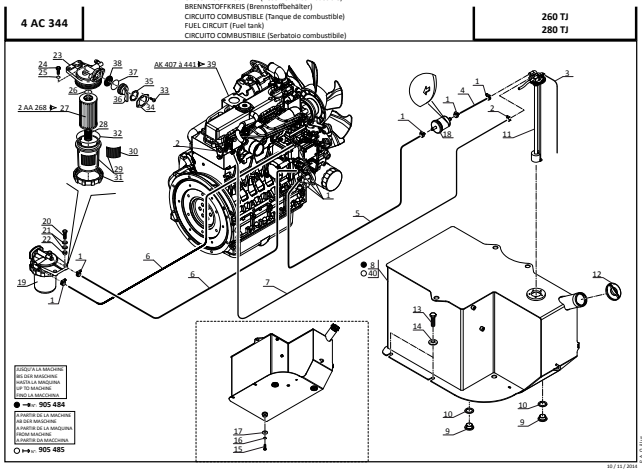

10 / 11 / 2014

5 BA 756

NACELLE
BÜHNE
CESTA PARA PERSONAL
PERSONNEL BASKET
CESTELLO

260 TJ
280 TJ

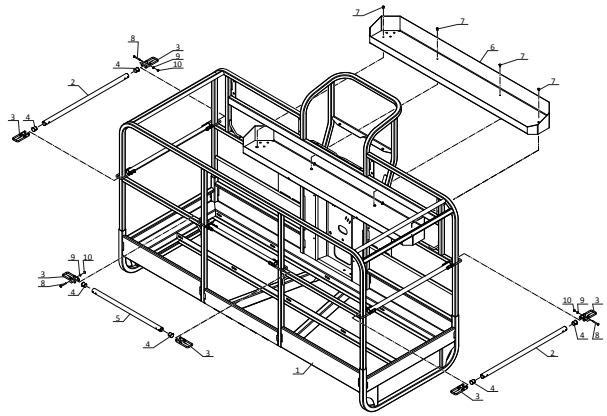

28 / 03 / 2014

INDEX

5 BA 757 — NACELLE / BÜHNE / CESTA PARA PERSONAL / PERSONNEL BASKET / CESTELLO — 260 TJ, 280 TJ

5 BA 758 — BRAS / AUSLEGER / BRAZO / JIB / BRACCIO — 260 TJ, 280 TJ

5 BA 759 — BRAS / AUSLEGER / BRAZO / JIB / BRACCIO — 280 TJ

5 BA 760 — BRAS / AUSLEGER / BRAZO / JIB / BRACCIO — 280 TJ

5 BA 761 — FLECHE TELESCOPIQUE / TELESKOPAUSLEGER / AGUILON TELESCOPICO / TELESCOPIC JIB / BRACCIO TELESCOPICO — 260 TJ, 280 TJ

5 BA 762 — FLECHE TELESCOPIQUE / TELESKOPAUSLEGER / AGUILON TELESCOPICO / TELESCOPIC JIB / BRACCIO TELESCOPICO — 260 TJ, 280 TJ

5 BA 763 — FLECHE TELESCOPIQUE / TELESKOPAUSLEGER / AGUILON TELESCOPICO / TELESCOPIC JIB / BRACCIO TELESCOPICO — 260 TJ, 280 TJ

5 BA 764 — BRAS / AUSLEGER / BRAZO / JIB / BRACCIO — 260 TJ, 280 TJ

5 BA 917 — BRAS / AUSLEGER / BRAZO / JIB / BRACCIO — 260 TJ

INDEX

5 BA 918

BRAS
AUSLEGER
BRAZO
JIB
BRACCIO

260 TJ

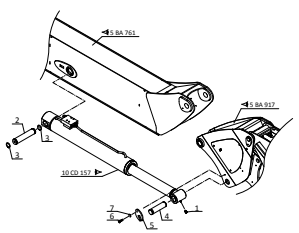

16 / 12 / 2014

6 AA 629

TOURELLE - CONTREPOIDS
REVOLVER - GEGENGEWICHT
TORRETA - CONTREPESO
TURRET - COUNTERWEIGHT
TORRETTA - CONTRAPPESO

260 TJ
280 TJ

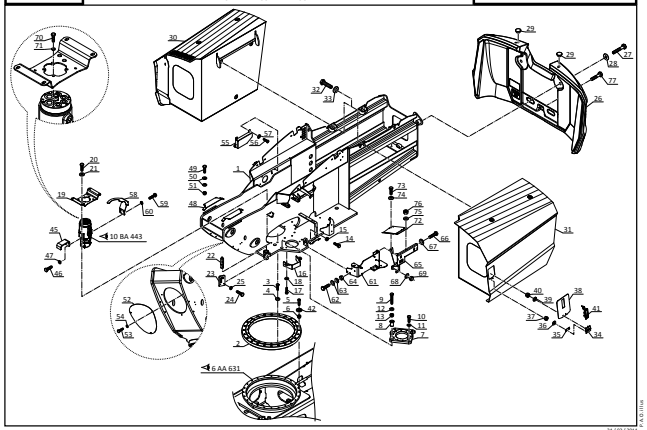

24 / 02 / 2016

6 AA 630

TOURELLE - CONTREPOIDS
REVOLVER - GEGENGEWICHT
TORRETA - CONTREPESO
TURRET - COUNTERWEIGHT
TORRETTA - CONTRAPPESO

260 TJ
280 TJ

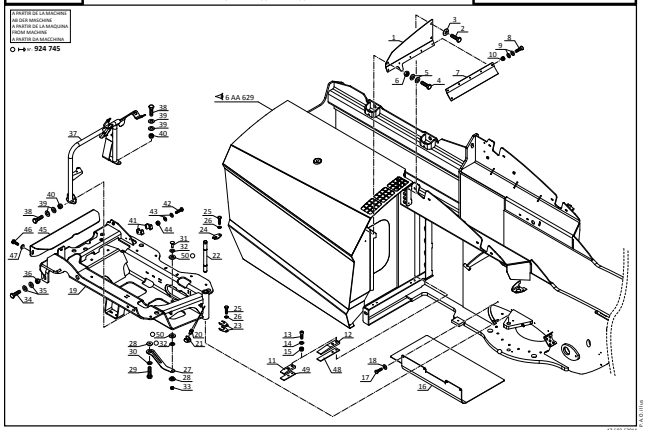

17 / 03 / 2016

6 AA 631

CHASSIS
GESTELL
BASTIDOR
FRAME
TELAIO

260 TJ
280 TJ

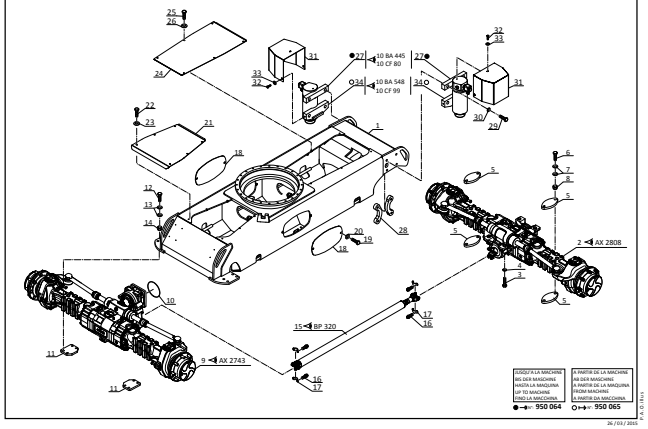

26 / 03 / 2015

9 AA 588

CAROSSERIE
KAROSSERIE
CARROCERIA
BODY
CARROZZERIA

260 TJ
280 TJ

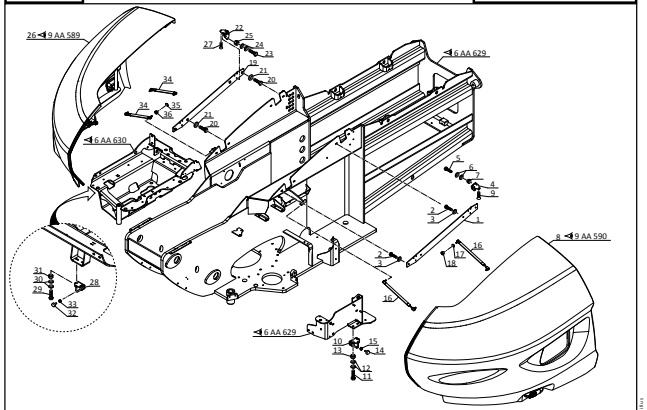

11 / 2015

9 AA 589

CAPOT MOTEUR COMPLET (Détails)
KOMPLETTER MOTORHAUBE
CAPOT MOTOR COMPLETO
COMPLETE ENGINE BONNET
COFANO MOTORINO COMPLETO

260 TJ
280 TJ

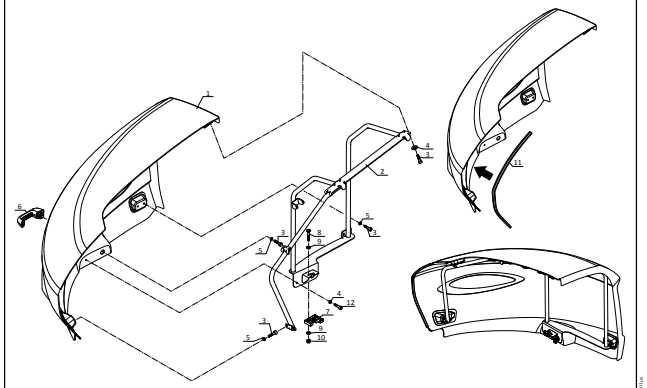

27 / 03 / 2014

9 AA 590

CAPOT ELECTRIQUE COMPLET (Détails)
VOLLSTÄNDIGE ELEKTRISCHE MOTORHAUBE
ZAPATERO ELECTRICO COMPLETO
COMPLETE ELECTRIC HOOD
COFANO ELECTTRICO COMPLETO

260 TJ
280 TJ

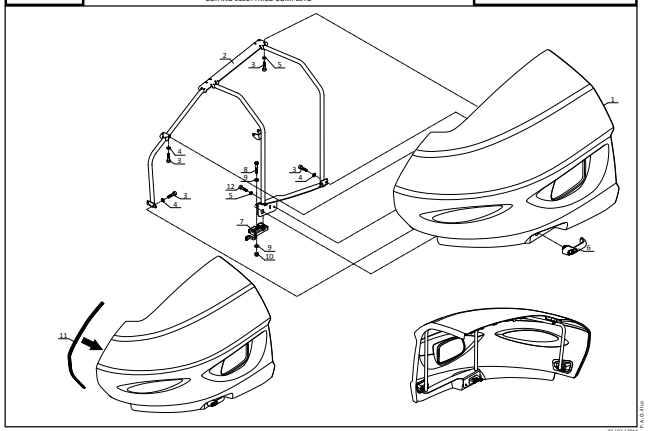

27 / 03 / 2014

10 AA 1001

HYDRAULIQUE (Circuit principal)
HYDRAULIK (Hauptkreis)
HIDRAULICO (Circuito principal)
HYDRAULIC (Principal circuit)
IDRAULICO (Circuito principale)

260 TJ
280 TJ

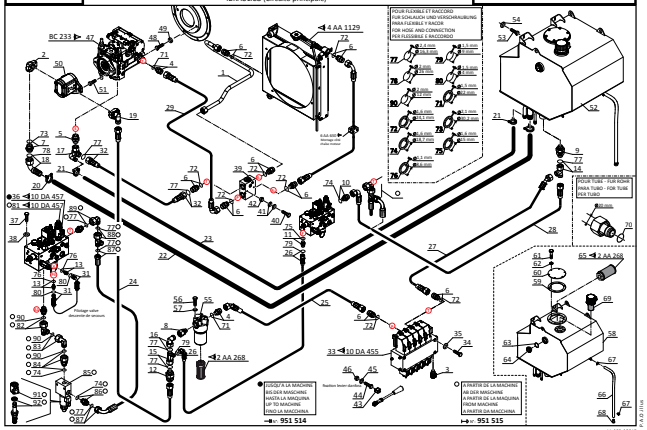

11 / 03 / 2015

10 AA 1002

HYDRAULIQUE (Circuit principal)
HYDRAULIK (Hauptkreis)
HIDRAULICO (Circuito principal)
HYDRAULIC (Principal circuit)
IDRAULICO (Circuito principale)

260 TJ
280 TJ

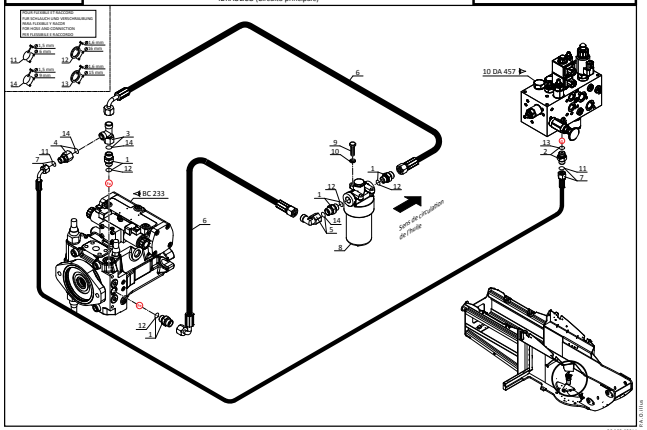

26 / 02 / 2016

INDEX

10 AE 1272

HYDRAULIQUE (Circuit levage structure)
HYDRAULIK (Aufwinden kreis)
HIDRAULICO (Circuito levantamiento)
HYDRAULIC (Lifting circuit)
IDRAULICO (Circuito sollevamento)

260 TJ
280 TJ

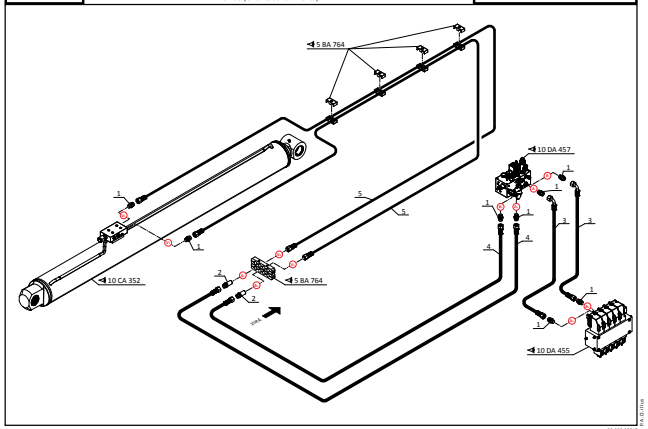

30 / 03 / 2012

10 AE 1278

HYDRAULIQUE (Circuit téléscope)
HYDRAULIK (Teleskop kreis)
HIDRAULICO (Circuito telescopaje)
HYDRAULIC (Telescope circuit)
IDRAULICO (Circuito braccio)

260 TJ
280 TJ

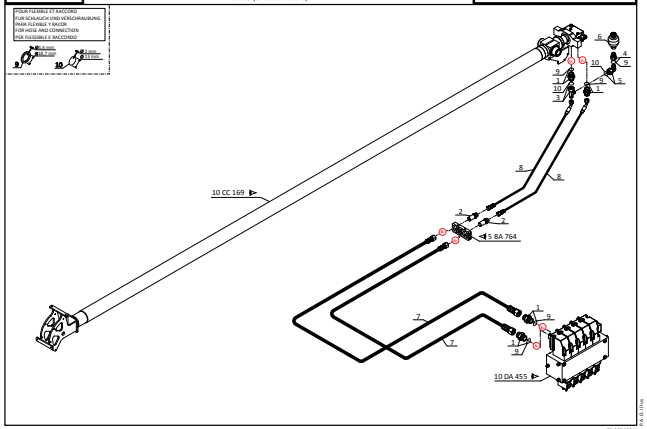

28 / 02 / 2014

10 AE 1279

HYDRAULIQUE (Alimentation bloc pendulaire)
HYDRAULIK (Feeding Pendel bloc)
HIDRAULICO (Alimentación bloque pendular)
HYDRAULIC (Feeding pendular bloc)
IDRAULICO (Alimentazione blocco pendolare)

260 TJ
280 TJ

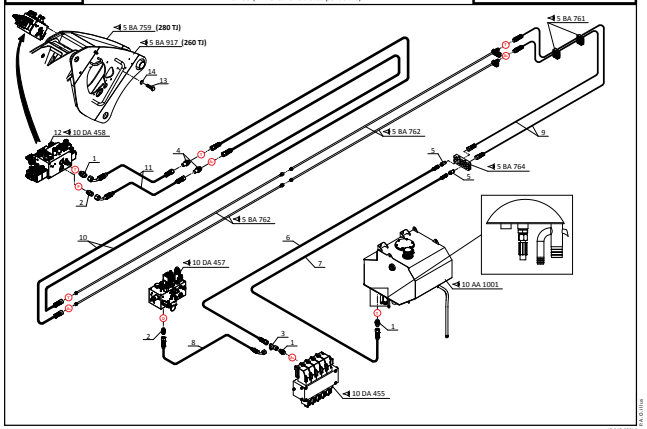

12 / 12 / 2014

10 AE 1596

HYDRAULIQUE (Circuit levage pendulaire télescopique)
HYDRAULIK (Aufwinden kreis - Zusammenstroll pendel)
HIDRAULICO (Circuito levantamiento - Pendular de telescopaje)
HYDRAULIC (Lifting circuit - Pendular telescop)
IDRAULICO (Circuito sollevamento Braccio)

260 TJ

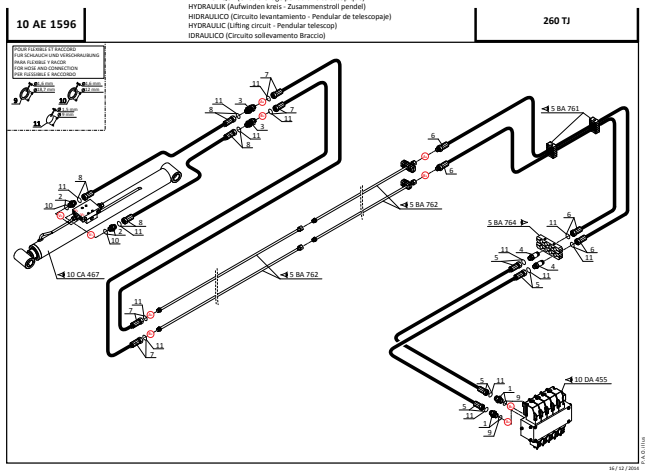

16 / 12 / 2014

10 AE 1280

HYDRAULIQUE (Circuit levage pendulaire télescopique)
HYDRAULIK (Aufwinden kreis - Zusammenstroll pendel)
HIDRAULICO (Circuito levantamiento - Pendular de telescopaje)
HYDRAULIC (Lifting circuit - Pendular telescop)
IDRAULICO (Circuito sollevamento Braccio)

280 TJ

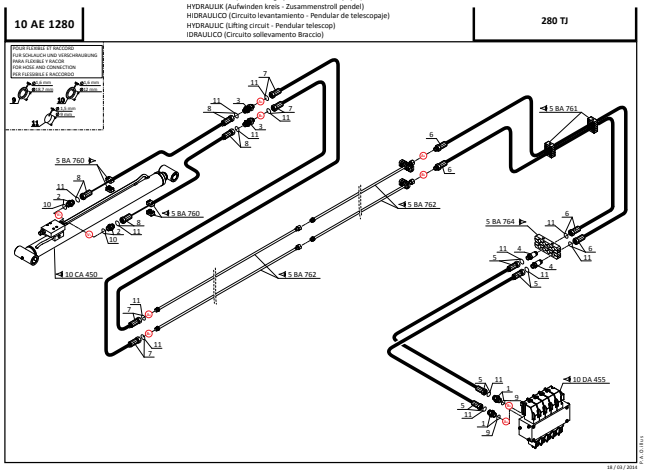

18 / 03 / 2014

10 AE 1281

HYDRAULIQUE (Circuit inclinaison pendulaire)
HYDRAULIK (Neigung Kreis - Aufwinden)
HIDRAULICO (Circuito inclinación - levantamiento)
HYDRAULIC (Lift - Tilting circuit)
IDRAULICO (Circuito inclinazione - sollevamento)

260 TJ
280 TJ

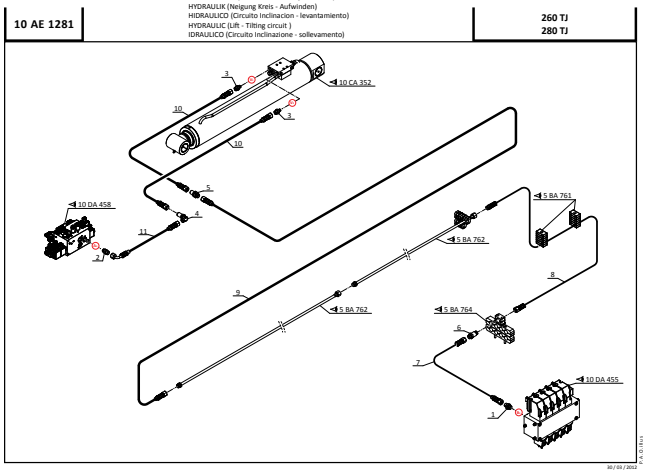

30 / 03 / 2012

10 AE 1282

HYDRAULIQUE (Circuit compensation - Inclinaison)
HYDRAULIK (Kompensation - Neigung kreis)
HIDRAULICO (Circuito compensación - Inclinación)
HIDRAULIC (Compensation - Tilting circuit)
IDRAULICO (Circuito compensazione - Inclinazione)

280 TJ

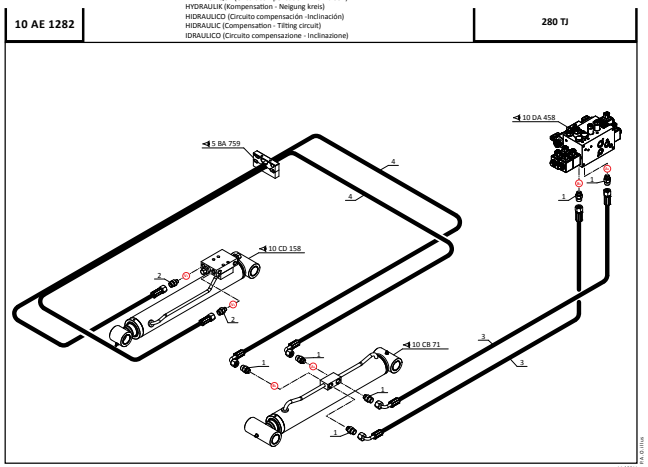

11 / 2011

10 AE 1283

HYDRAULIQUE (Circuit télescopage pendulaire)
HYDRAULIK (Teleskop kreis - Pendel)
HIDRAULICO (Circuito telescopaje de Pendular)
HYDRAULIC (Telescope Pendular circuit)
IDRAULICO (Circuito braccio - Retrattile)

280 TJ

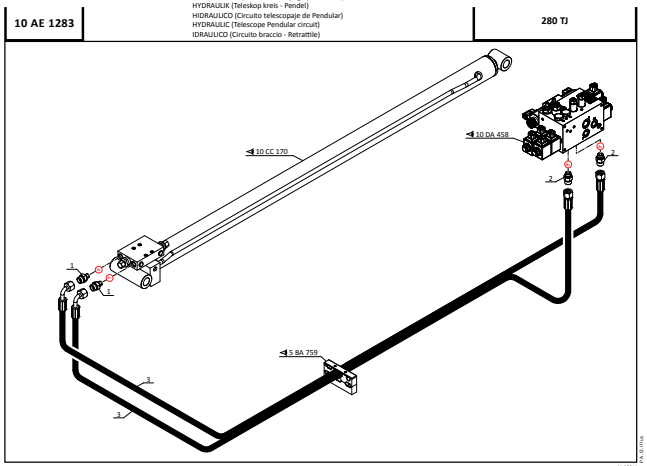

11 / 2011

10 AE 1597

HYDRAULIQUE (Circuit rotation)
HYDRAULIK (Lenkung kreis)
HIDRAULICO (Circuito rotación)
HYDRAULIC (Rotation circuit)
IDRAULICO (Circuito rotazione)

260 TJ

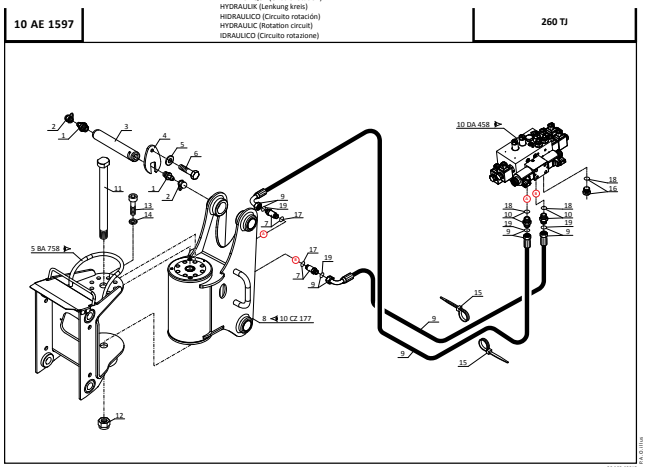

26 / 03 / 2015

INDEX

10 AE 1284

HYDRAULIQUE (Circuit rotation)
HYDRAULIK (Lenkung kreis)
HIDRAULICO (Circuito rotación)
HYDRAULIC (Rotation circuit)
IDRAULICO (Circuito rotazione)

280 TJ

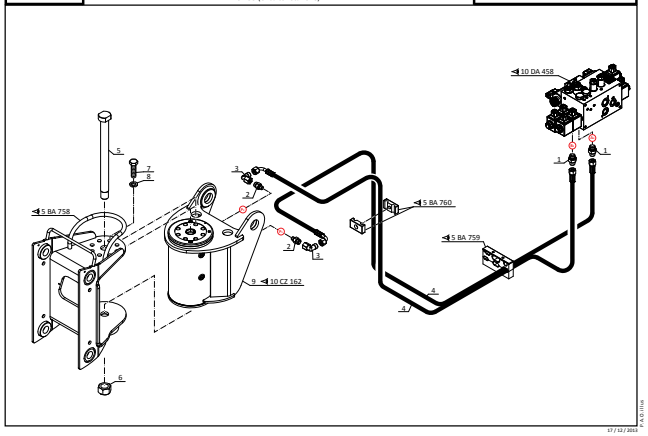

17 / 12 / 2013

10 AF 838

JUSQU'A LA MACHINE
BIS DER MASCHINE
HASTA LA MAQUINA
UP TO MACHINE
FINO LA MACCHINA
→ nr. **935 439**

HYDRAULIQUE (Circuit de secours)
HYDRAULIK (Notkreis)
HIDRAULICO (Circuito de emergencia)
HYDRAULIC (Emergency circuit)
IDRAULICO (Impianto di sigurezza)

280 TJ

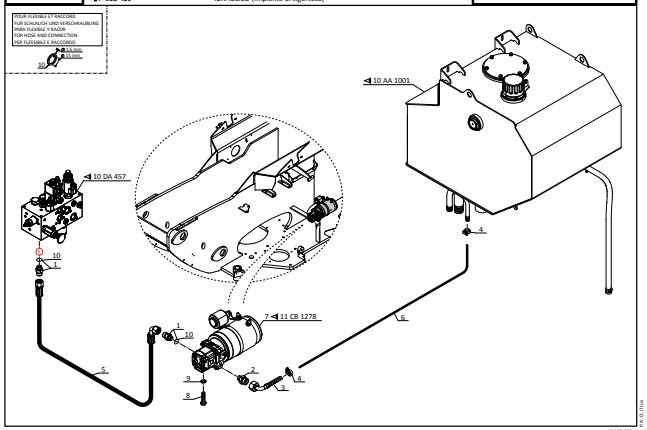

18 / 03 / 2014

10 AF 1035

A PARTIR DE LA MACHINE
AB DER MASCHINE
A PARTIR DE LA MAQUINA
FROM MACHINE
A PARTIR DA MACCHINA
→ nr. **935 440**

JUSQU'A LA MACHINE
BIS DER MASCHINE
HASTA LA MAQUINA
UP TO MACHINE
FINO LA MACCHINA
→ nr. **941 628**

HYDRAULIQUE (Circuit de secours)
HYDRAULIK (Notkreis)
HIDRAULICO (Circuito de emergencia)
HYDRAULIC (Emergency circuit)
IDRAULICO (Impianto di sigurezza)

260 TJ
280 TJ

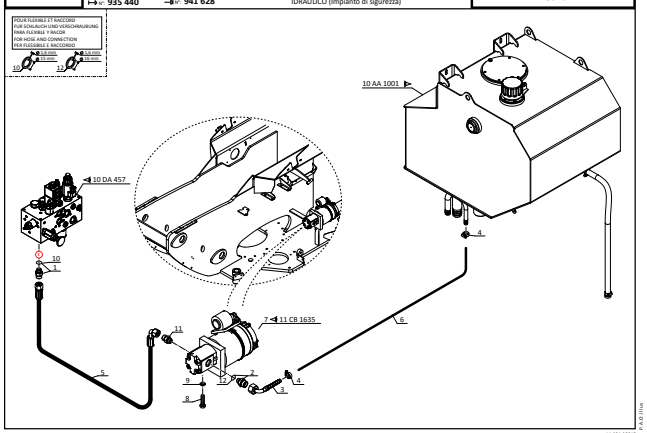

14 / 04 / 2015

10 AF 1057

A PARTIR DE LA MACHINE
AB DER MASCHINE
A PARTIR DE LA MAQUINA
FROM MACHINE
A PARTIR DA MACCHINA
→ nr. **941 629**

HYDRAULIQUE (Circuit de secours)
HYDRAULIK (Notkreis)
HIDRAULICO (Circuito de emergencia)
HYDRAULIC (Emergency circuit)
IDRAULICO (Impianto di sigurezza)

260 TJ
280 TJ

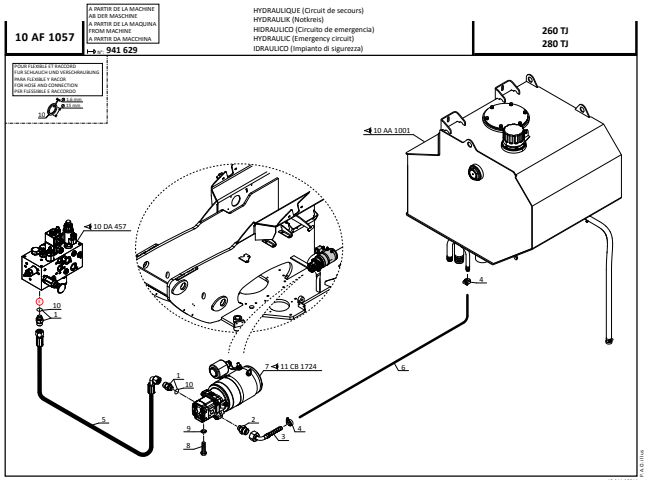

10 / 11 / 2014

10 AF 839

OPTION - HYDRAULIQUE (Génératrice)
OPTION - HYDRAULIK (Generator)
OPCION - HIDRAULICO (Generador)
OPTION - HYDRAULIC (Generator)
OPZIONE - IDRAULICO (Generatore)

260 TJ
280 TJ

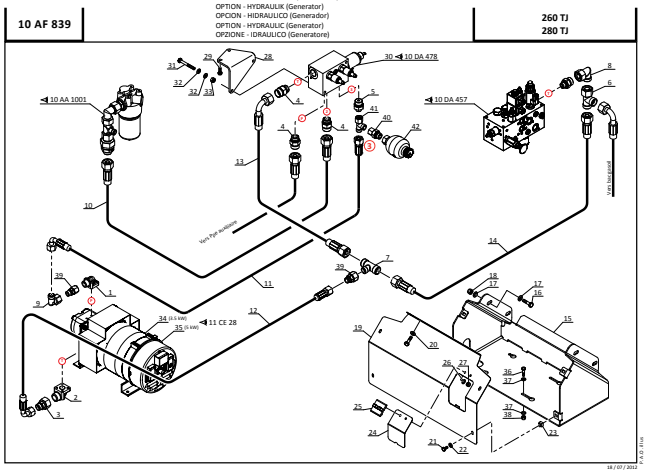

18 / 07 / 2012

10 AH 38

HYDRAULIQUE (Circuit rotation)
HYDRAULIK (Lenkung kreis)
HIDRAULICO (Circuito rotación)
HYDRAULIC (Rotation circuit)
IDRAULICO (Circuito rotazione)

260 TJ
280 TJ

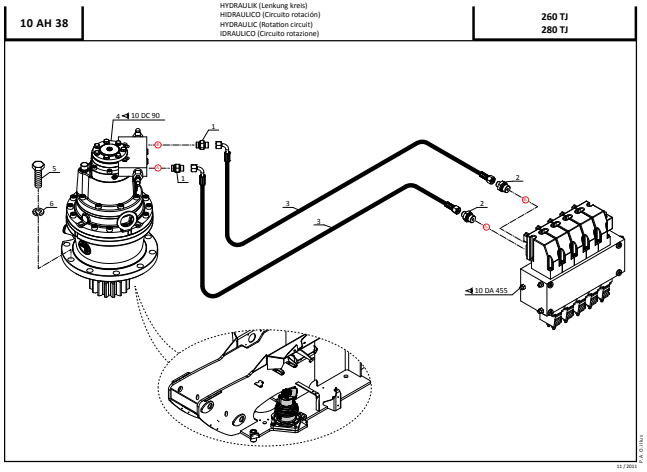

11 / 2015

10 AM 23

HYDRAULIQUE (Circuit freinage - blocage différentiel)
HYDRAULIK (Bremsekreis - Differentialblockierung)
HIDRAULICO (Circuito frenadon - bloqueo diferencial)
HYDRAULIC (Brake circuit - differential locking)
IDRAULICO (Circuito frenatura - bloccaggio differenziale)

260 TJ
280 TJ

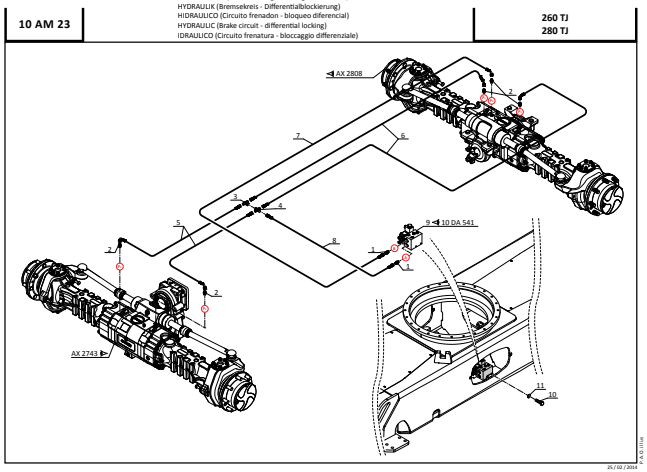

25 / 02 / 2015

10 BA 443

HYDRAULIQUE (Circuit direction - Alimentation chassis)
HYDRAULIK (Lenkungkreis - Macht Chassis)
HIDRAULICO (Circuito dirección - Chasis de alimentación)
HYDRAULIC (Steering circuit - Power chassis)
IDRAULICO (Circuito sterzo - Potenza chassis)

260 TJ
280 TJ

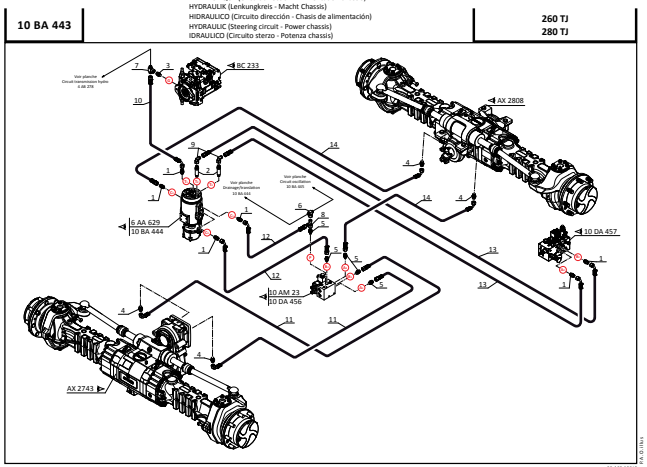

30 / 03 / 2012

10 BA 444

HYDRAULIQUE (Circuit translation - drainage)
HYDRAULIK (Fortschreitende kreis)
HIDRAULICO (Circuito traslacion)
HYDRAULIC (Translation circuit)
IDRAULICO (Circuito traslazione)

260 TJ
280 TJ

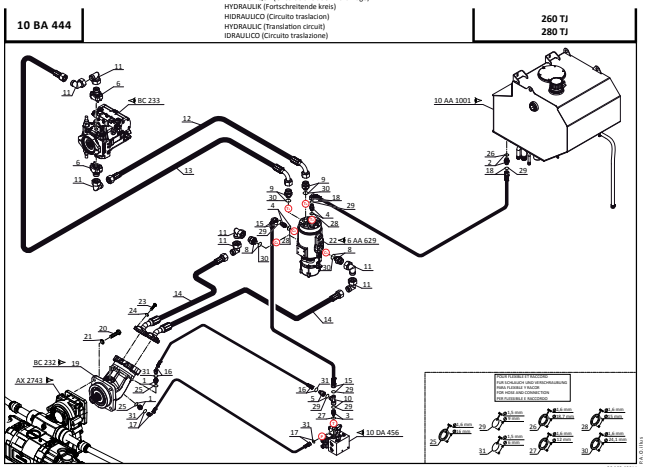

26 / 02 / 2014

INDEX

10 BA 445

JUSQU'À LA MACHINE
BIS DER MASCHINE
HASTA LA MAQUINA
UP TO MACHINE
FINO LA MACCHINA
→ n° 950 064

HYDRAULIQUE (Circuit oscillation)
HYDRAULIK (Kreis Lagerbuchsen)
HIDRAULICO (Circuito oscilación)
HYDRAULIC (Circuit oscillation)
IDRAULICO (Circuito oscillazione)

260 TJ
280 TJ

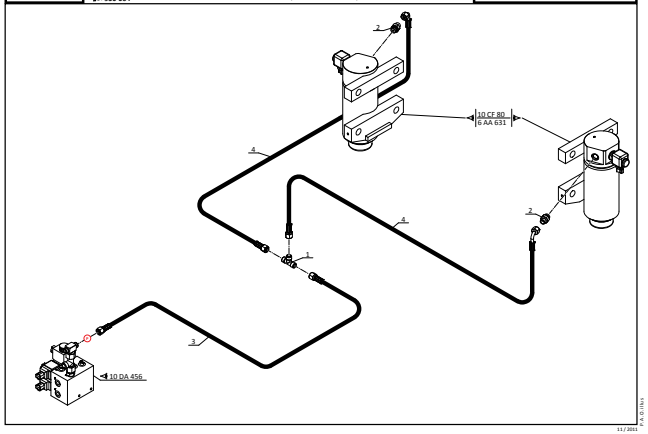

11 / 2011

10 BA 548

A PARTIR DE LA MACHINE
AB DER MASCHINE
A PARTIR DE LA MAQUINA
FROM MACHINE
A PARTIR DA MACCHINA
→ n° 950 065

HYDRAULIQUE (Circuit oscillation)
HYDRAULIK (Kreis Lagerbuchsen)
HIDRAULICO (Circuito oscilación)
HYDRAULIC (Circuit oscillation)
IDRAULICO (Circuito oscillazione)

260 TJ
280 TJ

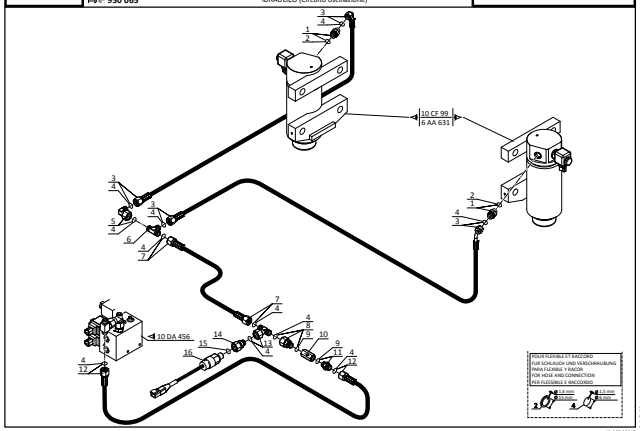

10 / 03 / 2010

10 CA 352

HYDRAULIQUE (Vérin de levage structure)
HYDRAULIK (Hubzylinder Struktur)
HIDRAULICO (Levantar la estructura del cilindro)
HYDRAULIC (Lift cylinder structure)
IDRAULICO (Ascensore struttura cilindro)

260 TJ
280 TJ

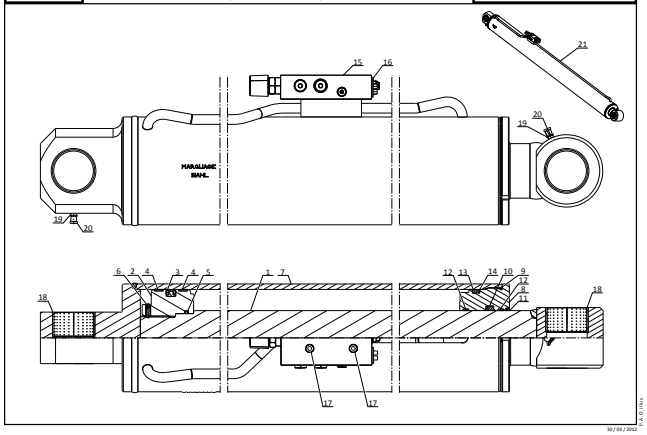

30 / 03 / 2012

10 CA 467

HYDRAULIQUE (Vérin de levage pendulaire télescope)
HYDRAULIK (Pendel Zusammenstroll Hubzylinder)
HIDRAULICO (Levantar la telescopio péndulo del cilindro)
HYDRAULIC (Lift pendular telescop cylinder)
IDRAULICO (Ascensore telescopio pendolo cilindro)

260 TJ

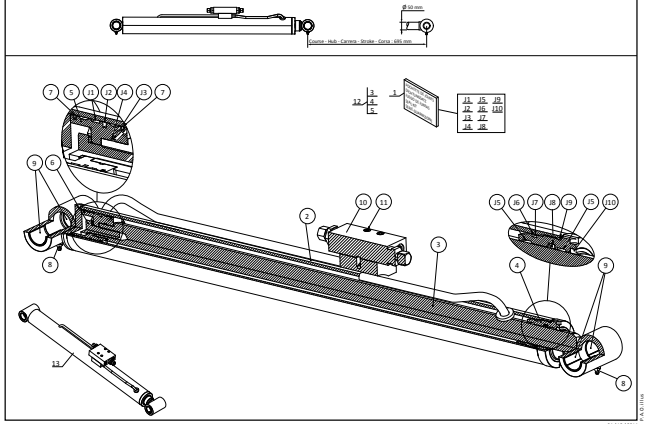

04 / 12 / 2014

10 CA 353

JUSQU'À LA MACHINE
BIS DER MASCHINE
HASTA LA MAQUINA
UP TO MACHINE
FINO LA MACCHINA
→ n° 923 199

HYDRAULIQUE (Vérin de levage pendulaire télescope)
HYDRAULIK (Pendel Zusammenstroll Hubzylinder)
HIDRAULICO (Levantar la telescopio péndulo del cilindro)
HYDRAULIC (Lift pendular telescop cylinder)
IDRAULICO (Ascensore telescopio pendolo cilindro)

280 TJ

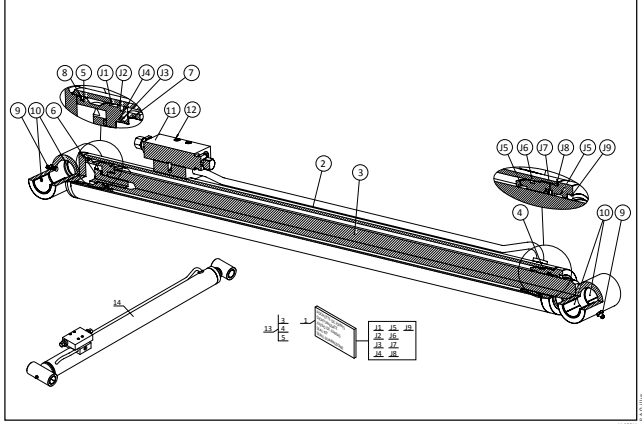

11 / 2011

10 CA 450

A PARTIR DE LA MACHINE
AB DER MASCHINE
A PARTIR DE LA MAQUINA
FROM MACHINE
A PARTIR DA MACCHINA
→ n° 923 200

HYDRAULIQUE (Vérin de levage pendulaire télescope)
HYDRAULIK (Pendel Zusammenstroll Hubzylinder)
HIDRAULICO (Levantar la telescopio péndulo del cilindro)
HYDRAULIC (Lift pendular telescop cylinder)
IDRAULICO (Ascensore telescopio pendolo cilindro)

280 TJ

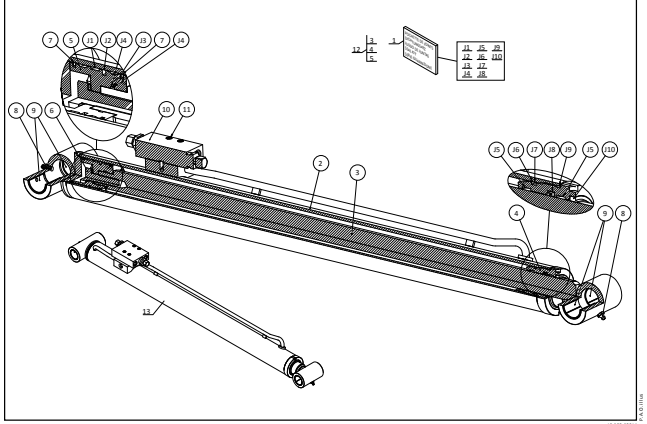

19 / 03 / 2014

10 CB 71

HYDRAULIQUE (Vérin de compensation)
HYDRAULIK (Kompensation zylinder)
HIDRAULICO (Cilindro de compensación)
HYDRAULIC (Compensation cylinder)
IDRAULICO (Cilindro di compensazione)

280 TJ

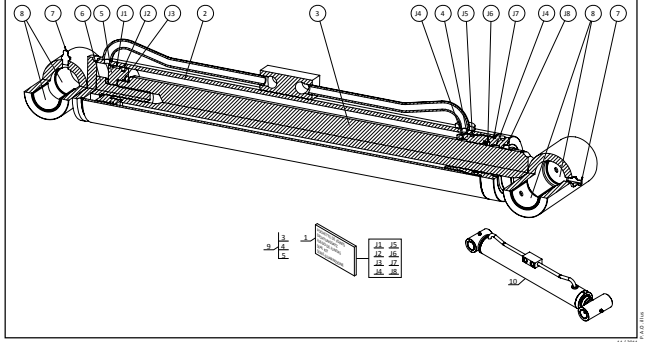

11 / 2011

10 CC 169

HYDRAULIQUE (Vérin de télescopage)
HYDRAULIK (Zusammenstroll zylinder)
HIDRAULICO (Cilindro de telescopaje)
HYDRAULIC (Telescope cylinder)
IDRAULICO (Cilindro di compensazione)

260 TJ
280 TJ

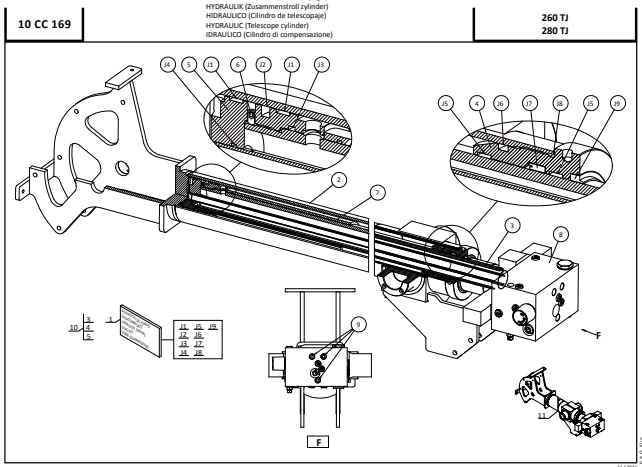

11 / 2011

10 CC 170

HYDRAULIQUE (Vérin de pendulaire - téléscope)
HYDRAULIK (Pendel Zusammenstroll zylinder)
HIDRAULICO (Telescopio péndulo del cilindro)
HYDRAULIC (Pendular telescope cylinder)
IDRAULICO (Telescopio pendolo cilindro)

280 TJ

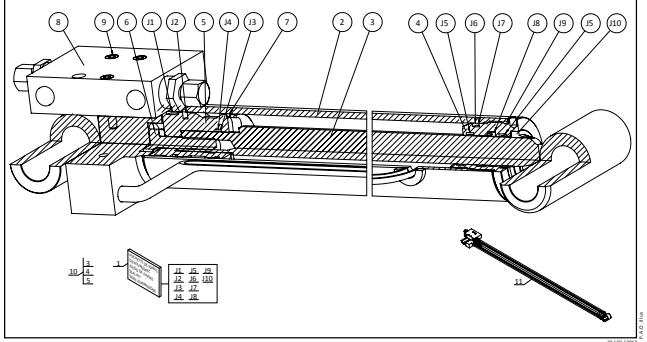

30 / 03 / 2012

INDEX

10 CD 157

HYDRAULIQUE (Vérin inclinaison pendulaire)
HYDRAULIK (Neigungzylinder - Pendel)
HIDRAULICO (Cilindro de inclinacion - Péndulo)
HYDRAULIC (Tlting cylinder - Pendular)
IDRAULICO (Cilindro di inclinazione - Pendolo)

260 TJ
280 TJ

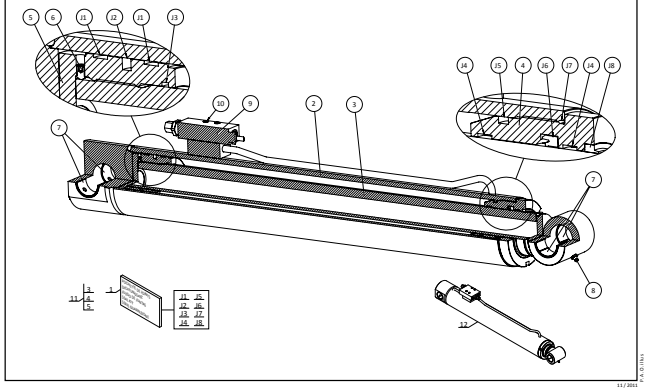

11 / 2011

10 CD 158

HYDRAULIQUE (Vérin inclinaison panier)
HYDRAULIK (Neigungzylinder - Korb)
HIDRAULICO (Cilindro de inclinacion - Cesta)
HYDRAULIC (Tlting cylinder - Basket)
IDRAULICO (Cilindro di inclinazione - Cestello)

280 TJ

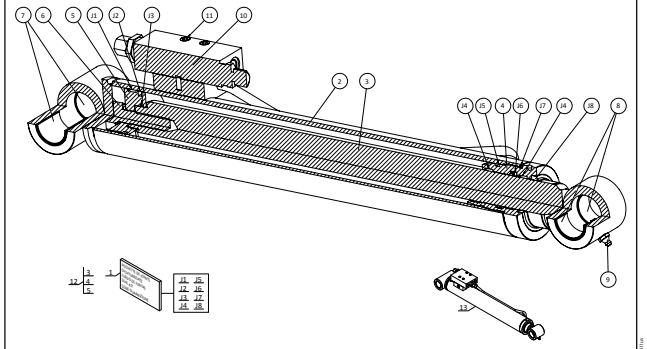

11 / 2011

10 CF 80

KISQU'A LA MACHINE
BIS DER MASCHINE
HASTA LA MAQUINA
UP TO MACHINE
FINO LA MACCHINA
↦ n° 950 064

HYDRAULIQUE (Vérin de blocage oscillation)
HYDRAULIK (Pendelblockierzylinder)
HIDRAULICO (Cilindro de bloqueo oscilación)
HYDRAULIC (Oscillation locking cylinder)
IDRAULICO (Cilindro di bloccaggio oscillazione)

260 TJ
280 TJ

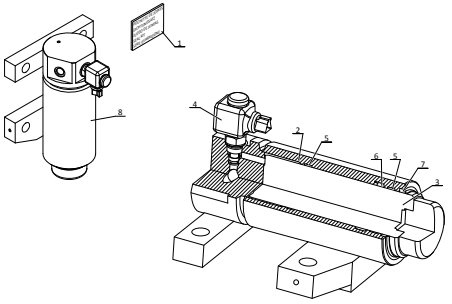

26 / 03 / 2015

10 CF 99

A PARTIR DE LA MACHINE
AB DER MASCHINE
A PARTIR DE LA MAQUINA
FROM MACHINE
A PARTIR DA MACCHINA
↦ n° 950 065

HYDRAULIQUE (Vérin de blocage oscillation)
HYDRAULIK (Pendelblockierzylinder)
HIDRAULICO (Cilindro de bloqueo oscilación)
HYDRAULIC (Oscillation locking cylinder)
IDRAULICO (Cilindro di bloccaggio oscillazione)

260 TJ
280 TJ

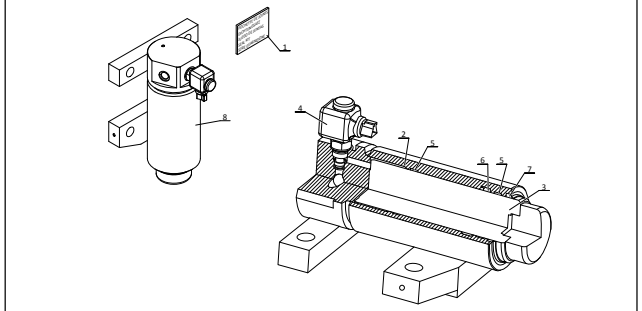

26 / 03 / 2015

10 CZ 177

HYDRAULIQUE (Vérin de rotation nacelle)
HYDRAULIK (Drehung zylinder)
HIDRAULICO (Cilindro de rotación)
HYDRAULIC (Rotation cylinder)
IDRAULICO (Cilindro de rotazione)

260 TJ

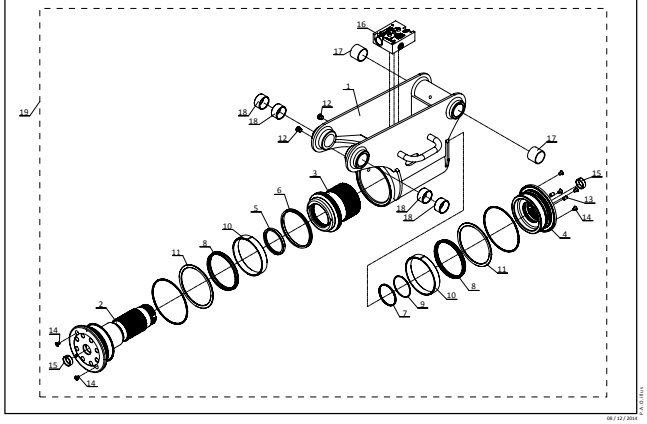

08 / 12 / 2014

10 CZ 162

HYDRAULIQUE (Vérin de rotation nacelle)
HYDRAULIK (Drehung zylinder)
HIDRAULICO (Cilindro de rotación)
HYDRAULIC (Rotation cylinder)
IDRAULICO (Cilindro de rotazione)

280 TJ

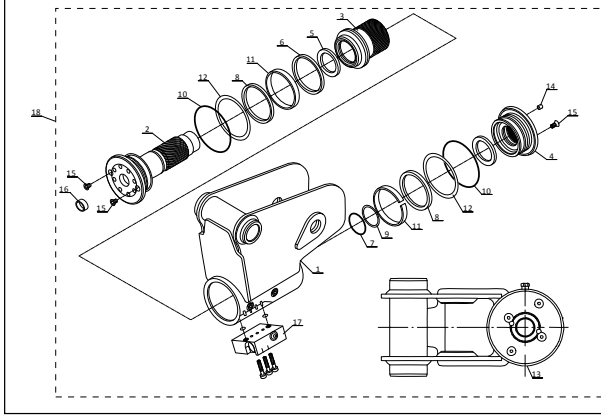

17 / 12 / 2013

10 DA 455

DISTRIBUTEUR
KOMMANDOSTEUERVENTIL
DISTRIBUIDOR
VALVE BANK
DISTRIBUTORE

260 TJ
280 TJ

POCHETTE DE JOINTS
DICHTUNGSATZ
JUEGO DE JUNTAS
SEAL KIT
SERIE GUARNIZIONE

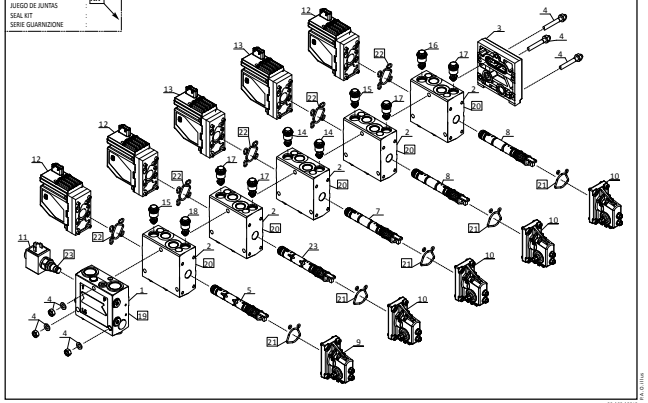

30 / 03 / 2012

10 DA 456

DISTRIBUTEUR (Bloc frein)
KOMMANDOSTEUERVENTIL (Bremseblock)
DISTRIBUIDOR (Bloque-freno)
VALVE BANK (Brake block)
DISTRIBUTORE (Brake block)

260 TJ
280 TJ

POUR REP	: 3
FUR HINW	: 3
PARA FIG	: 3
FOR ITEM	: 3
PER SEQU.	: 3

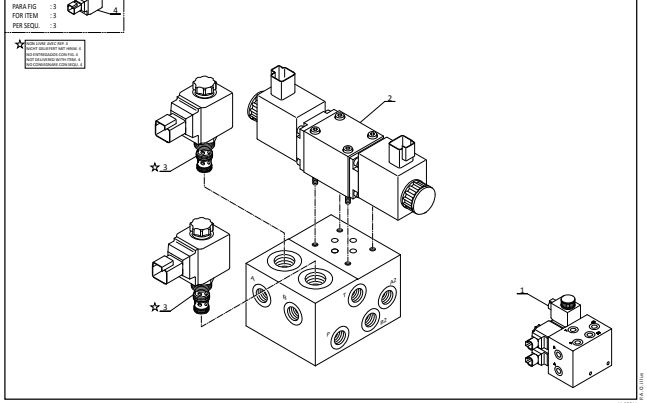

11 / 2011

10 DA 541

DISTRIBUTEUR (Bloc frein)
KOMMANDOSTEUERVENTIL (Bremseblock)
DISTRIBUIDOR (Bloque-freno)
VALVE BANK (Brake block)
DISTRIBUTORE (Brake block)

260 TJ
280 TJ

POUR REP	: 2
FUR HINW	: 2
PARA FIG	: 2
FOR ITEM	: 2
PER SEQU.	: 2

POCHETTE DE JOINTS
DICHTUNGSATZ
JUEGO DE JUNTAS
SEAL KIT
SERIE GUARNIZIONE

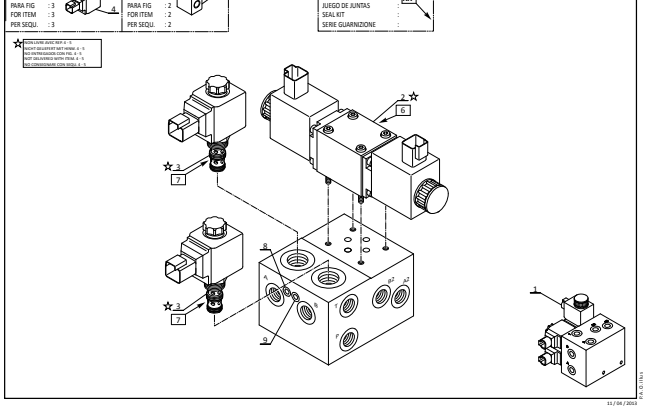

11 / 04 / 2013

INDEX

10 DA 457

DISTRIBUTEUR (Bloc fonction tourelle)
KOMMANDOSTEUERVENTIL
DISTRIBUIDOR
VALVE BANK
DISTRIBUTORE

260 TJ
280 TJ

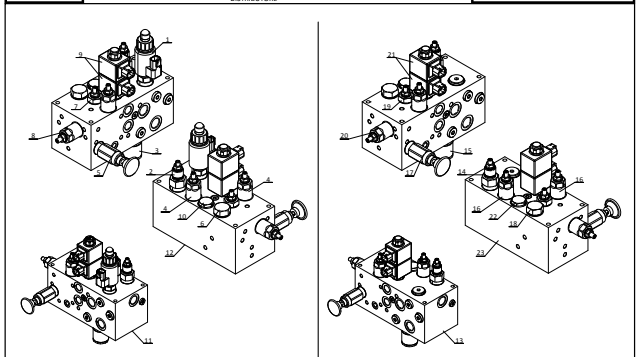

JUSQU'A LA MACHINE
BIS DER MASCHINE
HASTA LA MAQUINA
UP TO MACHINE
FINO LA MACCHINA
→ 951 514

A PARTIR DE LA MACHINE
AB DER MASCHINE
A PARTIR DE LA MAQUINA
FROM MACHINE
A PARTIR DA MACCHINA
→ 951 515

09 / 06 / 2015

10 DA 458

DISTRIBUTEUR (Bloc fonction pendulaire)
KOMMANDOSTEUERVENTIL
DISTRIBUIDOR
VALVE BANK
DISTRIBUTORE

260 TJ
280 TJ

POUR REP : 1-2-6-11
FUR HINW : 1-2-6-11
PARA FIG : 1-2-6-11
FOR ITEM : 1-2-6-11
PER SEQU. : 1-2-6-11

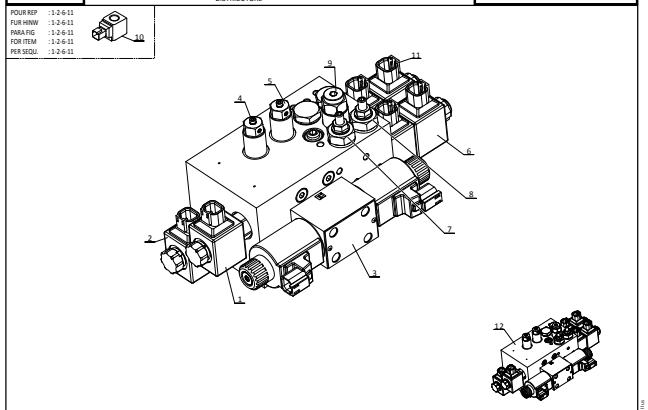

01 / 11 / 2011

10 DA 478

OPTION - DISTRIBUTEUR (Bloc fonction)
OPTION - KOMMANDOSTEUERVENTIL
OPCION - DISTRIBUIDOR
OPTION - VALVE BANK
OPZIONE - DISTRIBUTORE

260 TJ
280 TJ

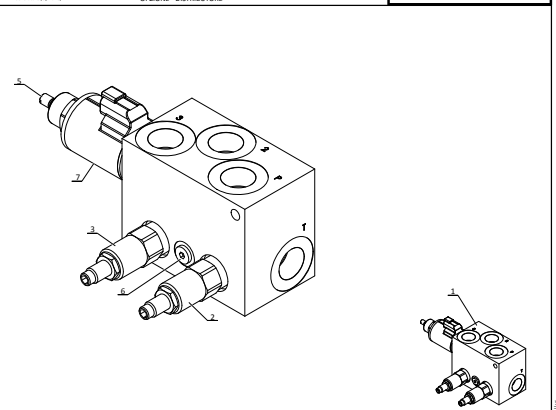

30 / 03 / 2015

10 DC 90

MOTEUR DE ROTATION
DREHUNG MOTOR
MOTOR DE ROTACION
ROTATION MOTOR
MOTORE ROTAZIONE

260 TJ
280 TJ

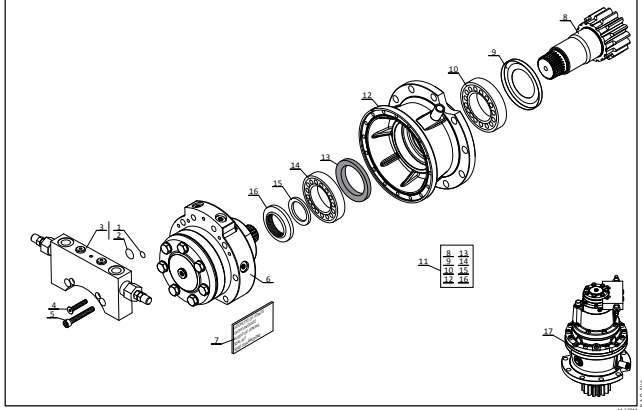

31 / 2011

11 AA 1817

JUSQU'A LA MACHINE
BIS DER MASCHINE
HASTA LA MAQUINA
UP TO MACHINE
FINO LA MACCHINA
→ 950 123

CIRCUIT ELECTRIQUE
STROMKREIS
CIRCUITO ELECTRICO
ELECTRIC CIRCUIT
IMPIANTO ELETTRICO

260 TJ
280 TJ

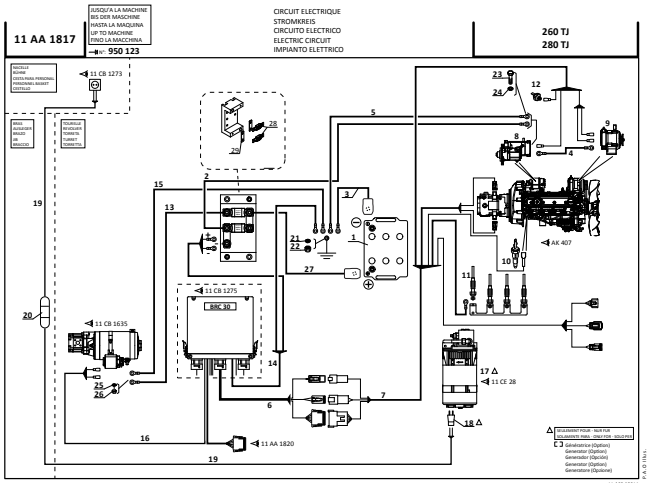

11 / 01 / 2014

11 AA 1877

A PARTIR DE LA MACHINE
AB DER MASCHINE
A PARTIR DE LA MAQUINA
FROM MACHINE
A PARTIR DA MACCHINA
→ 950 124

CIRCUIT ELECTRIQUE
STROMKREIS
CIRCUITO ELECTRICO
ELECTRIC CIRCUIT
IMPIANTO ELETTRICO

260 TJ
280 TJ

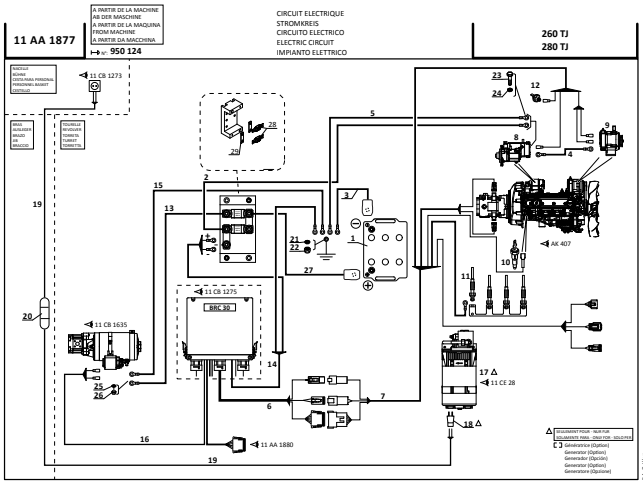

09 / 03 / 2015

11 AA 1818

JUSQU'A LA MACHINE
BIS DER MASCHINE
HASTA LA MAQUINA
UP TO MACHINE
FINO LA MACCHINA
→ 950 123

CIRCUIT ELECTRIQUE
STROMKREIS
CIRCUITO ELECTRICO
ELECTRIC CIRCUIT
IMPIANTO ELETTRICO

260 TJ
280 TJ

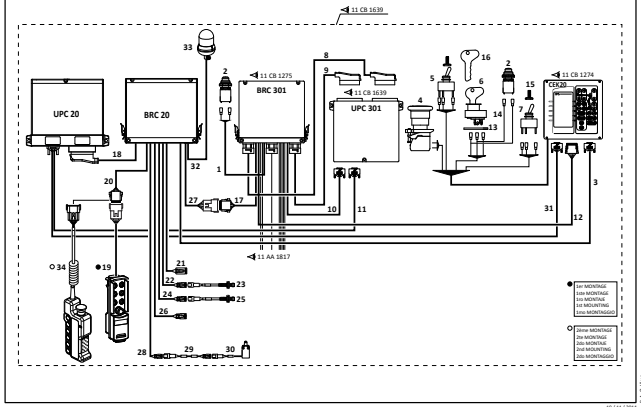

10 / 11 / 2014

11 AA 1878

A PARTIR DE LA MACHINE
AB DER MASCHINE
A PARTIR DE LA MAQUINA
FROM MACHINE
A PARTIR DA MACCHINA
→ 950 124

CIRCUIT ELECTRIQUE
STROMKREIS
CIRCUITO ELECTRICO
ELECTRIC CIRCUIT
IMPIANTO ELETTRICO

260 TJ
280 TJ

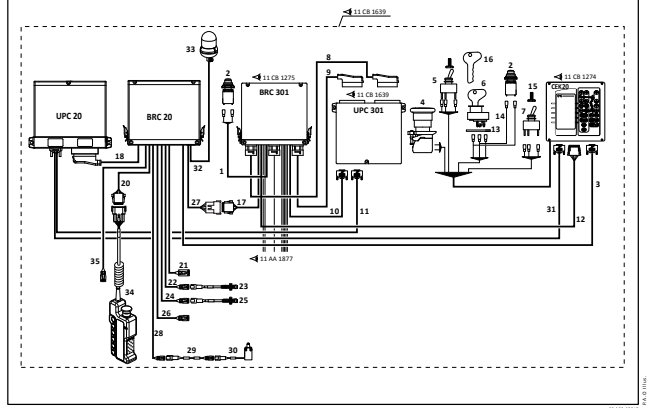

09 / 01 / 2015

11 AA 1819

JUSQU'A LA MACHINE
BIS DER MASCHINE
HASTA LA MAQUINA
UP TO MACHINE
FINO LA MACCHINA
→ 950 123

CIRCUIT ELECTRIQUE
STROMKREIS
CIRCUITO ELECTRICO
ELECTRIC CIRCUIT
IMPIANTO ELETTRICO

260 TJ
280 TJ

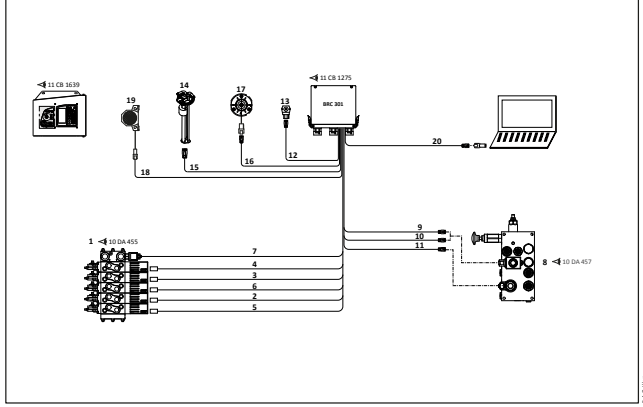

10 / 03 / 2014

INDEX

11 AA 1879

A PARTIR DE LA MACHINE
AB DER MASCHINE
A PARTIR DE LA MAQUINA
FROM MACHINE
A PARTIR DA MACCHINA
↦v: **950 124**

CIRCUIT ELECTRIQUE
STROMKREIS
CIRCUITO ELECTRICO
ELECTRIC CIRCUIT
IMPIANTO ELETTRICO

260 TJ
280 TJ

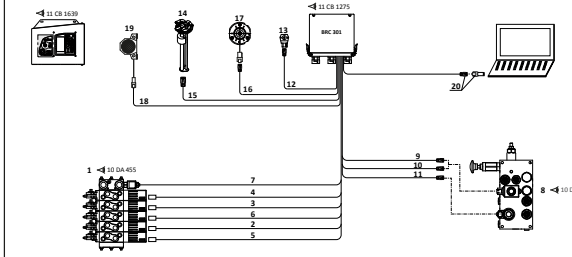

09 / 03 / 2015

11 AA 1820

JUSQU'A LA MACHINE
BIS DER MASCHINE
HASTA LA MAQUINA
UP TO MACHINE
FINO LA MACCHINA
↦v: **950 123**

CIRCUIT ELECTRIQUE
STROMKREIS
CIRCUITO ELECTRICO
ELECTRIC CIRCUIT
IMPIANTO ELETTRICO

280 TJ

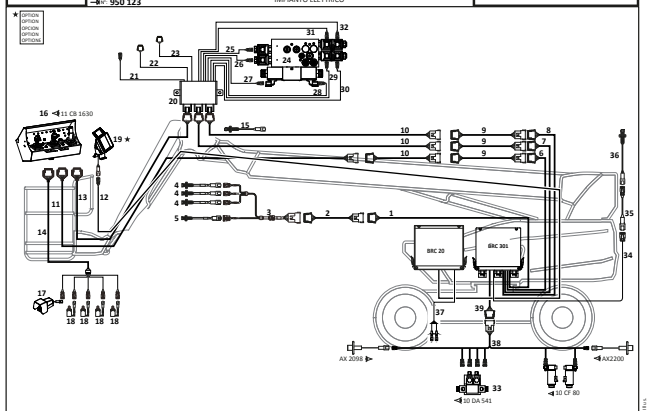

10 / 03 / 2014

11 AA 1880

A PARTIR DE LA MACHINE
AB DER MASCHINE
A PARTIR DE LA MAQUINA
FROM MACHINE
A PARTIR DA MACCHINA
↦v: **950 124**

CIRCUIT ELECTRIQUE
STROMKREIS
CIRCUITO ELECTRICO
ELECTRIC CIRCUIT
IMPIANTO ELETTRICO

280 TJ

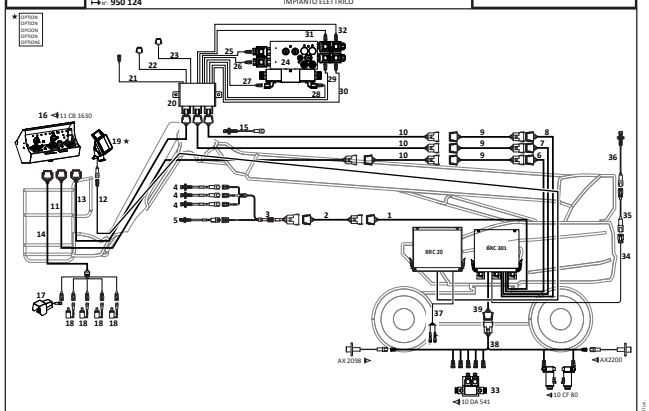

09 / 03 / 2015

11 AA 1863

JUSQU'A LA MACHINE
BIS DER MASCHINE
HASTA LA MAQUINA
UP TO MACHINE
FINO LA MACCHINA
↦v: **950 123**

CIRCUIT ELECTRIQUE
STROMKREIS
CIRCUITO ELECTRICO
ELECTRIC CIRCUIT
IMPIANTO ELETTRICO

260 TJ

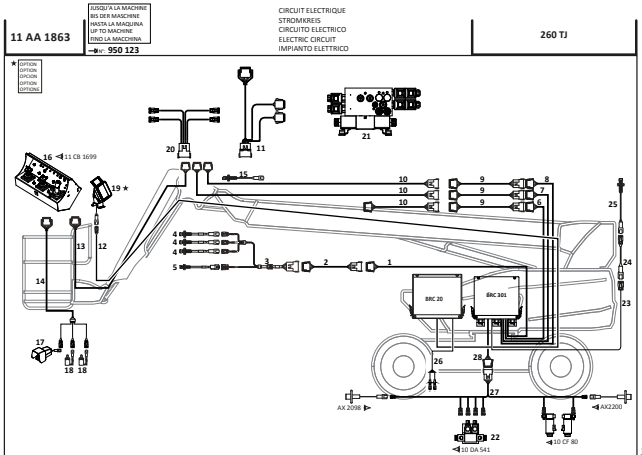

06 / 01 / 2015

11 AA 1881

A PARTIR DE LA MACHINE
AB DER MASCHINE
A PARTIR DE LA MAQUINA
FROM MACHINE
A PARTIR DA MACCHINA
↦v: **950 124**

CIRCUIT ELECTRIQUE
STROMKREIS
CIRCUITO ELECTRICO
ELECTRIC CIRCUIT
IMPIANTO ELETTRICO

260 TJ

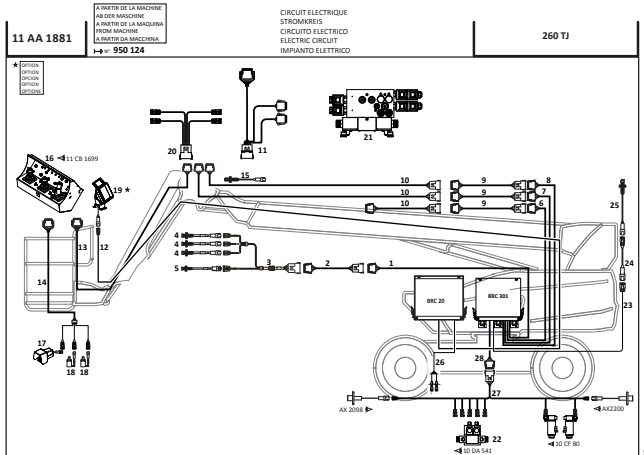

09 / 01 / 2015

11 CB 1698

ELECTRICITE (Détails)
ELEKTRIZITÄT (Einzelteile)
ELECTRICIDAD (Detalles)
ELECTRICITY (Details)
ELETTRICO (Dettaglio)

260 TJ

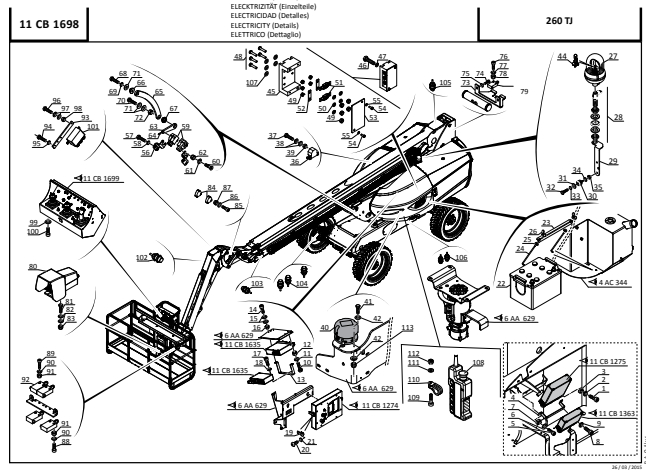

26 / 03 / 2015

11 CB 1273

ELECTRICITE (Détails)
ELEKTRIZITÄT (Einzelteile)
ELECTRICIDAD (Detalles)
ELECTRICITY (Details)
ELETTRICO (Dettaglio)

280 TJ

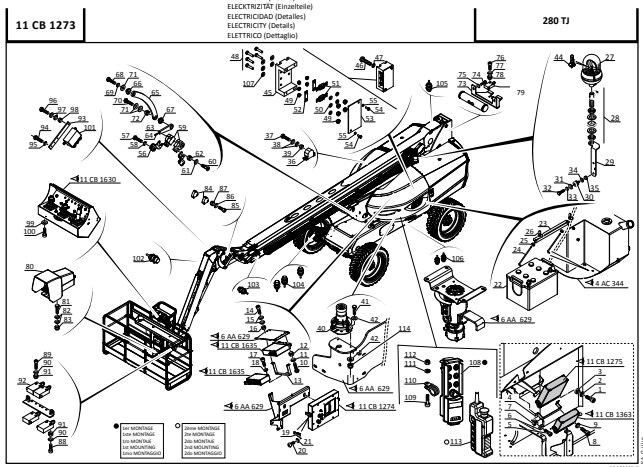

26 / 02 / 2015

11 CB 1274

ELECTRICITE (Détails)
ELEKTRIZITÄT (Einzelteile)
ELECTRICIDAD (Detalles)
ELECTRICITY (Details)
ELETTRICO (Dettaglio)

260 TJ
280 TJ

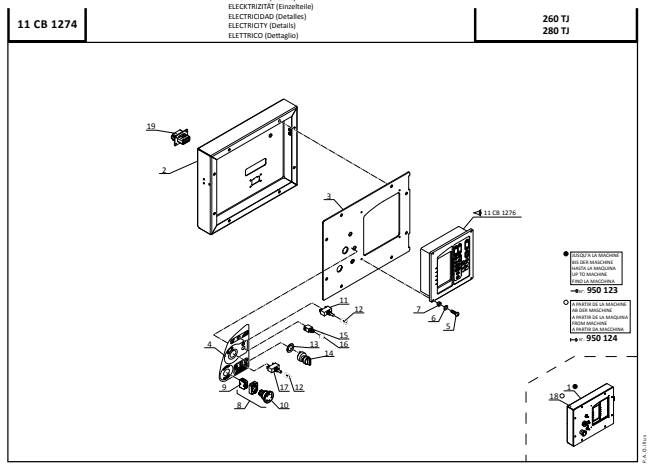

09 / 04 / 2015

11 CB 1275

ELECTRICITE (Détails)
ELEKTRIZITÄT (Einzelteile)
ELECTRICIDAD (Detalles)
ELECTRICITY (Details)
ELETTRICO (Dettaglio)

260 TJ
280 TJ

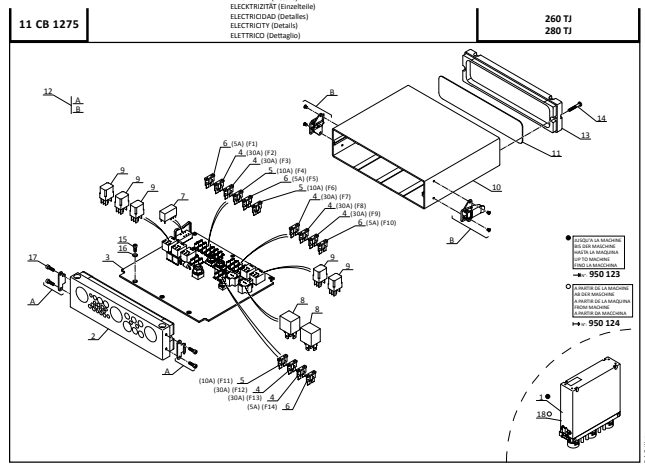

13 / 04 / 2015

INDEX

11 CB 1276

ELECTRICITE (Détails)
ELECKTRIZITÄT (Einzelteile)
ELECTRICIDAD (Detalles)
ELECTRICITY (Details)
ELETTRICO (Dettaglio)

260 TJ
280 TJ

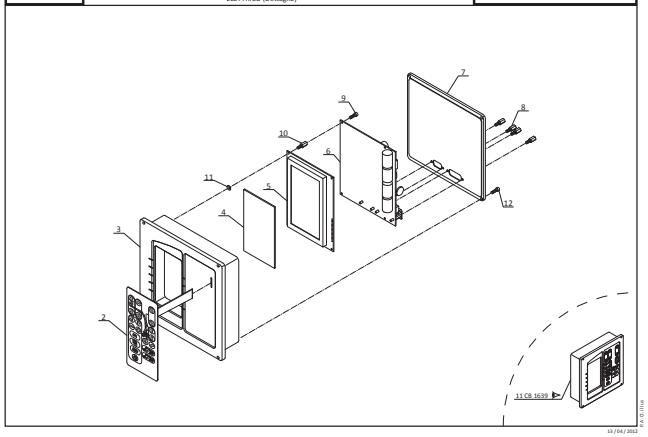

13 / 04 / 2012

11 CB 1363

ELECTRICITE (Détails)
ELECKTRIZITÄT (Einzelteile)
ELECTRICIDAD (Detalles)
ELECTRICITY (Details)
ELETTRICO (Dettaglio)

260 TJ
280 TJ

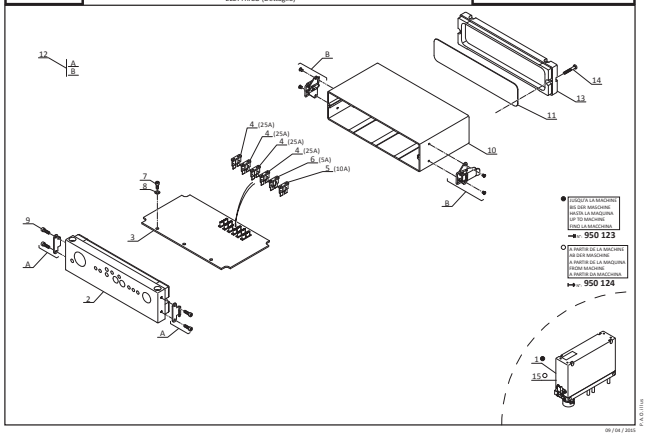

09 / 04 / 2015

11 CB 1630

JUSQU'A LA MACHINE
BIS DER MASCHINE
HASTA LA MAQUINA
UP TO MACHINE
FINO LA MACCHINA
N° 950 064

ELECTRICITE (Détails)
ELECKTRIZITÄT (Einzelteile)
ELECTRICIDAD (Detalles)
ELECTRICITY (Details)
ELETTRICO (Dettaglio)

260 TJ
280 TJ

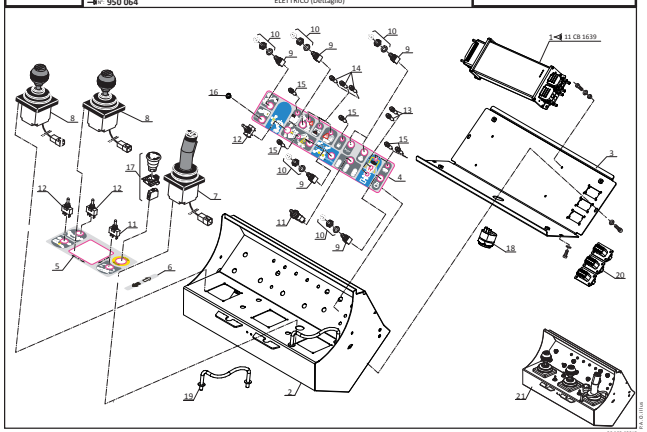

26 / 10 / 2015

11 CB 1699

A PARTIR DE LA MACHINE
AB DER MASCHINE
A PARTIR DE LA MAQUINA
FROM MACHINE
A PARTIR DA MACCHINA
N° 950 065

ELECTRICITE (Détails)
ELECKTRIZITÄT (Einzelteile)
ELECTRICIDAD (Detalles)
ELECTRICITY (Details)
ELETTRICO (Dettaglio)

260 TJ
280 TJ

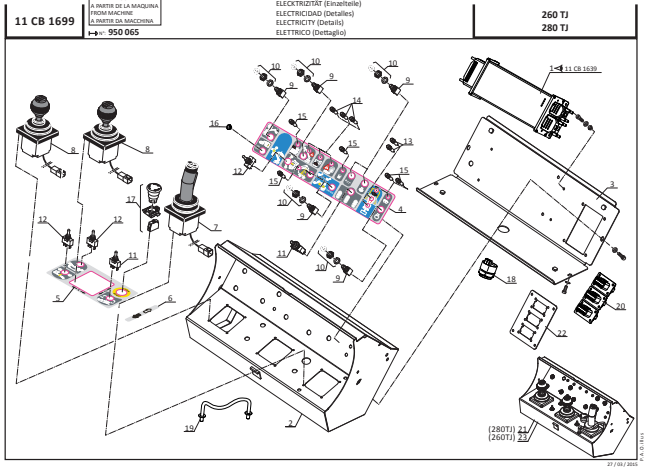

27 / 08 / 2015

11 CB 1278

JUSQU'A LA MACHINE
BIS DER MASCHINE
HASTA LA MAQUINA
UP TO MACHINE
FINO LA MACCHINA
N° 935 223

ELECTRICITE (Détails)
ELECKTRIZITÄT (Einzelteile)
ELECTRICIDAD (Detalles)
ELECTRICITY (Details)
ELETTRICO (Dettaglio)

260 TJ
280 TJ

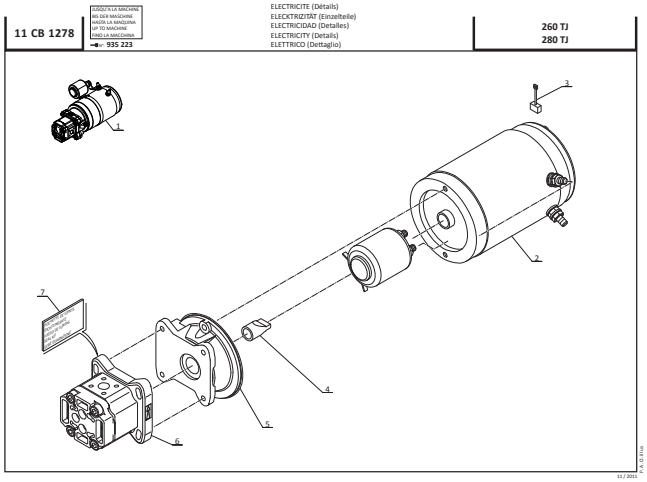

11 / 2011

11 CB 1635

A PARTIR DE LA MACHINE
AB DER MASCHINE
A PARTIR DE LA MAQUINA
FROM MACHINE
A PARTIR DA MACCHINA
N° 935 224

JUSQU'A LA MACHINE
BIS DER MASCHINE
HASTA LA MAQUINA
UP TO MACHINE
FINO LA MACCHINA
N° 941 628

ELECTRICITE (Détails)
ELECKTRIZITÄT (Einzelteile)
ELECTRICIDAD (Detalles)
ELECTRICITY (Details)
ELETTRICO (Dettaglio)

260 TJ
280 TJ

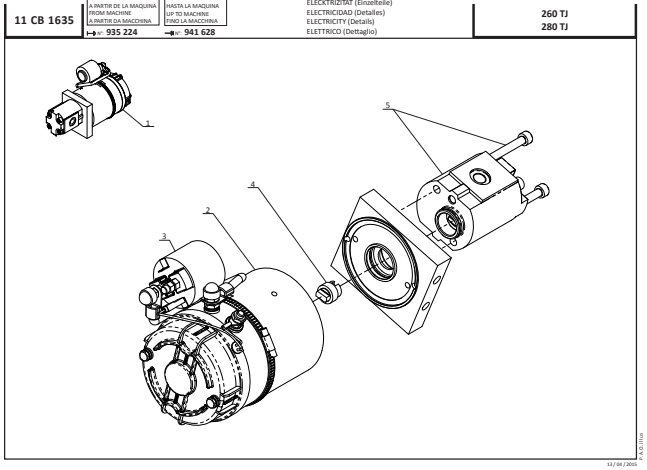

13 / 04 / 2015

11 CB 1724

A PARTIR DE LA MACHINE
AB DER MASCHINE
A PARTIR DE LA MAQUINA
FROM MACHINE
A PARTIR DA MACCHINA
N° 941 629

ELECTRICITE (Détails)
ELECKTRIZITÄT (Einzelteile)
ELECTRICIDAD (Detalles)
ELECTRICITY (Details)
ELETTRICO (Dettaglio)

260 TJ
280 TJ

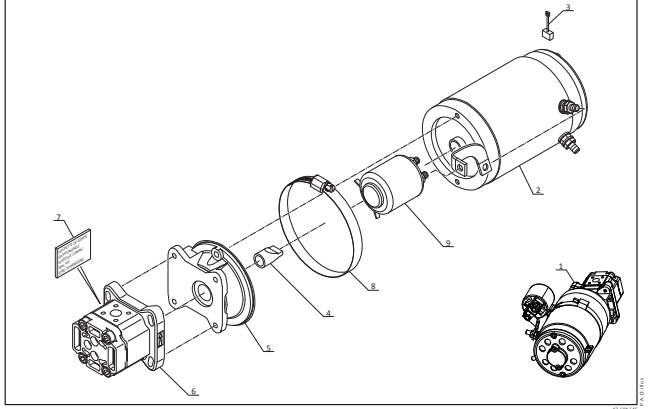

13 / 04 / 15

11 CB 1639

ELECTRICITE (Détails)
ELECKTRIZITÄT (Einzelteile)
ELECTRICIDAD (Detalles)
ELECTRICITY (Details)
ELETTRICO (Dettaglio)

260 TJ
280 TJ

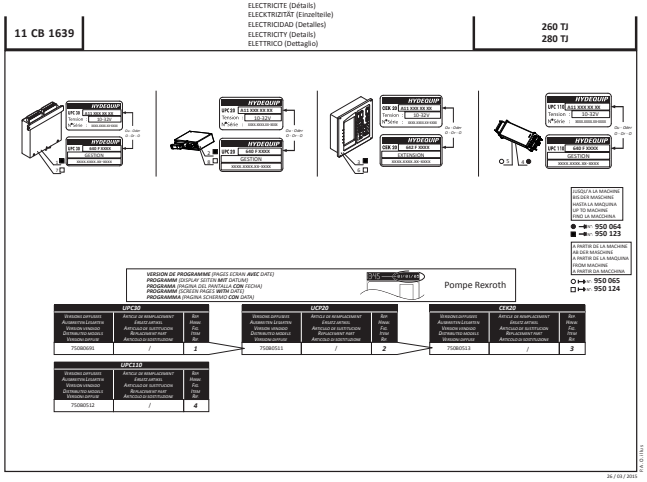

26 / 03 / 2015

11 CE 28

OPTION GENERATRICE
OPTION GENERATOR
OPCION GENERADOR
OPTION GENERATOR
OPTIONE GENERATORE

260 TJ
280 TJ

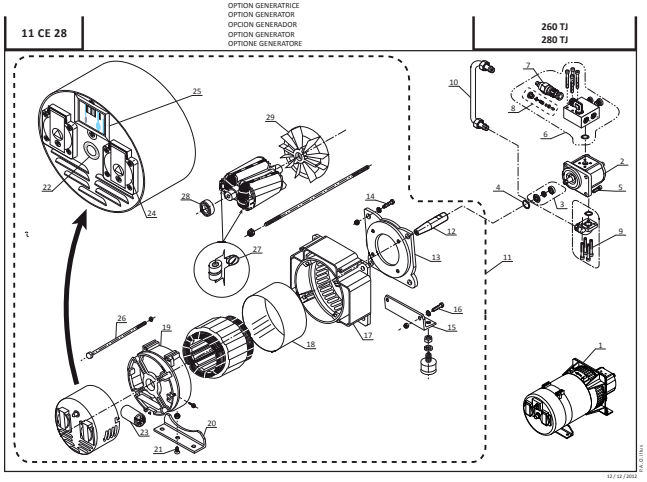

12 / 12 / 2012

INDEX

12 AA 840

ADHESIFS
KLEBSTOFF
ADHESIVO
ADHESIVE
ADESIVO

260 TJ

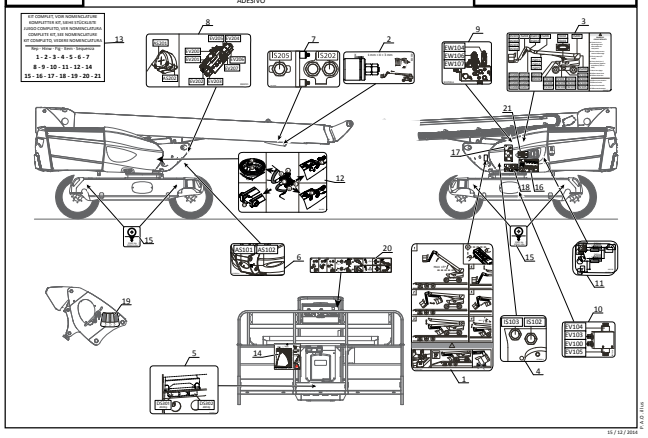

15 / 12 / 2014

12 AA 841

ADHESIFS
KLEBSTOFF
ADHESIVO
ADHESIVE
ADESIVO

260 TJ

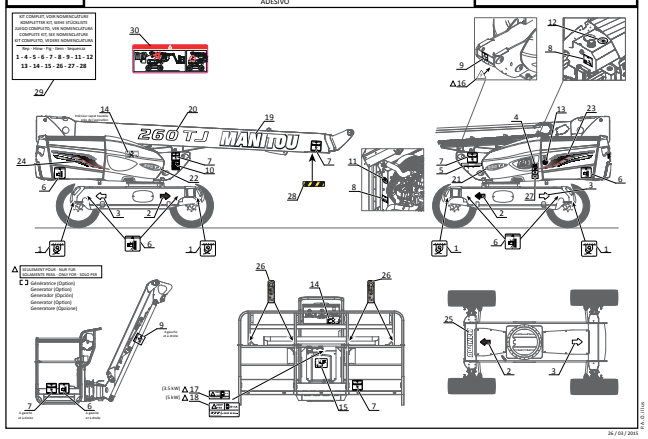

26 / 03 / 2015

12 AA 646

ADHESIFS
KLEBSTOFF
ADHESIVO
ADHESIVE
ADESIVO

280 TJ

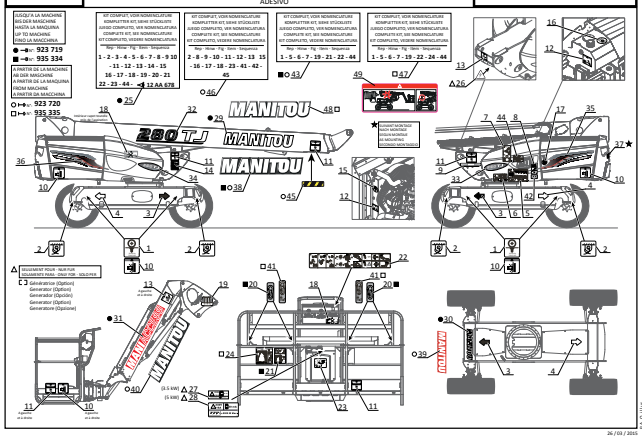

26 / 03 / 2015

12 AA 815

ADHESIFS
KLEBSTOFF
ADHESIVO
ADHESIVE
ADESIVO

280 TJ

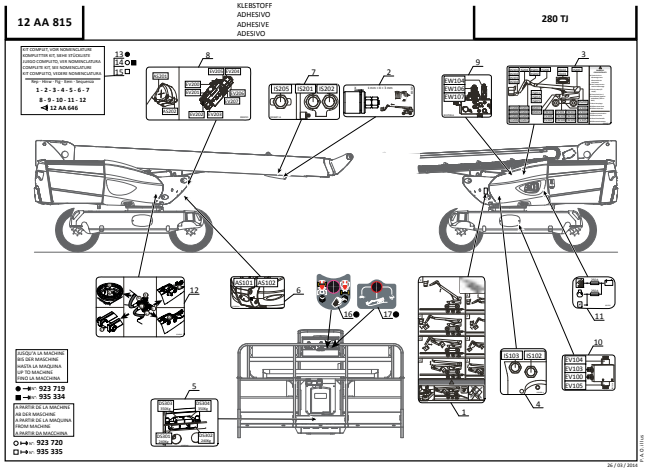

26 / 03 / 2014

12 AA 814

ADHESIFS
KLEBSTOFF
ADHESIVO
ADHESIVE
ADESIVO

260 TJ
280 TJ

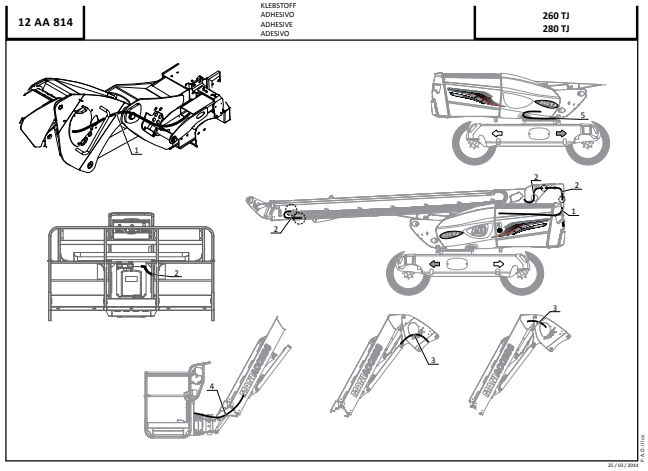

26 / 03 / 2014

17 AA 54

GRAISSAGE
SCHMIERUNG
ENGRASE
LUBRIFICATION
LUBRIFICAZIONE

260 TJ
280 TJ

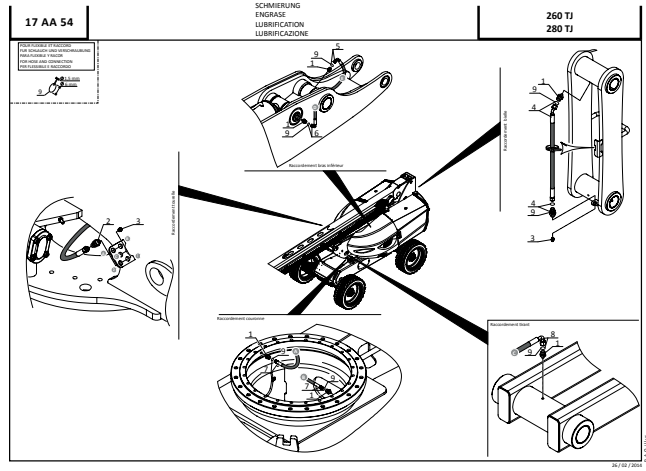

26 / 02 / 2014

I N D E X

MOTEUR

MOTOR

MOTOR

ENGINE

MOTORE

TYPE - TYPEN TIPO - TYPE - TIPO	V2403-M-E3B-MNT-7
REFERENCE - NUMMER NUMERO - NUMBER - NUMERO	831 483

AK 407 — ALTERNATEUR ET POULIE / WECHSELSTROMMASCHINE UND RIEMENSCHEIBE / ALTERNADOR Y POLEA / ALTERNATOR AND PULLEY / ALTERNATORE E PULEGGIA — 260 TJ, 280 TJ

AK 408 — ALTERNATEUR (PIARTIES COMPOSANTES) / WECHSELSTROMGENERATOR (KOMPONENTEN) / ALTERNADOR (COMPONENTES) / ALTERNATOR (COMPONENTS) / ALTERNATORE (COMPONENTI) — 260 TJ, 280 TJ

AK 409 — BLOC MOTEUR / KURBELGEHAUSE / BLOQUE DEL MOTOR / CRANKCASE / MOTORE BLOCCO — 260 TJ, 280 TJ

AK 410 — CARTER D'HUILE / OELWANNE / CARTER DE ACEITE / OIL SUMP / CARTER D'OLIO — 260 TJ, 280 TJ

AK 411 — CULASSE / ZYLINDERKOPF / CULATA / CYLINDER HEAD / TESTATA — 260 TJ, 280 TJ

AK 412 — CARTER DE DISTRIBUTION / VERTEILERGEHÄUSE / CARTER DE DISTRIBUCION / TIMING GEAR HOUSING / CARTER DI DISTRIBUZIONE — 260 TJ, 280 TJ

AK 413 — COUVRE-CULASSE / ZYLINDERKOPF-DECKEL / CUBRA LA CABEZA / HEAD COVER / COPRI TESTATA — 260 TJ, 280 TJ

AK 414 — FILTRE D'HUILE / OELFILTER / FILTRO DE ACEITE / OIL FILTER / FILTRO OLIO — 260 TJ, 280 TJ

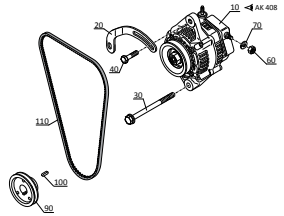

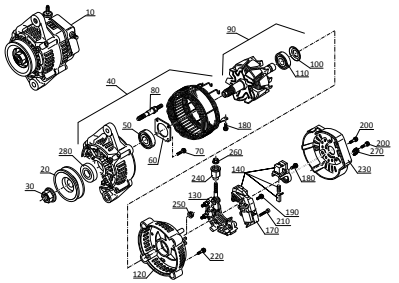

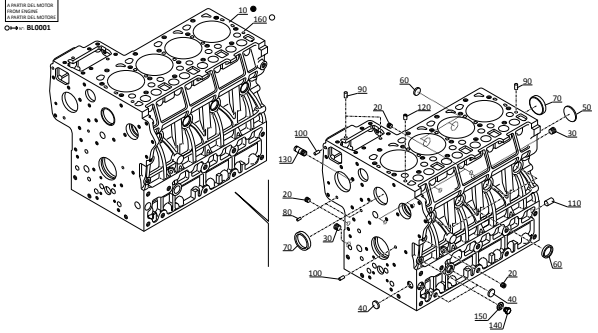

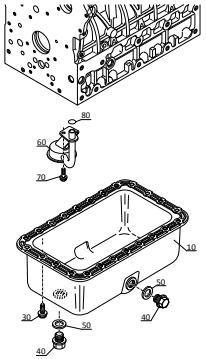

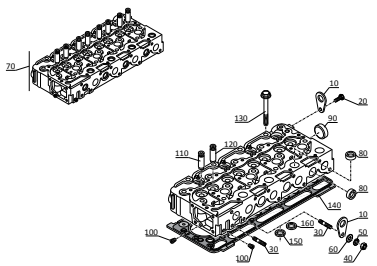

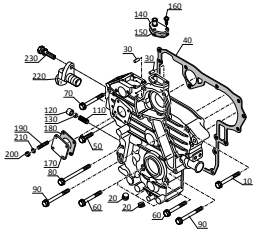

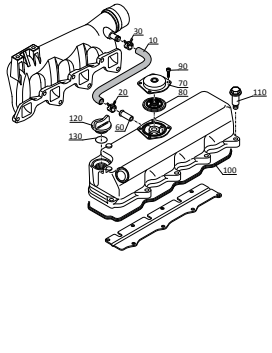

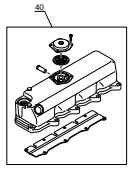

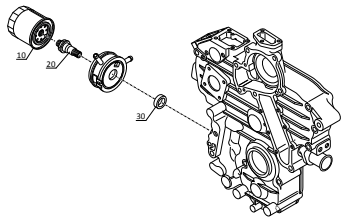

INDEX

AK 415

POUR MOTEUR / FÜR MOTOR / PARA MOTOR / FOR ENGINE / PER MOTORE
Type: **V2403-M-E3B-MNT-7**
Ref: **831 483**

JAUGE D'HUILE ET GUIDE
OLMESSSTAB UND FÜHRUNGS
GALGA DE ACEITE Y GUIA
OIL LEVEL AND GUIDE
LIVELLO DI OLIO E GUIDA

260 TJ
280 TJ

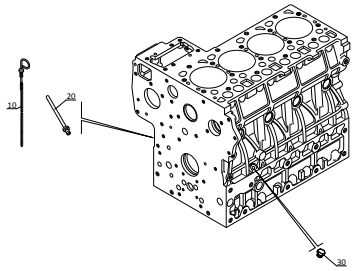

03 / 04 / 2014

AK 416

POUR MOTEUR / FÜR MOTOR / PARA MOTOR / FOR ENGINE / PER MOTORE
Type: **V2403-M-E3B-MNT-7**
Ref: **831 483**

POMPE D'HUILE
OEL PUMPE
BOMBA DE ACEITE
OIL PUMP
OLIO POMPA

260 TJ
280 TJ

JUSQU' AU MOTEUR / BIS DER MOTOR / HASTA EL MOTOR / UP TO ENGINE / FINO LA MOTORE
BP2999

A PARTIR DU MOTEUR / AB DER MOTOR / A PARTIR DEL MOTOR / FROM ENGINE / A PARTIR DEL MOTORE
BQ0001

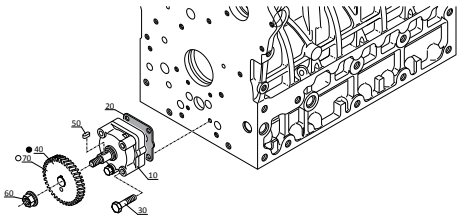

02 / 04 / 2014

AK 417

POUR MOTEUR / FÜR MOTOR / PARA MOTOR / FOR ENGINE / PER MOTORE
Type: **V2403-M-E3B-MNT-7**
Ref: **831 483**

PALIER DE VILEBREQUIN
HAUPTLAGERGEHÄUSE
COJINETE DE CIGUENAL
MAIN BEARING CASE
CUSCINETTI DELL'ALBERO A GOMITO

260 TJ
280 TJ

JUSQU' AU MOTEUR / BIS DER MOTOR / HASTA EL MOTOR / UP TO ENGINE / FINO LA MOTORE
BM2999

A PARTIR DU MOTEUR / AB DER MOTOR / A PARTIR DEL MOTOR / FROM ENGINE / A PARTIR DEL MOTORE
BN0001

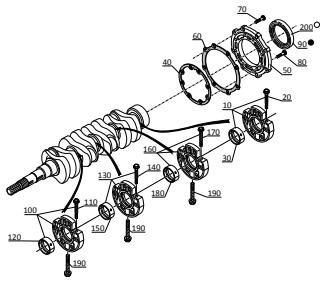

02 / 04 / 2014

AK 418

POUR MOTEUR / FÜR MOTOR / PARA MOTOR / FOR ENGINE / PER MOTORE
Type: **V2403-M-E3B-MNT-7**
Ref: **831 483**

ARBRE A CAMES ET ARBRE DE PIGNON INTERMEDIAIRE
NOCKENWELLE UND FREILAUFGETRIEBEWELLE
PIÑON DE LEVAS Y EJE INTERMEDIO
CAMSHAFT AND IDLE GEAR SHAFT
PIGNONE ALBERO A CAMME E INTERMEDIO

260 TJ
280 TJ

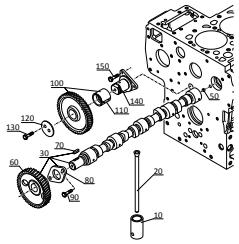

03 / 04 / 2014

AK 419

POUR MOTEUR / FÜR MOTOR / PARA MOTOR / FOR ENGINE / PER MOTORE
Type: **V2403-M-E3B-MNT-7**
Ref: **831 483**

PISTONS ET VILEBREQUIN
KOLBEN UND KURBELWELLE
PISTONES Y CYGUEÑAL
PISTONS AND CRANKSHAFT
PISTONI Y ALBERO A MANOVELLA

260 TJ
280 TJ

JUSQU' AU MOTEUR / BIS DER MOTOR / HASTA EL MOTOR / UP TO ENGINE / FINO LA MOTORE
BB2999
BM2999

A PARTIR DU MOTEUR / AB DER MOTOR / A PARTIR DEL MOTOR / FROM ENGINE / A PARTIR DEL MOTORE
BC0001
BN0001

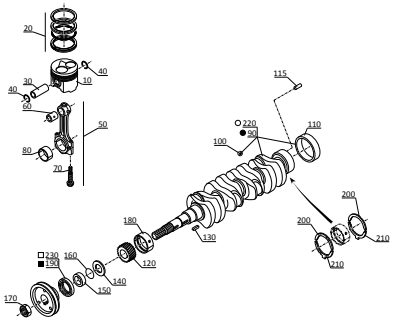

02 / 04 / 2014

AK 420

POUR MOTEUR / FÜR MOTOR / PARA MOTOR / FOR ENGINE / PER MOTORE
Type: **V2403-M-E3B-MNT-7**
Ref: **831 483**

VOLANT-MOTEUR
SCHWUNGRAD
VOLANTE-MOTOR
FLYWHEEL
VOLANO MOTORE

260 TJ
280 TJ

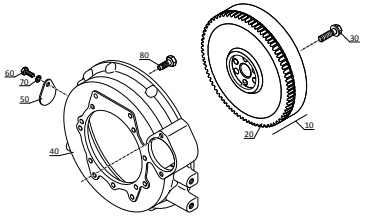

02 / 04 / 2014

AK 421

POUR MOTEUR / FÜR MOTOR / PARA MOTOR / FOR ENGINE / PER MOTORE
Type: **V2403-M-E3B-MNT-7**
Ref: **831 483**

ARBRE A CAMES DE CARBURANT ET ARBRE REGULATEUR
NOCKENWELLE KRAFTSTOFFREGLER UND ACHSE
ARBOL DE LEVAS REGULADOR DE COMBUSTIBLE
CAMSHAFT FUEL REGULATOR AND SHAFT GOUVERNOR
INGRANAGGI E ALBERO DELLA DISTRIBUZIONE

260 TJ
280 TJ

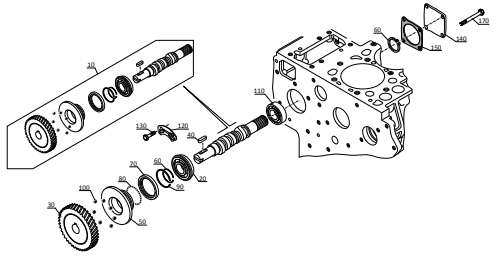

03 / 04 / 2014

AK 422

POUR MOTEUR / FÜR MOTOR / PARA MOTOR / FOR ENGINE / PER MOTORE
Type: **V2403-M-E3B-MNT-7**
Ref: **831 483**

DISPOSITIF DE RALENTISSEUR
FREILAUFAPPARAT
DISPOSITIVO DE RALENTIZADOR
IDLE APPARATUS
DISPOSITIVO RETARDER

260 TJ
280 TJ

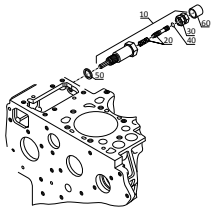

03 / 04 / 2014

AK 423

POUR MOTEUR / FÜR MOTOR / PARA MOTOR / FOR ENGINE / PER MOTORE
Type: **V2403-M-E3B-MNT-7**
Ref: **831 483**

LEVIER D'ARRET MOTEUR
MOTORABSTELLHEBEL
PALANCA DE PARADA DEL MOTOR
ENGINE STOP LEVER
LEVA ARRESTO MOTORE

260 TJ
280 TJ

JUSQU' AU MOTEUR / BIS DER MOTOR / HASTA EL MOTOR / UP TO ENGINE / FINO LA MOTORE
BM2999

A PARTIR DU MOTEUR / AB DER MOTOR / A PARTIR DEL MOTOR / FROM ENGINE / A PARTIR DEL MOTORE
BL0001

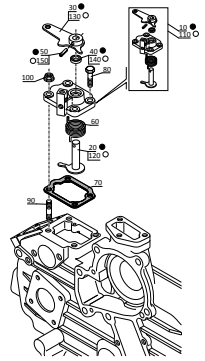

02 / 04 / 2014

INDEX

AK 424

POUR MOTEUR / FÜR MOTOR / PARA MOTOR / FOR ENGINE / PER MOTORE

Type: **V2403-M-E3B-MNT-7**
Ref: **831 483**

SOLENOIDE D'ARRET
ABSCHALTMAGNETVENTILEN
CIERRE DEL SOLENOIDE
SHUTDOWN SOLENOID
SOLENOIDE ARRESTO

260 TJ
280 TJ

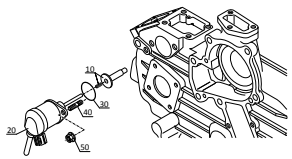

03 / 04 / 2014

P.A.O.I1ita

AK 425

POUR MOTEUR / FÜR MOTOR / PARA MOTOR / FOR ENGINE / PER MOTORE

Type: **V2403-M-E3B-MNT-7**
Ref: **831 483**

POMPE D'INJECTION
EINSPRITZPUMPE
BOMBA DE INYECCION
INJECTION PUMP
POMPA INIEZIONE

260 TJ
280 TJ

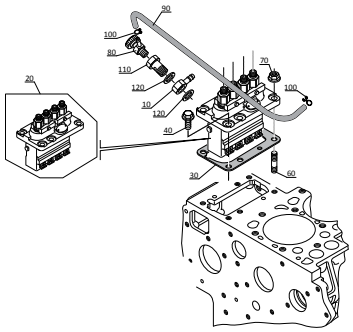

03 / 04 / 2014

P.A.O.I1ita

AK 426

POUR MOTEUR / FÜR MOTOR / PARA MOTOR / FOR ENGINE / PER MOTORE

Type: **V2403-M-E3B-MNT-7**
Ref: **831 483**

REGULATEUR DE VITESSES
GESCHWINDIGKEITSREGEL
REGULATOR DE VELOCIDAD
CRUISE CONTROL
REGOLATORE DEL CAMBIO

260 TJ
280 TJ

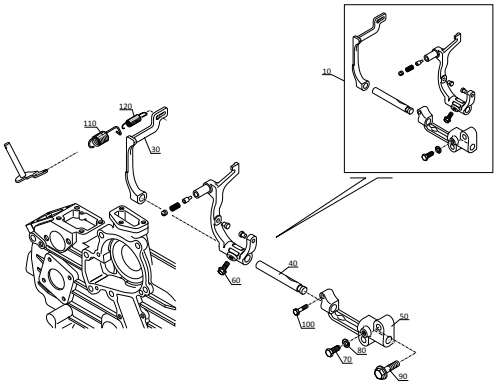

03 / 04 / 2014

P.A.O.I1ita

AK 427

POUR MOTEUR / FÜR MOTOR / PARA MOTOR / FOR ENGINE / PER MOTORE

Type: **V2403-M-E3B-MNT-7**
Ref: **831 483**

PLAQUE DE VITESSE - CONTROLE
PLATTE GESCHWINDIGKEIT - KONTROLLE
PLACA DE LA VELOCIDAD - DE CONTROL
PLATE SPEED - CONTROL
PIASTRA DI VELOCITA - CONTROLLO

260 TJ
280 TJ

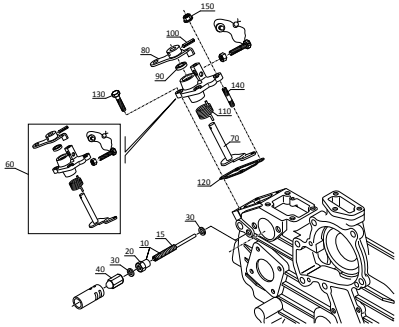

03 / 04 / 2014

P.A.O.I1ita

AK 428

POUR MOTEUR / FÜR MOTOR / PARA MOTOR / FOR ENGINE / PER MOTORE

Type: **V2403-M-E3B-MNT-7**
Ref: **831 483**

PORTE-INJECTEUR ET BOUGIE DE PRECHAUFFAGE
TRAGER INJEKTOR UND GLÜHKERZE
PORTADOR DEL INYECTOR Y BUJIA
CARRIER INJECTOR AND GLOW PLUG
VETTORE INIETTORI E CANDELETTE

260 TJ
280 TJ

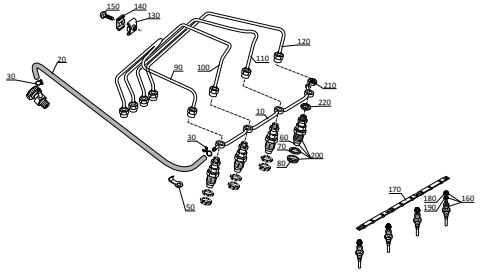

03 / 04 / 2014

P.A.O.I1ita

AK 429

POUR MOTEUR / FÜR MOTOR / PARA MOTOR / FOR ENGINE / PER MOTORE

Type: **V2403-M-E3B-MNT-7**
Ref: **831 483**

POMPE D'ALIMENTATION (MECANIQUE)
KRAFTSTOFFPUMPE (MECHANISCH)
BOMBEA DE ALIMENTACIÓN
FUEL PUMP (MECHANICAL)
POMPA DI ALIMENTAZIONE (MECCANICA)

260 TJ
280 TJ

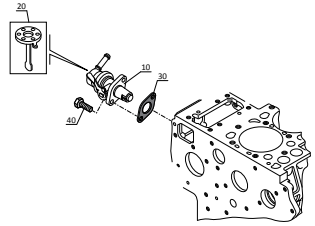

03 / 04 / 2014

P.A.O.I1ita

AK 430

POUR MOTEUR / FÜR MOTOR / PARA MOTOR / FOR ENGINE / PER MOTORE

Type: **V2403-M-E3B-MNT-7**
Ref: **831 483**

COUVERCLE
DECKEL
TAPA
COVER
COPERCHIO

260 TJ
280 TJ

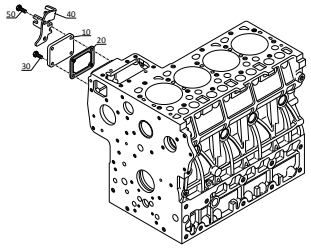

03 / 04 / 2014

P.A.O.I1ita

AK 431

POUR MOTEUR / FÜR MOTOR / PARA MOTOR / FOR ENGINE / PER MOTORE

Type: **V2403-M-E3B-MNT-7**
Ref: **831 483**

DEMARREUR
ANLASSEUR
ARRANCADOR
STARTER MOTOR
MOTORINO AVVIAMENTO

260 TJ
280 TJ

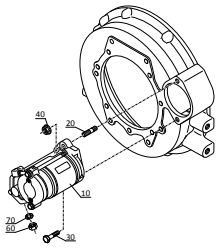

03 / 04 / 2014

P.A.O.I1ita

AK 432

POUR MOTEUR / FÜR MOTOR / PARA MOTOR / FOR ENGINE / PER MOTORE

Type: **V2403-M-E3B-MNT-7**
Ref: **831 483**

DEMARREUR (PARTIES COMPOSANTES)
ANLASSEUR (KOMPONENTEN)
ARRANCADOR (COMPONENTES)
STARTER MOTOR (COMPONENTS)
MOTORINO AVVIAMENTO (COMPONENTI)

260 TJ
280 TJ

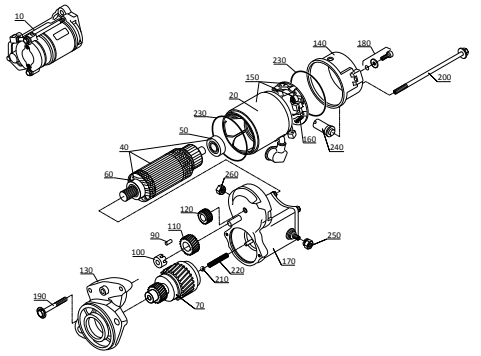

03 / 04 / 2014

P.A.O.I1ita

INDEX

AK 433

POUR MOTEUR / FÜR MOTOR / PARA MOTOR / FOR ENGINE / PER MOTORE

Type: **V2403-M-E3B-MNT-7**
Ref: **831 483**

CONTACT A HUILE/THERMOMETRE
ÖELSCHALTER UND THERMOMETER
CONTACTO CON EL ACEITE/TERMOMETRO
OIL SWITCH VAND THERMOMETER
CONTATTA OLIO E TERMOMETRO

260 TJ
280 TJ

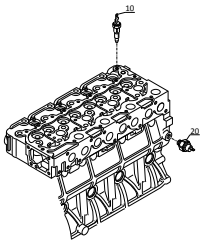

03 / 04 / 2014

AK 434

POUR MOTEUR / FÜR MOTOR / PARA MOTOR / FOR ENGINE / PER MOTORE

Type: **V2403-M-E3B-MNT-7**
Ref: **831 483**

BRIDE A EAU ET THERMOSTAT
WASSER BRIDA UND THERMOSTAT
FLANGIA DE AGUA Y TERMOSTATO
WATER FLANGE AND TERMOSTAT
FLANGIA ACQUA E TERMOSTATO

260 TJ
280 TJ

JUSQU'AU MOTEUR / BIS DEM MOTOR / HASTA EL MOTOR / UP TO ENGINE / FINO AL MOTORE
Kit: **BH2999**

A PARTIR DU MOTEUR / AB DEM MOTOR / A PARTIR DEL MOTOR / FROM ENGINE / A PARTIR DEL MOTORE
Kit: **BJ0001**

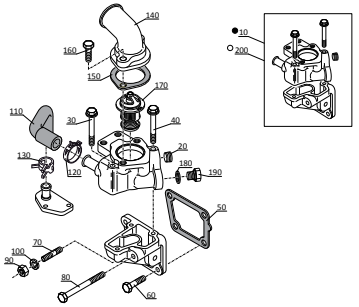

02 / 04 / 2014

AK 435

POMPE A EAU
WASSER PUMPE
BOMBA DE AGUA
WATER PUMP
POMPA DELL'ACQUA

260 TJ
280 TJ

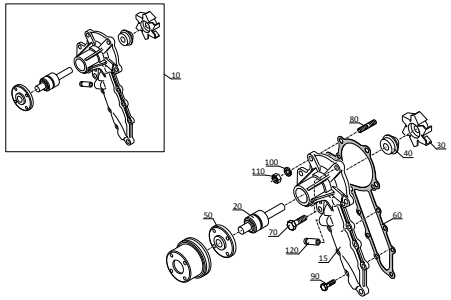

02 / 04 / 2014

AK 436

POULIE DE VENTILATEUR
VENTILATOR SCHEIBE
POLEA DE VENTILADOR
FAN PULLEY
PULEGGIA DI VENTILATORE

260 TJ
280 TJ

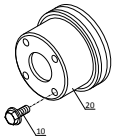

04 / 04 / 2014

AK 437

SOUPAPES - CULBUTEURS
VENTIL KIPPENARM
VALVULAS - BALANCIN
VALVE AND ROCKER ARM
VALVOLA - BILANCIERE

260 TJ
280 TJ

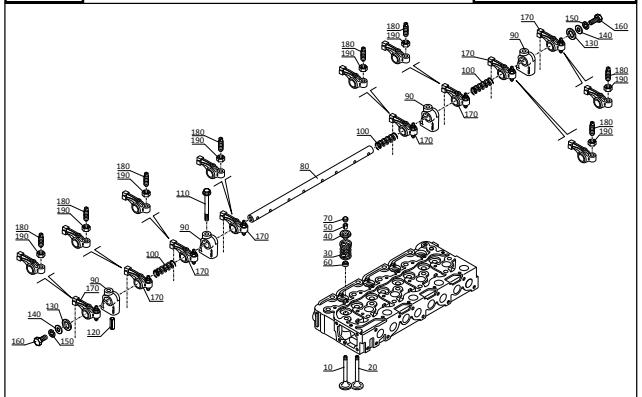

04 / 04 / 2014

AK 438

COLLECTEUR D'ADMISSION
ANSAUGLEITUNG
COLECTOR DE ADMISION
INTAKE MANIFOLD
COLETTORE DI AMMISSIONE

260 TJ
280 TJ

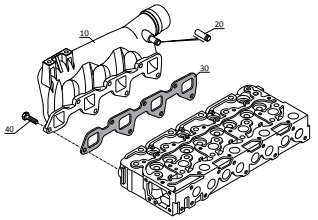

04 / 04 / 2014

AK 439

COLLECTEUR D'ECHAPPEMENT
AUSPUFFSAMMELROHR
COLECTOR DE ESCAPE
EXHAUST MANIFOLD
COLLETTORE DI SCARICO

260 TJ
280 TJ

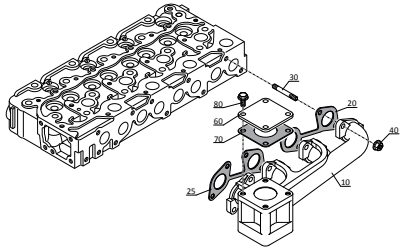

04 / 04 / 2014

AK 440

REFROIDISSEMENT
ÖELKUEHLER
ENFRIAMIENTO
OIL COOLER
RAFFREDDAMENTO

260 TJ
280 TJ

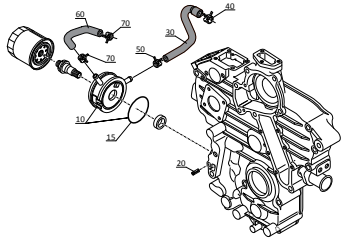

04 / 04 / 2014

AK 441

ACCESSOIRES ET PIECES DE SERVICE
ZUBEHÖR UND SERVIERTEILE
ACCESORIOS Y PIEZAS PARA SERVIR
ACCESSORIES AND SERVING PIECES
ACCESSORI E SERVONO PEZZI

260 TJ
280 TJ

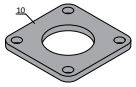

04 / 04 / 2014

INDEX

ESSIEU AVANT - VORNACHSE
EJE DELANTERO - FRONT AXLE
ASSALE ANTERIORE

TYPE - TYPEN TIPO - TYPE TIPO	212 / 908
REFERENCE - NUMMER NUMERO - NUMBER RIFERIMENTO	830 819

AX 2808 — ESSIEU AVANT / VORNACHSE / EJE DELANTERO / FRONT AXLE / ASSALE ANTERIORE — 260 TJ 280 TJ

AX 2196 — CARTER ESSIEU AVANT / VORNACHSE GEHÄUSE / CARTER EJE DELANTERO / FRONT AXLE CASING / CARTER ASSALE ANTERIORE — 260 TJ 280 TJ

AX 2197 — DIFFERENTIEL ESSIEU AVANT / VORNACHSEDIFFERENTIAL / DIFERENCIAL EJE DELANTERO / FRONT AXLE DIFFERENTIAL / DIFFERENZIALE ASSALE ANTERIORE — 260 TJ 280 TJ

AX 2198 — DIFFERENTIEL ESSIEU AVANT / VORNACHSEDIFFERENTIAL / DIFERENCIAL EJE DELANTERO / FRONT AXLE DIFFERENTIAL / DIFFERENZIALE ASSALE ANTERIORE — 260 TJ 280 TJ

AX 2199 — CARTER ESSIEU AVANT / VORNACHSE GEHÄUSE / CARTER EJE DELANTERO / FRONT AXLE CASING / CARTER ASSALE ANTERIORE — 260 TJ 280 TJ

AX 2200 — CARTER ESSIEU AVANT / VORNACHSE GEHÄUSE / CARTER EJE DELANTERO / FRONT AXLE CASING / CARTER ASSALE ANTERIORE — 260 TJ 280 TJ

AX 2201 — SUPPORT ESSIEU AVANT / VORNACHSE TRÄGER / SOPORTE EJE DELANTERO / FRONT AXLE BRACKET / SUPPORTO ASSALE ANTERIORE — 260 TJ 280 TJ

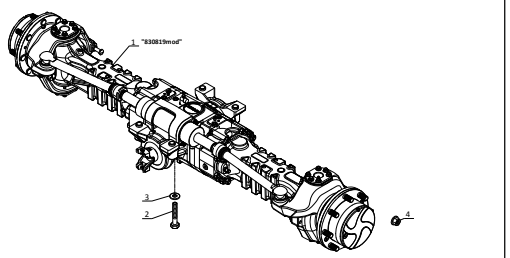

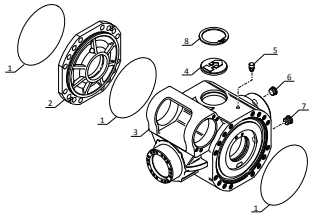

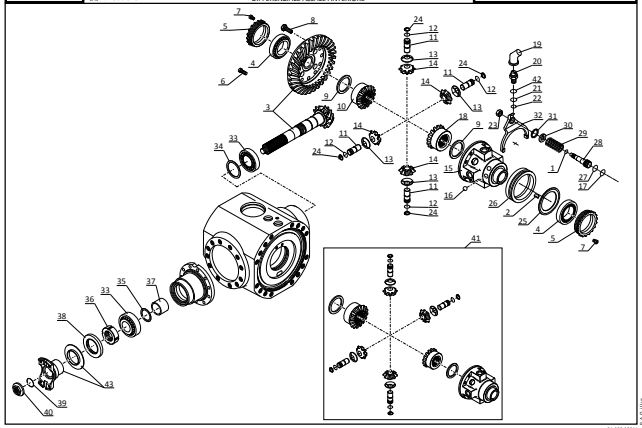

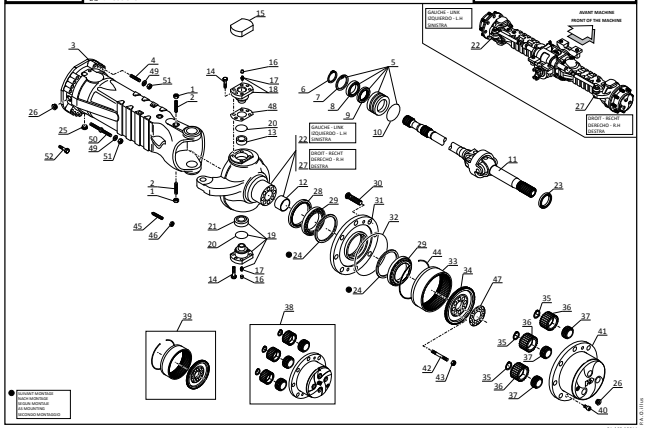

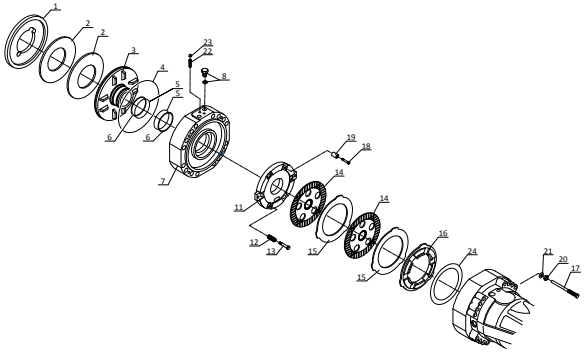

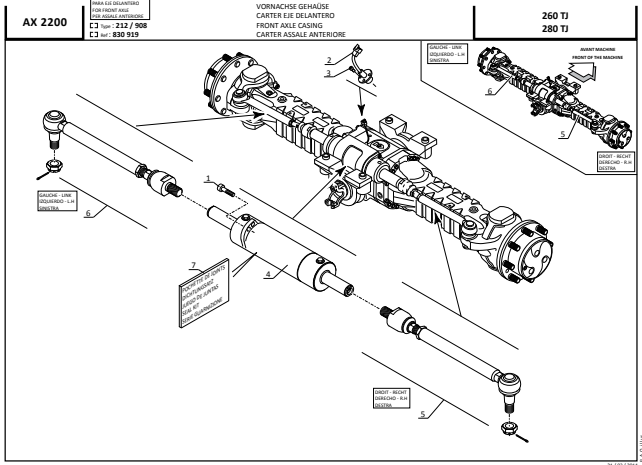

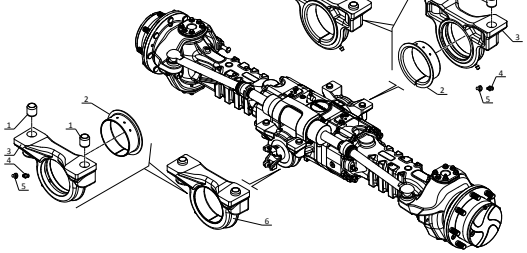

INDEX

ESSIEU ARRIERE - HINTERACHSE
EJE TRASERO - REAR AXLE
ASSALE POSTERIORE

TYPE - TYPEN TIPO - TYPE TIPO	311 / 212 / 231
REFERENCE - NUMMER NUMERO - NUMBER RIFERIMENTO	831 008

AX 2743 — ESSIEU ARRIERE / HINTERACHSE / EJE TRASERO / REAR AXLE / ASSALE POSTERIORE — 260 TJ 280 TJ

AX 2094 — CARTER ESSIEU ARRIERE / HINTERACHSE GEHAUSE / CARTER EJE TRASERO / REAR AXLE CASING / CARTER ASSALE POSTERIORE — 260 TJ 280 TJ

AX 2095 — DIFFERENTIEL ESSIEU ARRIERE / HINTERACHSDIFFERENTIAL / DIFERENCIAL EJE TRASERO / REAR AXLE DIFFERENTIAL / DIFFERENZIALE ASSALE POSTERIORE — 260 TJ 280 TJ

AX 2096 — REDUCTEUR ESSIEU ARRIERE / HINTERACHSE REDUKTIONSGETRIEBE / REDUCTOR EJE TRASERO / REAR AXLE REDUCTION GEAR / RIDUTTORE ASSALE POSTERIORE — 260 TJ 280 TJ

AX 2097 — FREIN A DISQUE A BAIN D'HUILE - ESSIEU ARRIERE / ÖLBADSCHEIBENBREMSE - HINTERACHSE / FRENO DE DISCO A BANO DE ACEITE - EJE TRASERO / OIL BATH DISC BRAKE - REAR AXLE / FRENO A DISCO IN BAGNO D'OLIO - ASSALE POSTERIORE — 260 TJ 280 TJ

AX 2098 — SYSTEME DE DIRECTION ESSIEU ARRIERE / HINTERACHSE LENKSYSTEM / SISTEMA DE DIRECCION EJE TRASERO / REAR AXLE STEERING SYSTEM / SISTEMA DI STERZO ASSALE POSTERIORE — 260 TJ 280 TJ

AX 2099 — BOITE DE TRANSFERT COMPLETE / KOMPLETTER RADERKASTEN / CAJA DE TRANSFERENCIA COMPLETA / COMPLETE TRANSFER BOX / SCATOLA TRASFERIMENTA COMPLETA — 260 TJ 280 TJ

INDEX

MOTEUR HYDROSTATIQUE

HYDROSTATIK MOTOR

MOTOR HIDROSTATICO

HYDROSTATIC MOTOR

MOTORE IDROSTATICO

TYPE - TYPEN TIPO - TYPE - TIPO	A2FM125
REFERENCE - NUMMER NUMERO - NUMBER - NUMERO	831 038

BC 232	MOTEUR HYDROSTATIQUE HYDROSTATIK MOTOR MOTOR HIDROSTATICO HYDROSTATIC MOTOR MOTORE IDROSTATICO	260 TJ 280 TJ

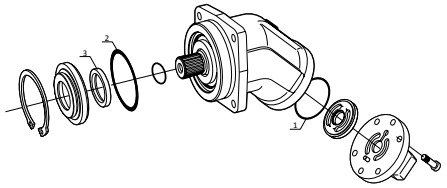

P.A.O. Illus

27 / 11 / 2011

POMPE A CYLINDREE VARIABLE

VERSTELLPUMPE

BOMBA DE CILINDRADA VARIABLE

VARIABLE DISPLACEMENT PUMP

POMPA CILINDRATA VARIABILE

TYPE - TYPEN TIPO - TYPE - TIPO	A4VG56
REFERENCE - NUMMER NUMERO - NUMBER - NUMERO	830 940

BC 233	POMPE A CYLINDREE VARIABLE VERSTELLPUMPE BOMBA DE CILINDRADA VARIABLE VARIABLE DISPLACEMENT PUMP POMPA CILINDRATA VARIABILE	260 TJ 280 TJ

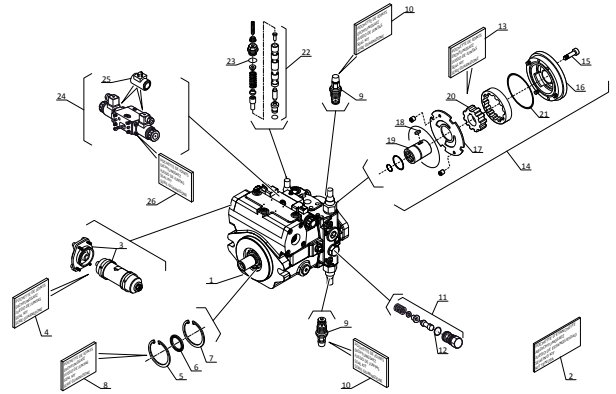

P.A.O. Illus

05 / 11 / 2011

CARDAN DE TRANSMISSION

KARDANKUPPLUNG

CARDAN DE TRANSMISION

CARDAN COUPLING

CARDANO DI TRASMISSIONE

830 360

BP 320	CARDAN DE TRANSMISSION KARDANKUPPLUNG CARDAN DE TRANSMISION CARDAN COUPLING CARDANO DI TRASMISSIONE	260 TJ 280 TJ

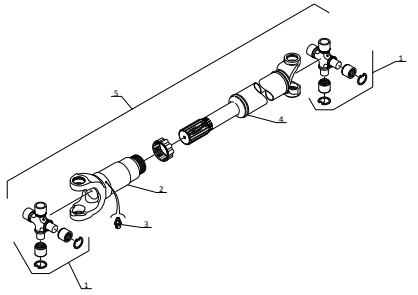

P.A.O. Illus

05 / 11 / 2011

FILTRES ET COURROIES
FILTERS UND KEILRIEMENS
FILTROS Y CORREAS
FILTERS AND BELTS
FILTROS E CINGHIA

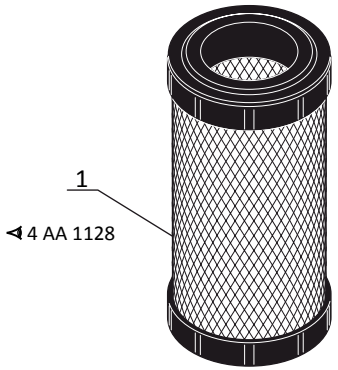

CARTOUCHE FILTRE À AIR
LUFTFILTEREINSATZ
CARTUCHO FILTRO DE AIRE
AIR FILTER CARTRIDGE
CARTUCCIA FILTRO ARIA

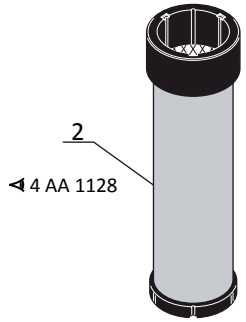

CARTOUCHE SÉCURITÉ FILTRE À AIR
SICHERHEIT LUFTFILTEREINSATZ
CARTUCHO SEGURIDAD FILTRO DE AIRE
SECURITY AIR FILTER CARTRIDGE
CARTUCCIA DI SICUREZZA FILTRO ARIA

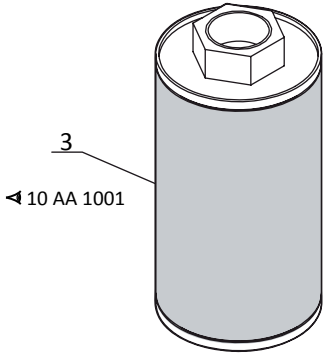

CRÉPINE DU CIRCUIT PRINCIPAL
SEIHER HAUPTKREIS
FILTRO DE PASO DE CIRCUITO PRINCIPAL
PRINCIPAL CIRCUIT STRAINER
PIGNA CIRCUITO PRINCIPALE

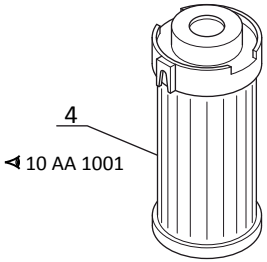

CARTOUCHE FILTRE À HUILE AUXILIAIRE
NOT-ÖLFILTEREINSATZ
CARTUCHO FILTRO DE ACEITE AUXILIAR
AUXILIARY OIL FILTER CARTRIDGE
CARTUCCIA FILTRO OLIO SECONDARIO

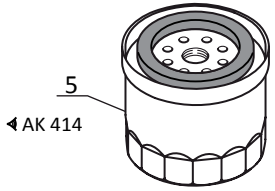

FILTRE A HUILE MOTEUR
ÖL FILTER MOTOR
FILTRO ACEITE MOTOR
OIL FILTER ENGINE
FILTRO OLIO MOTORE

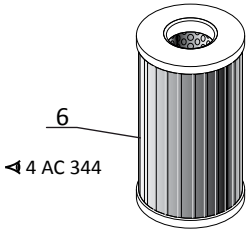

FILTRE À COMBUSTIBLE
BRENNSTOFFILTER
FILTRO DE COMBUSTIBLE
FUEL FILTER
FILTRO GASOLIO

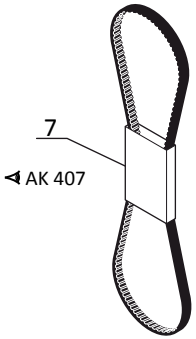

COURROIE DE VENTILATEUR
VENTILATORRIEMEN
CORREA DE VENTILADOR
FAN BELT
CINGHIA VENTOLA

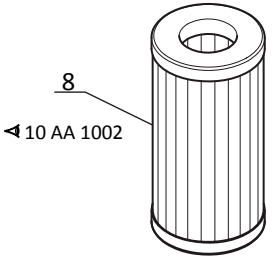

CARTOUCHE FILTRE À HUILE TRANSMISSION
ÖLFILTERPATRONE HYDROSTATISCHEN
CARTUCHO FILTRO DE ACEITE HIDROSTATICA
OIL FILTER CARTRIDGE HYDROSTATIC
CARTUCCIA FILTRO DELL'OLIO IDROSTATICO

P.A.O.illus

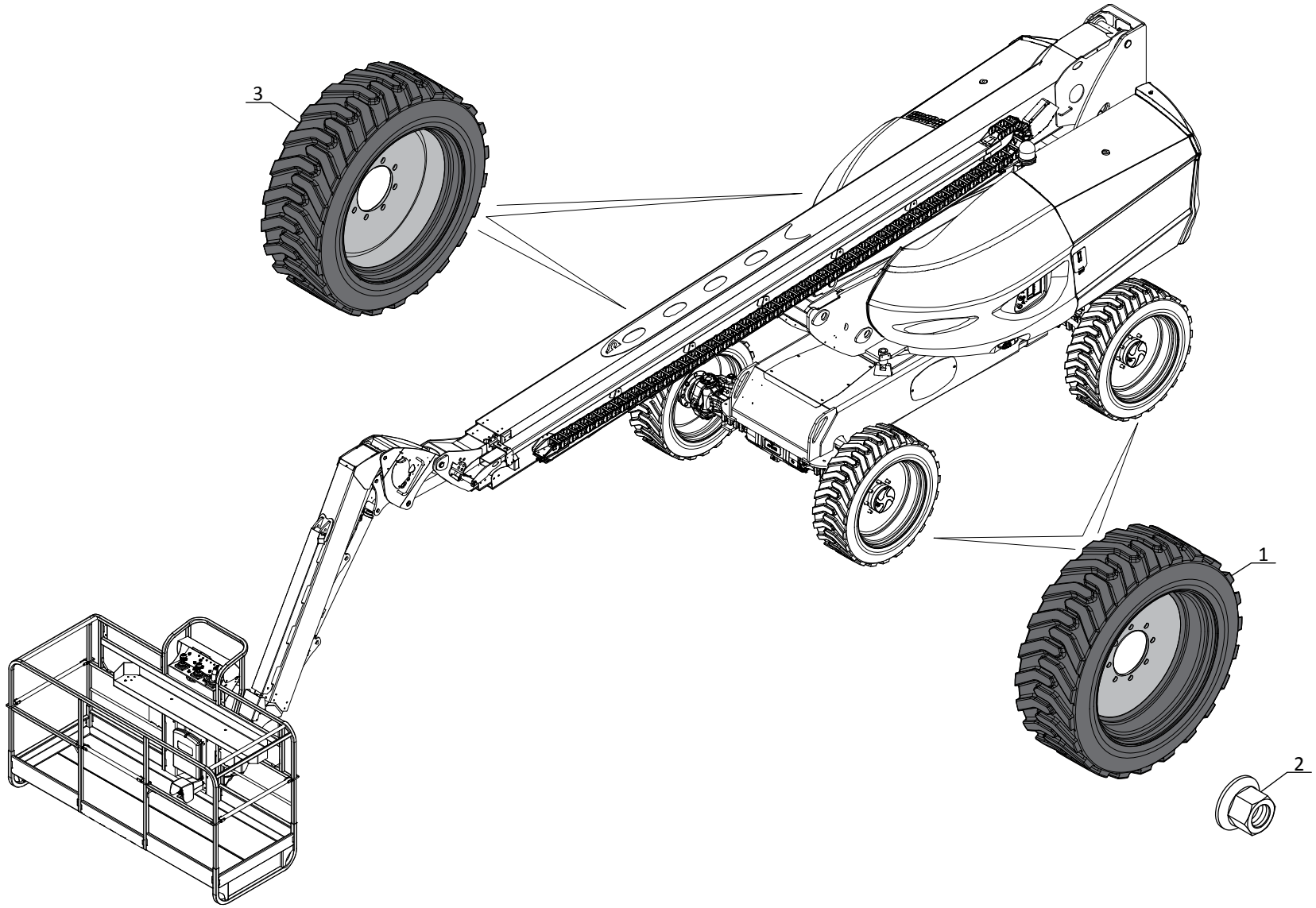
3
1
2

ADAPTATION MOTEUR - TRANSMISSION
MOTOR - GETRIEBE ANPASSUNG
ADAPTACION MOTOR - TRANSMISION
ENGINE - TRANSMISSION ADAPTATION
ADATTAMENTO MOTORE - TRASMISSIONE

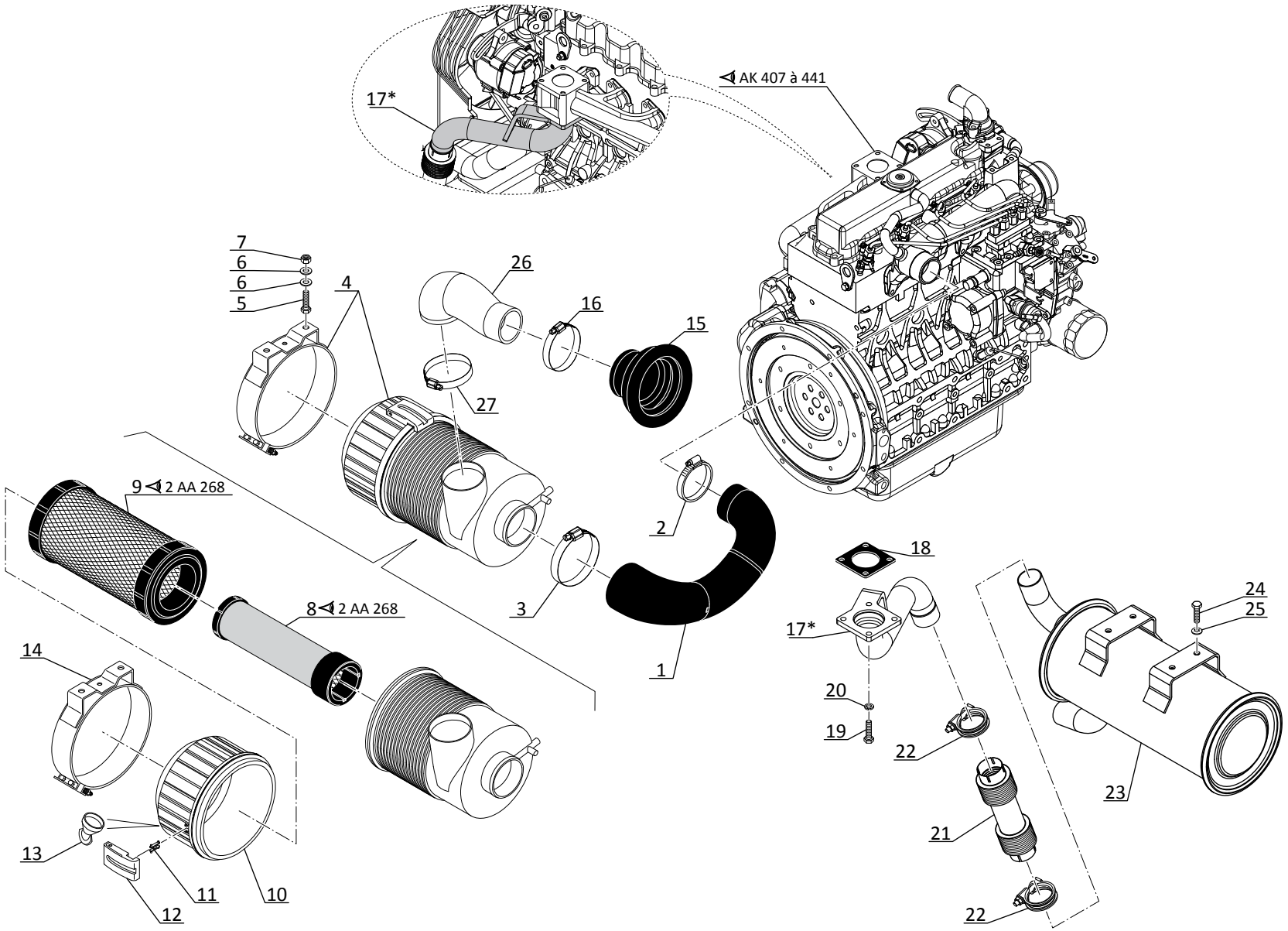

4 AA 1129

ADAPTATION MOTEUR - TRANSMISSION
MOTOR - GETRIEBE ANPASSUNG
ADAPTACION MOTOR - TRANSMISION
ENGINE - TRANSMISSION ADAPTATION
ADATTAMENTO MOTORE - TRASMISSIONE

260 TJ
280 TJ

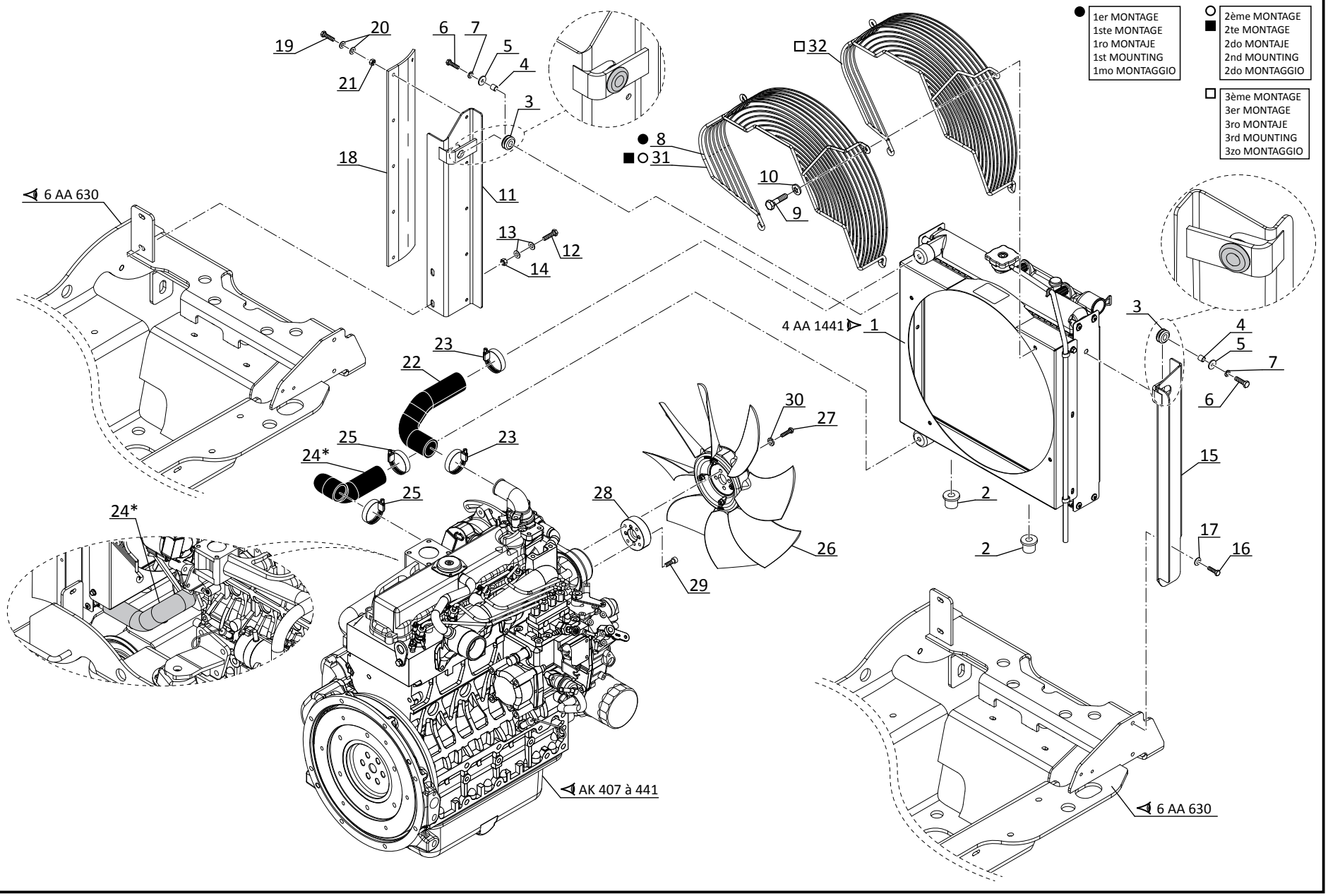

P.A.O.illus

10 / 11 / 2014

4 AA 1130

ADAPTATION MOTEUR - TRANSMISSION
MOTOR - GETRIEBE ANPASSUNG
ADAPTACION MOTOR - TRANSMISION
ENGINE - TRANSMISSION ADAPTATION
ADATTAMENTO MOTORE - TRASMISSIONE

260 TJ
280 TJ

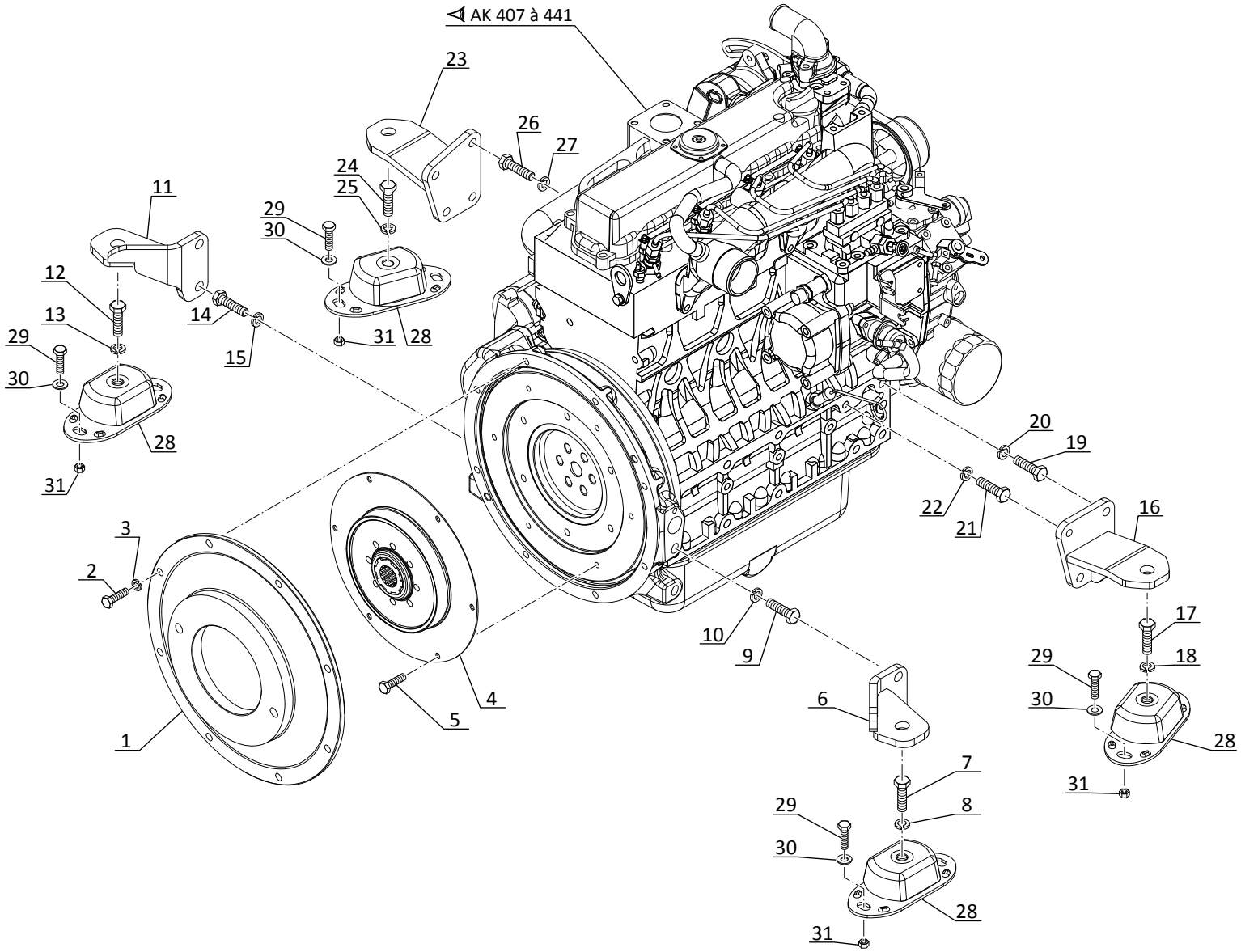

P.A.O.illus

30 / 03 / 2012

4 AA 1441

ADAPTATION MOTEUR - TRANSMISSION
MOTOR - GETRIEBE ANPASSUNG
ADAPTACION MOTOR - TRANSMISION
ENGINE - TRANSMISSION ADAPTATION
ADATTAMENTO MOTORE - TRASMISSIONE

260 TJ
280 TJ

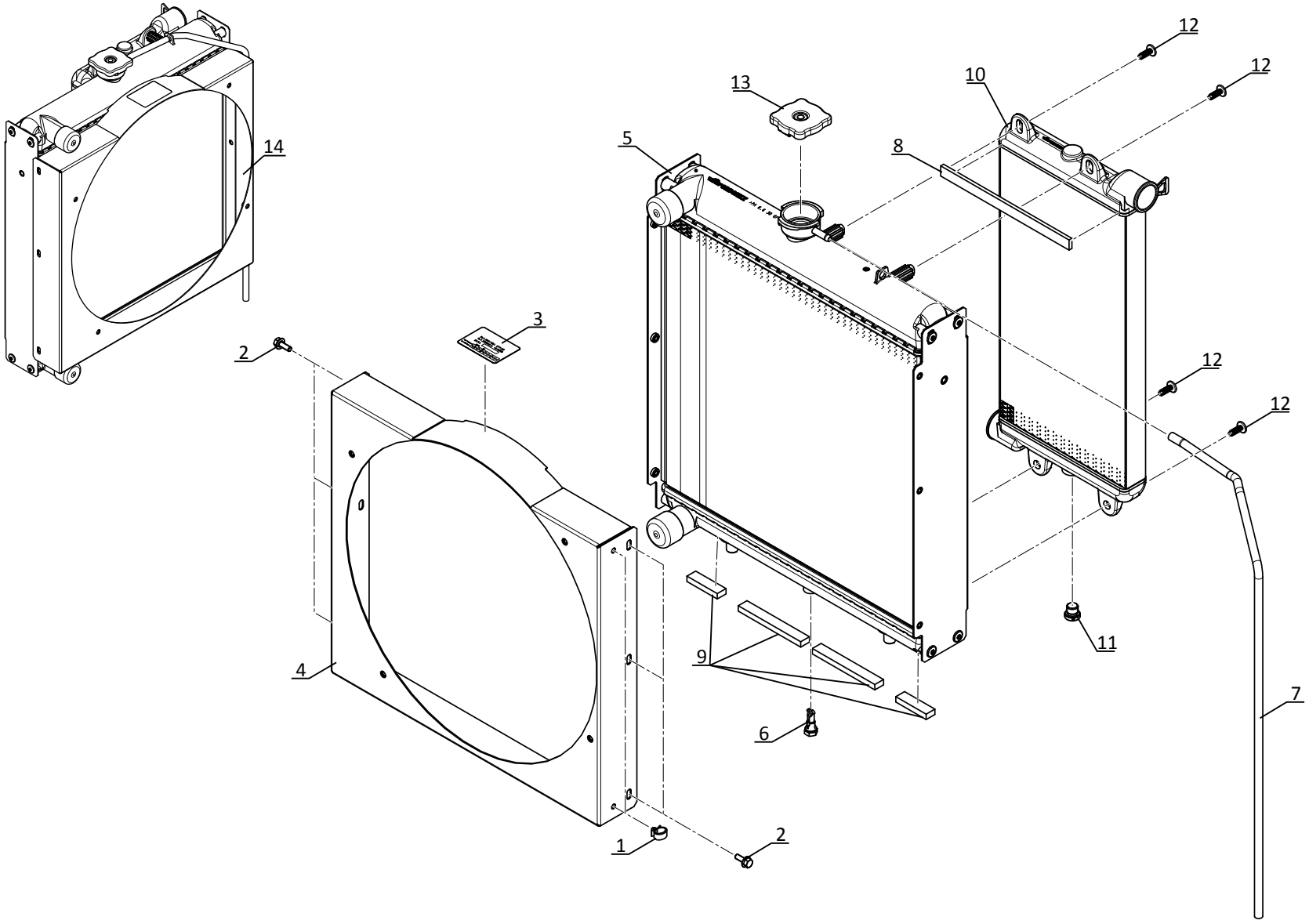

P.A.O Illus.

4 AB 278

CIRCUIT TRANSMISSION HYDROSTATIQUE
HYDROSTATIK GETRIEBKREIS
CIRCUITO TRANSMISION HIDROSTATICO
HYDROSTATIC TRANSMISSION CIRCUIT
CIRCUITO TRASMISSIONE IDROSTATICA

260 TJ
280 TJ

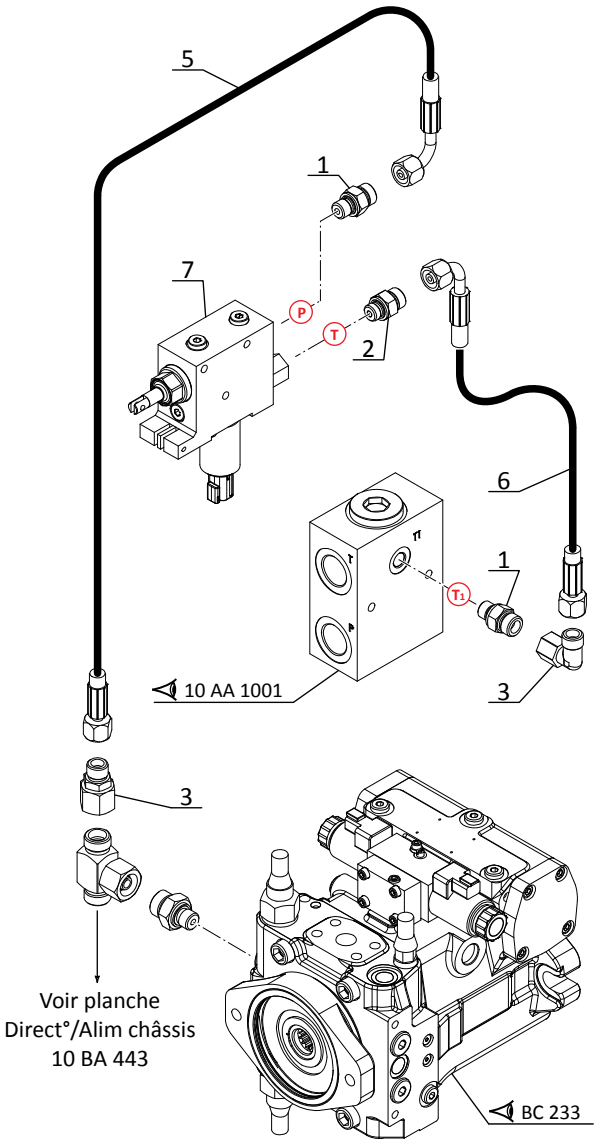

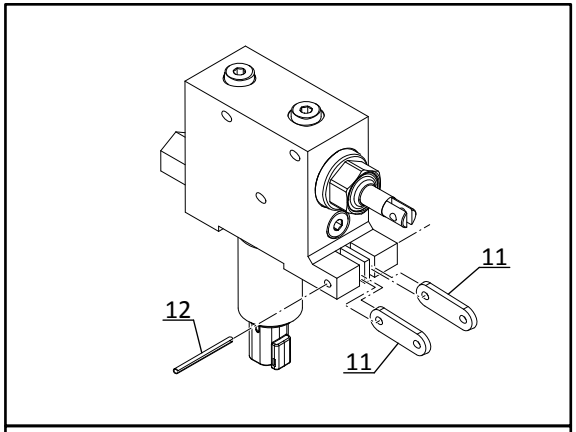

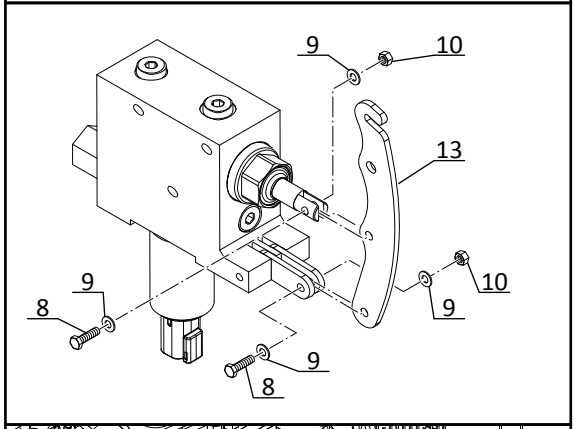

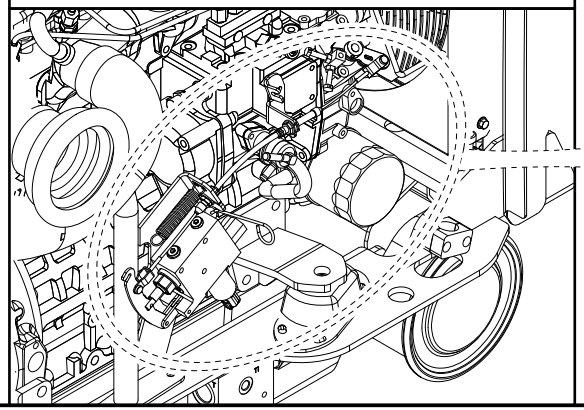

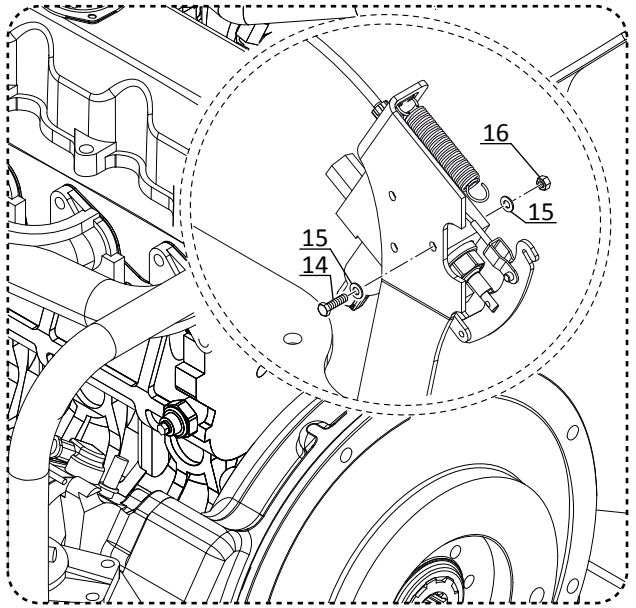

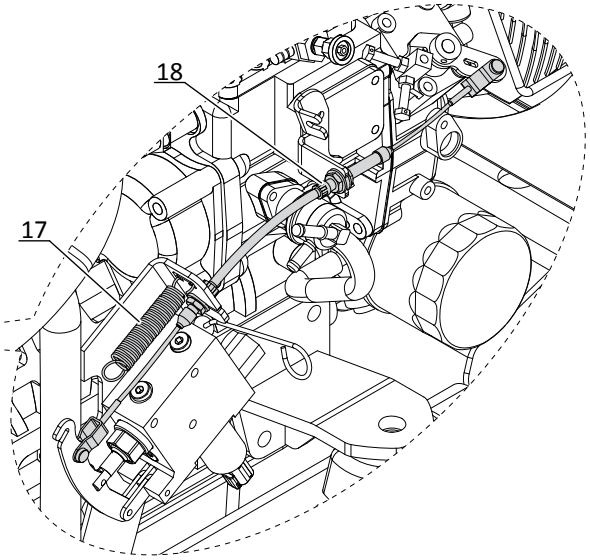

P.A.O.illus

4 AC 344

CIRCUIT COMBUSTIBLE (Réservoir à combustible)
BRENNSTOFFKREIS (Brennstoffbehälter)
CIRCUITO COMBUSTIBLE (Tanque de combustible)
FUEL CIRCUIT (Fuel tank)
CIRCUITO COMBUSTIBILE (Serbatoio combustibile)

260 TJ
280 TJ

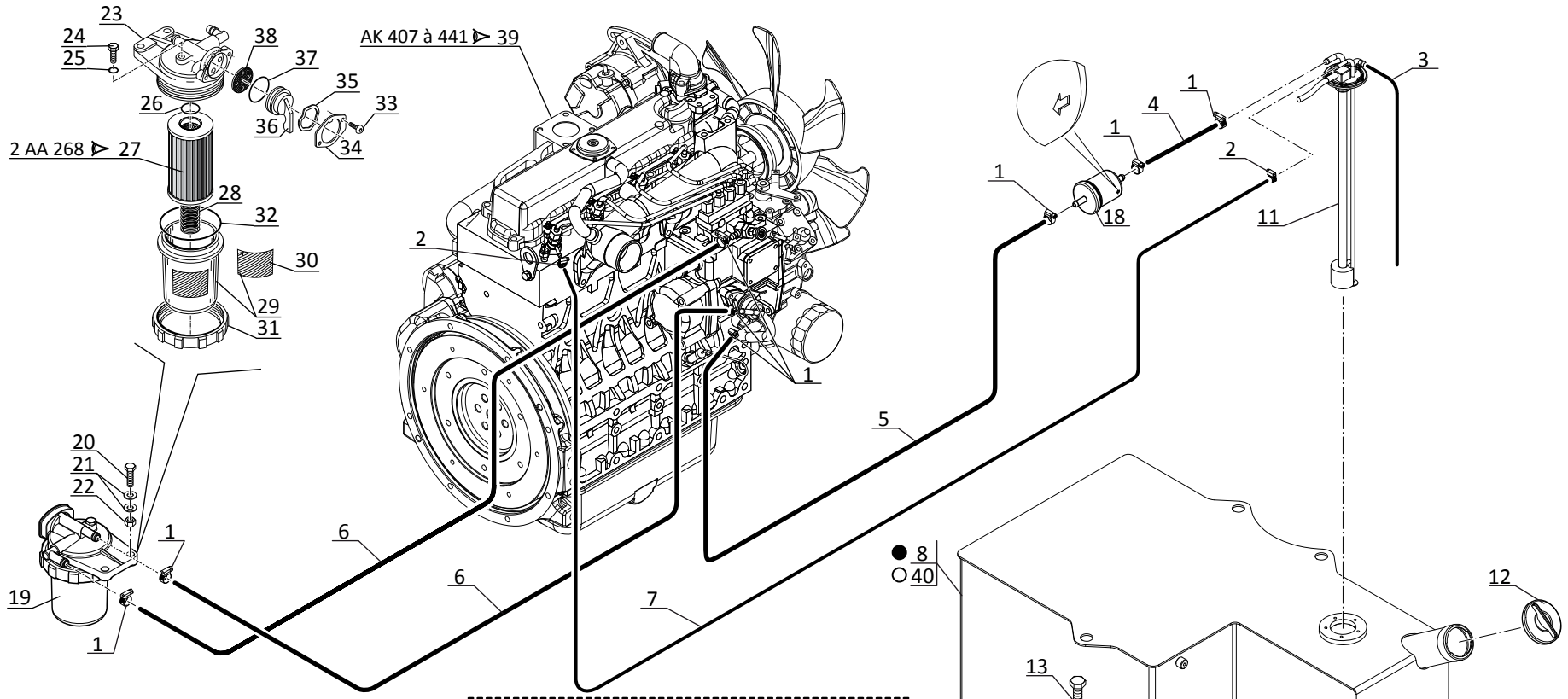

JUSQU'A LA MACHINE
BIS DER MASCHINE
HASTA LA MAQUINA
UP TO MACHINE
FINO LA MACCHINA

● ⊣N°: **905 484**

A PARTIR DE LA MACHINE
AB DER MASCHINE
A PARTIR DE LA MAQUINA
FROM MACHINE
A PARTIR DA MACCHINA

○ ⊢N°: **905 485**

P.A.O.illus

10 / 11 / 2014

5 BA 756

NACELLE
BÜHNE
CESTA PARA PERSONAL
PERSONNEL BASKET
CESTELLO

260 TJ
280 TJ

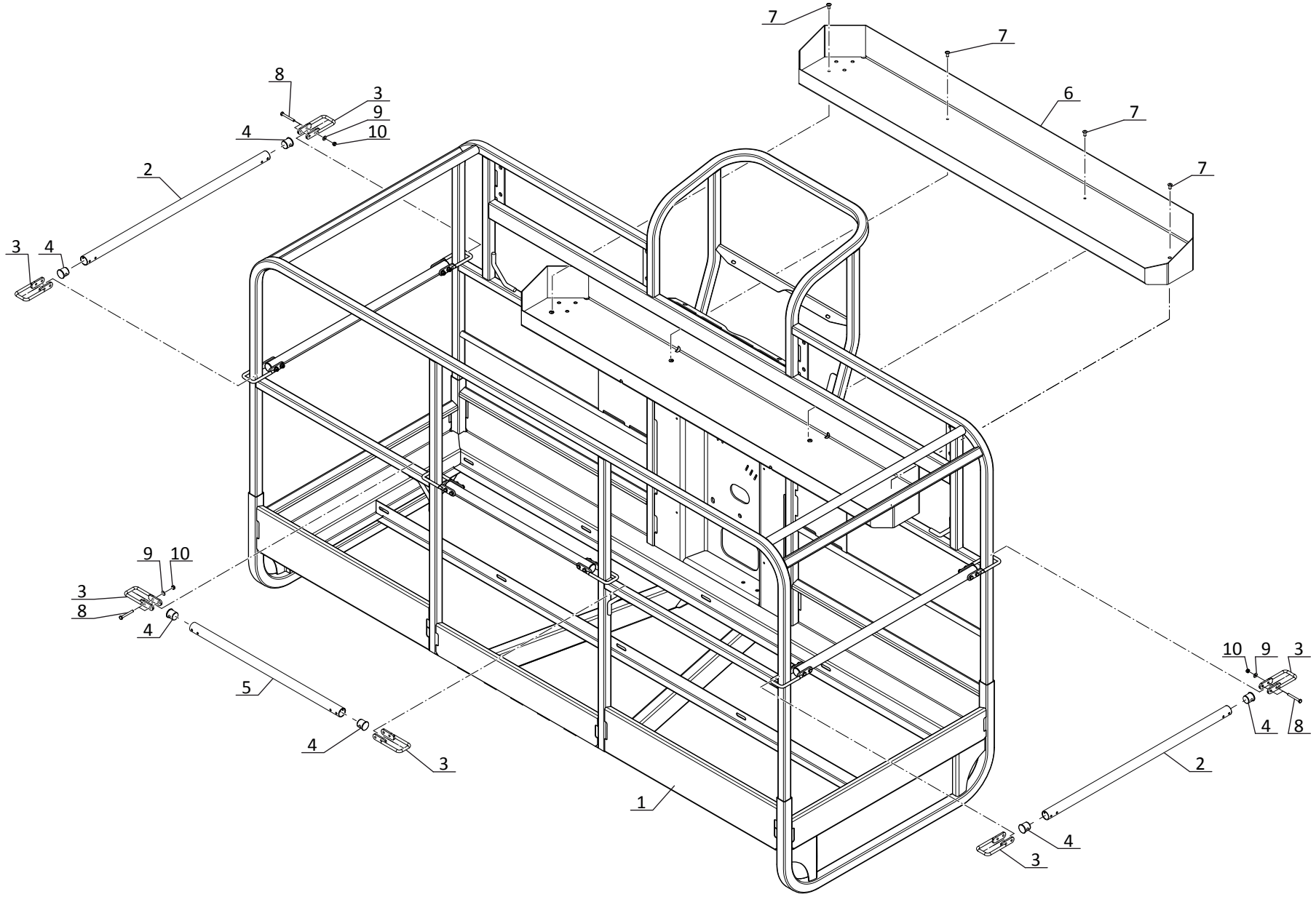

P.A.O.illus

28 / 03 / 2014

5 BA 757

NACELLE
BÜHNE
CESTA PARA PERSONAL
PERSONNEL BASKET
CESTELLO

260 TJ
280 TJ

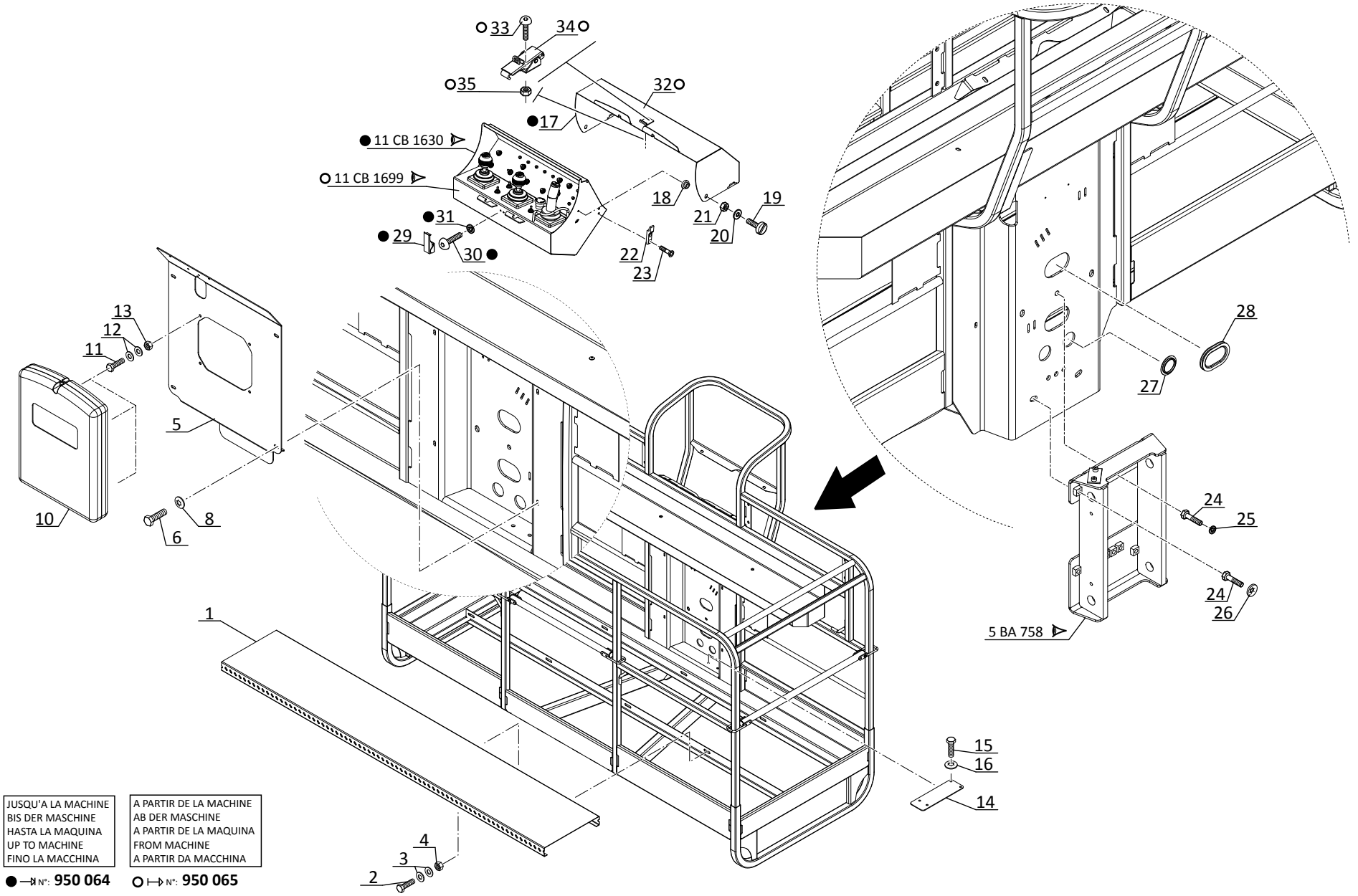

JUSQU'A LA MACHINE BIS DER MASCHINE HASTA LA MAQUINA UP TO MACHINE FINO LA MACCHINA	A PARTIR DE LA MACHINE AB DER MASCHINE A PARTIR DE LA MAQUINA FROM MACHINE A PARTIR DA MACCHINA
● N°: **950 064**	○ N°: **950 065**

P.A.O.illus

26 / 03 / 2015

5 BA 758

BRAS
AUSLEGER
BRAZO
JIB
BRACCIO

260 TJ
280 TJ

POUR REP.	: 8
FUR HINW.	: 8
PARA FIG.	: 8
FOR ITEM.	: 8
PER SEQU.	: 8

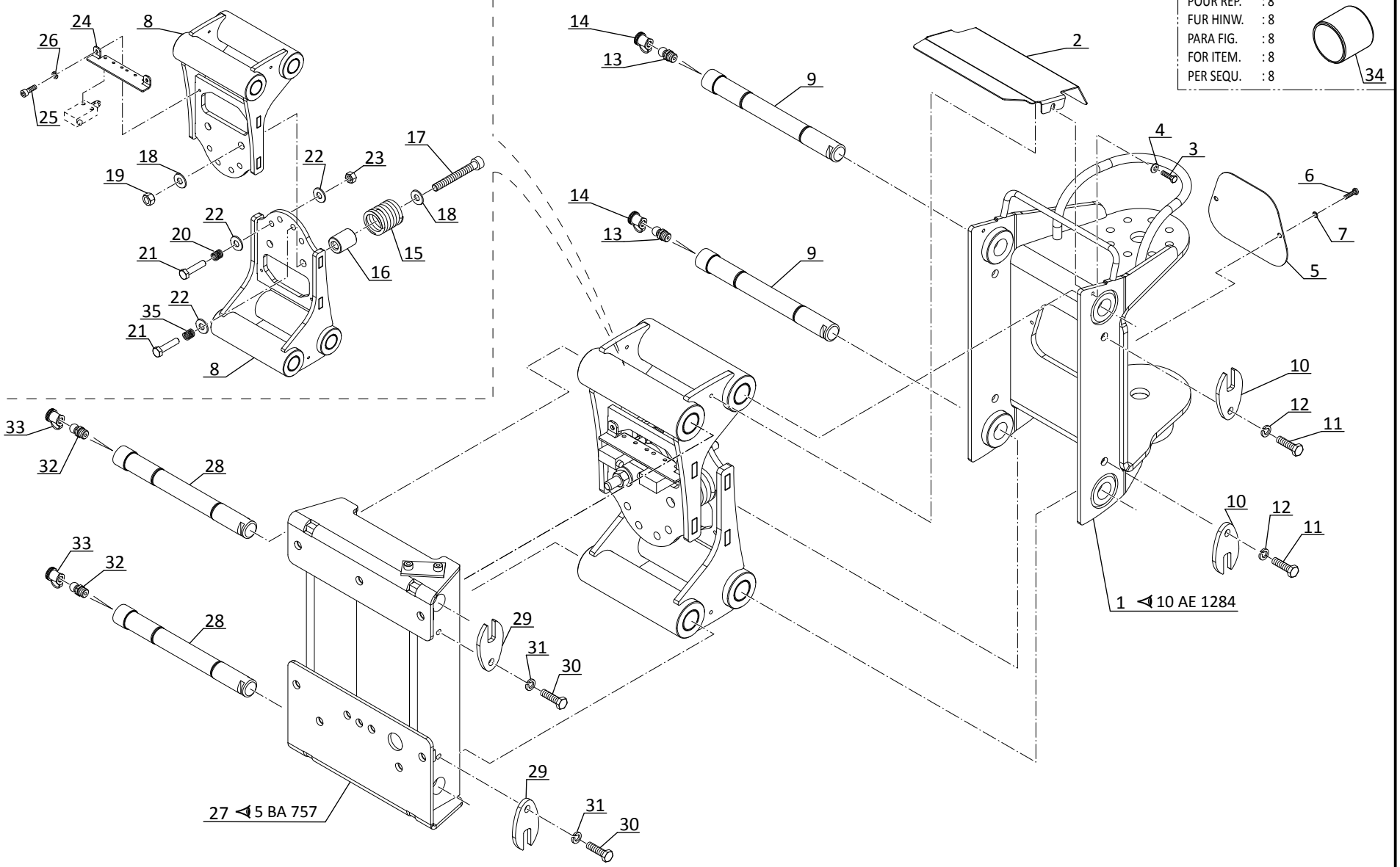

P.A.O.illus

24 / 02 / 2014

5 BA 759

BRAS
AUSLEGER
BRAZO
JIB
BRACCIO

280 TJ

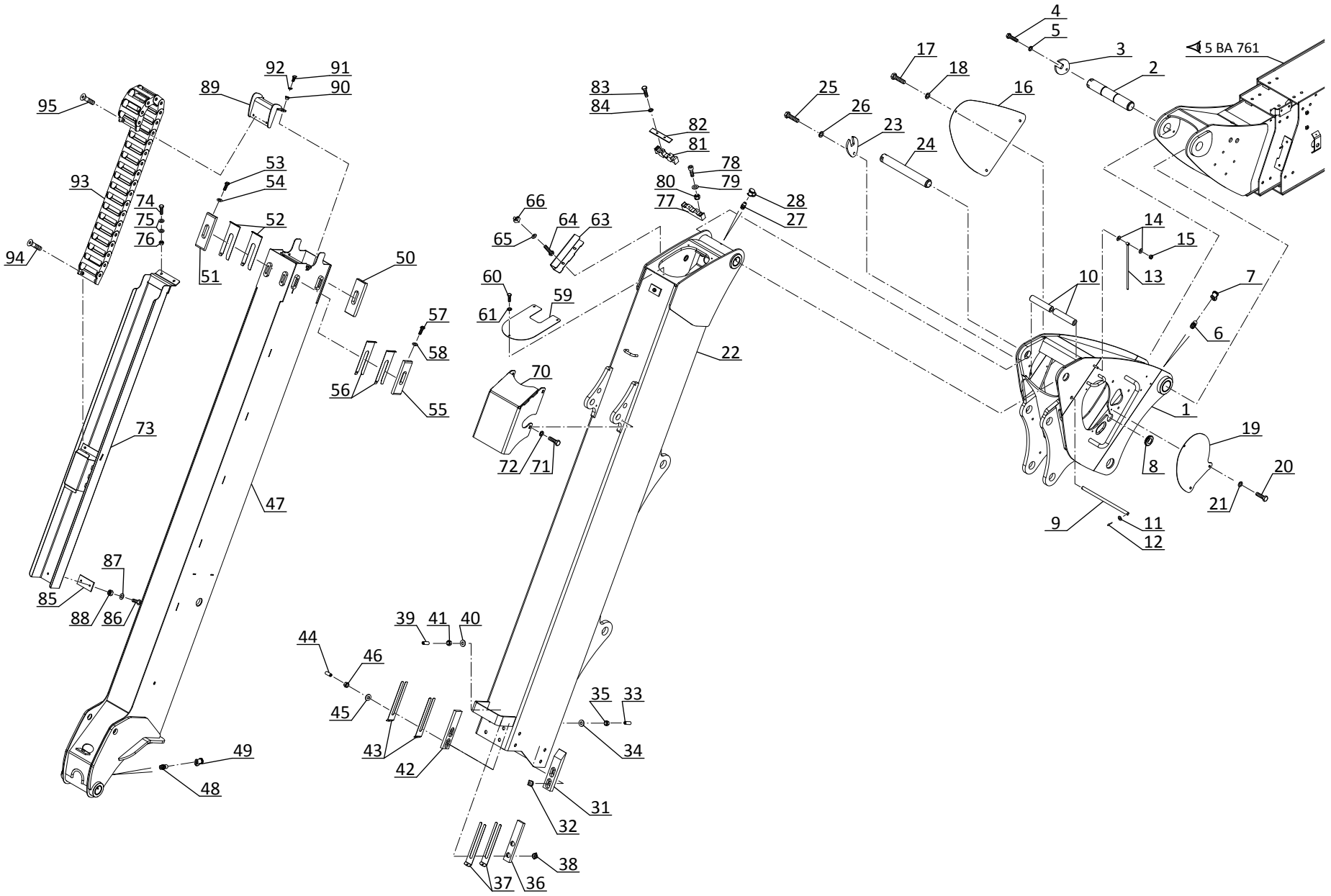

P.A.O.illus

24 / 02 / 2014

5 BA 760

BRAS
AUSLEGER
BRAZO
JIB
BRACCIO

280 TJ

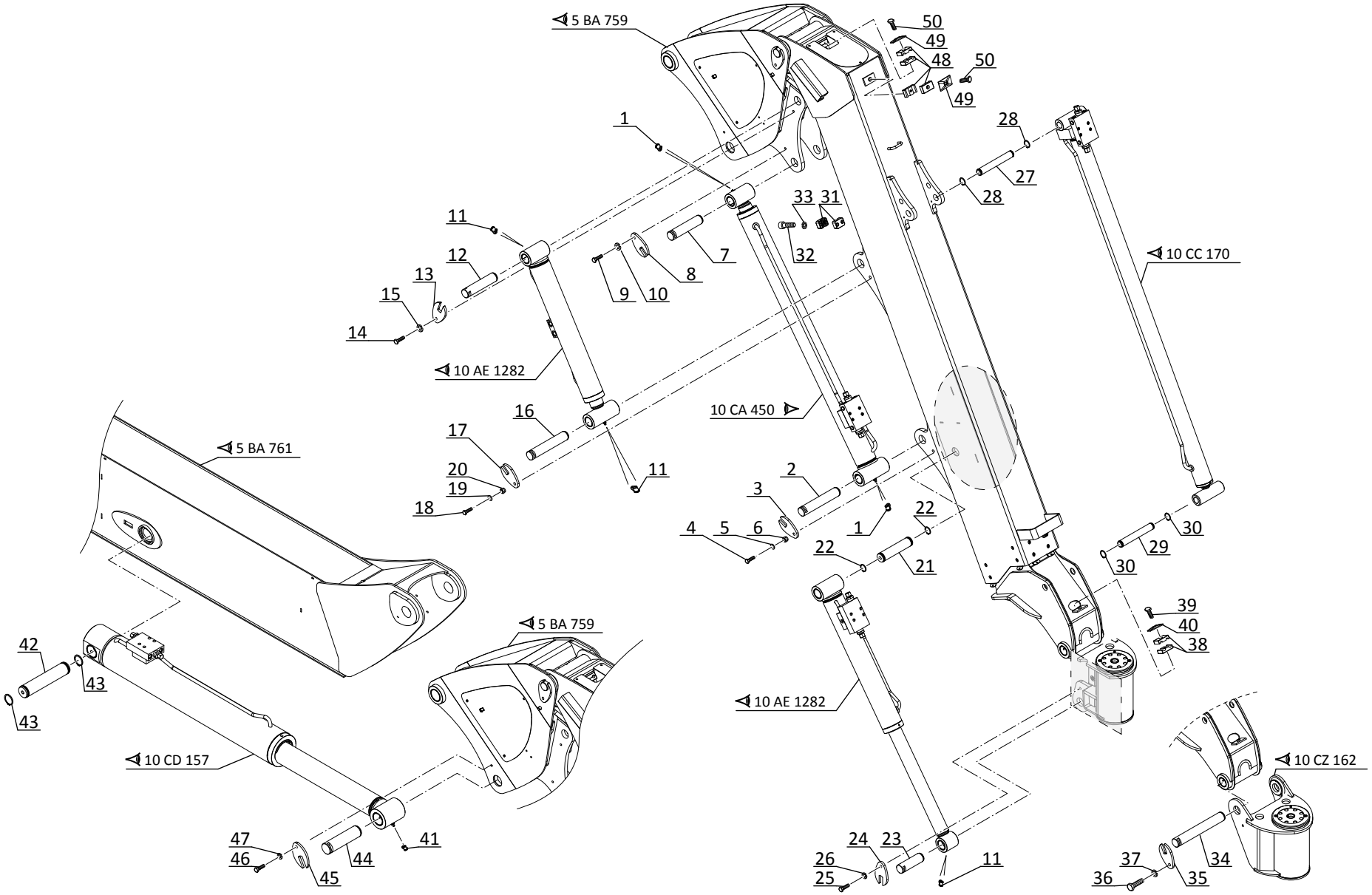

P.A.O.illus

5 BA 761

FLECHE TELESCOPIQUE
TELESKOPAUSELEGER
AGUILON TELESCOPICO
TELESCOPIC JIB
BRACCIO TELESCOPICO

260 TJ
280 TJ

JUSQU'A LA MACHINE
BIS DER MASCHINE
HASTA LA MAQUINA
UP TO MACHINE
FINO LA MACCHINA

● → N°: **924 744**

A PARTIR DE LA MACHINE
AB DER MASCHINE
A PARTIR DE LA MAQUINA
FROM MACHINE
A PARTIR DA MACCHINA

○ → N°: **924 745**

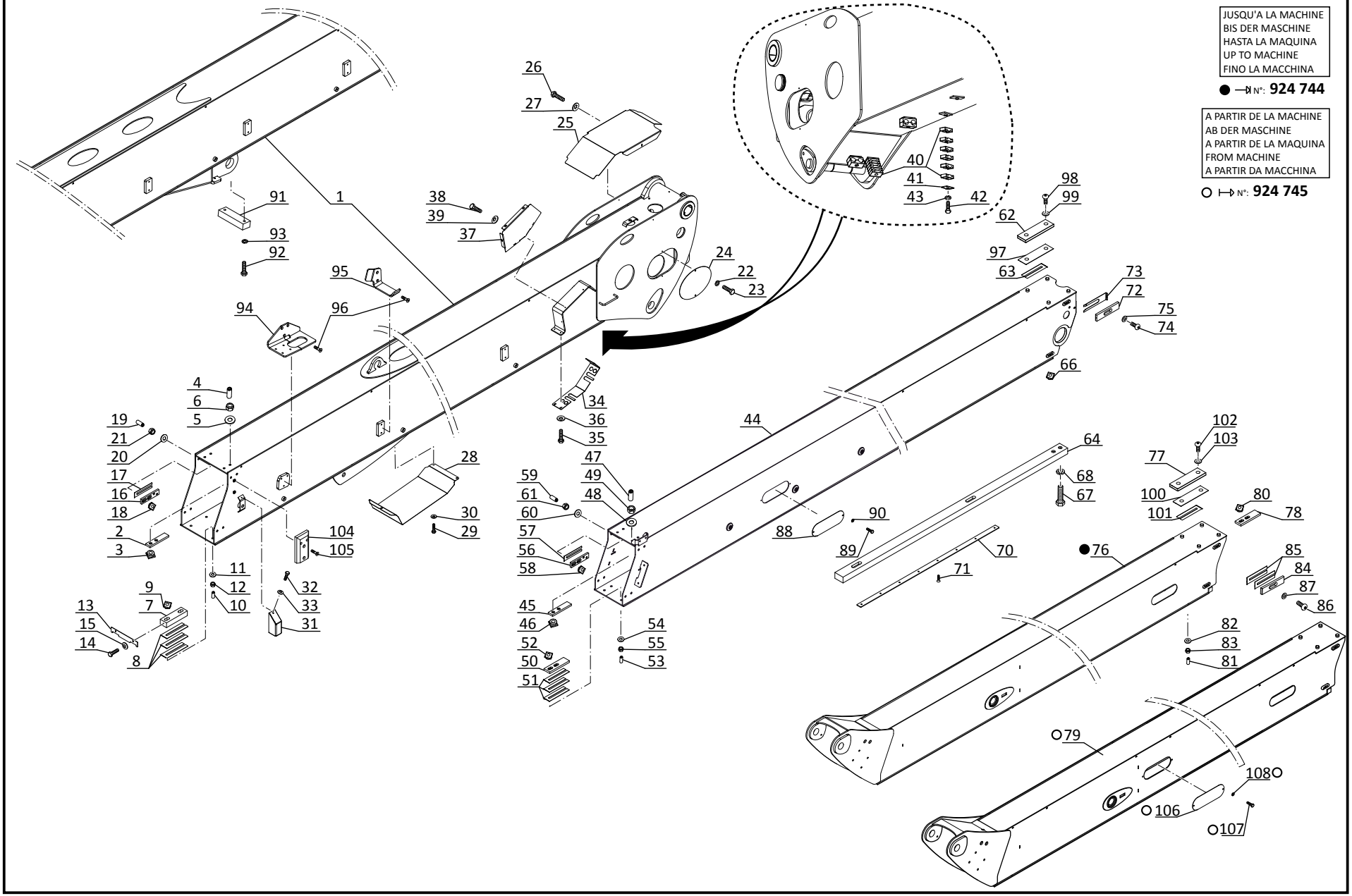

P.A.O.illus

17 / 03 / 2014

5 BA 762

FLECHE TELESCOPIQUE
TELESKOPAUSELEGER
AGUILON TELESCOPICO
TELESCOPIC JIB
BRACCIO TELESCOPICO

260 TJ
280 TJ

A PARTIR DE LA MACHINE
AB DER MASCHINE
A PARTIR DE LA MAQUINA
FROM MACHINE
A PARTIR DA MACCHINA

○ ⊢ N°: **924 745**

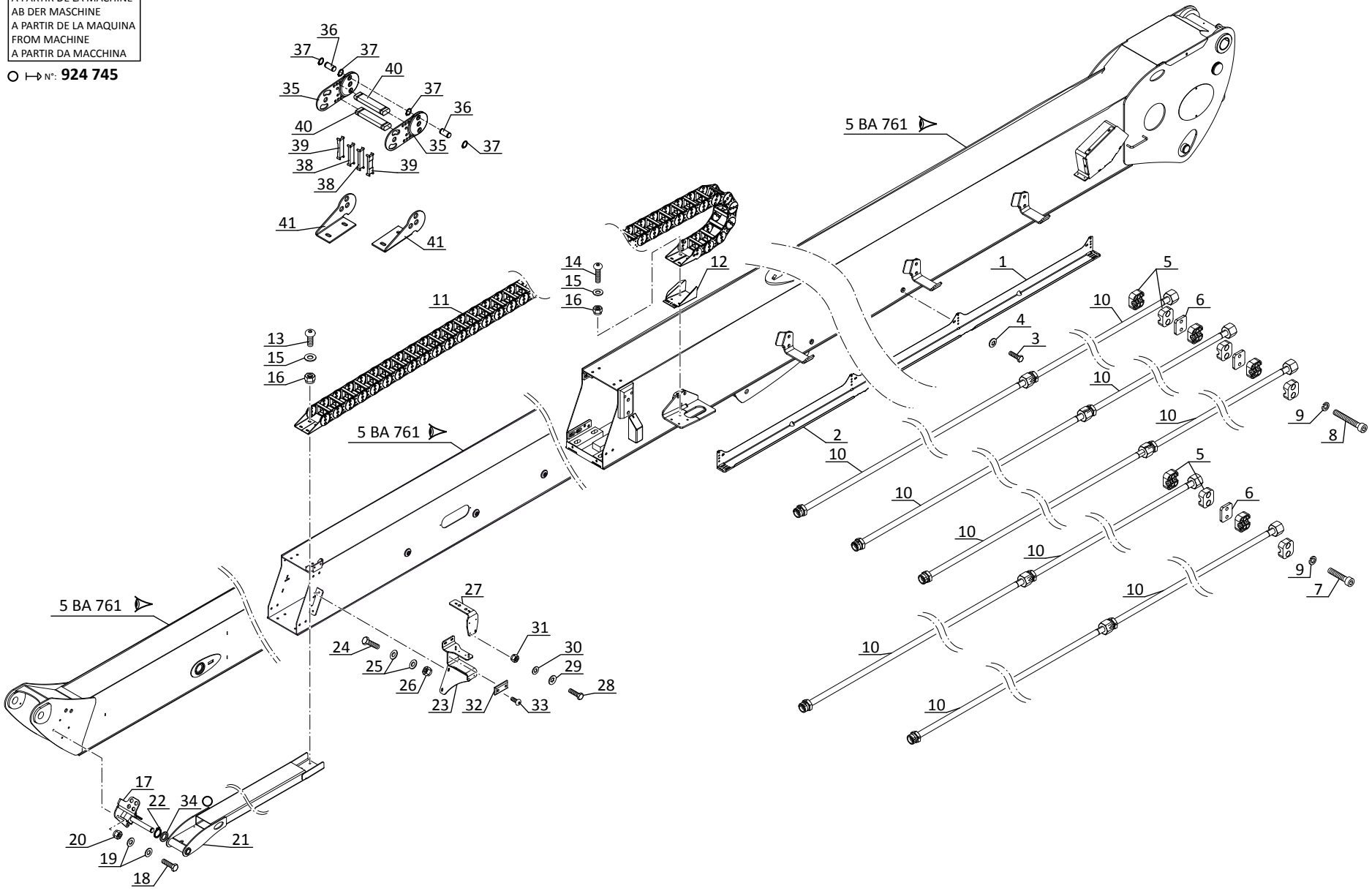

P.A.O.illus

25 / 03 / 2014

5 BA 763

FLECHE TELESCOPIQUE
TELESKOPAUSELEGER
AGUILON TELESCOPICO
TELESCOPIC JIB
BRACCIO TELESCOPICO

260 TJ
280 TJ

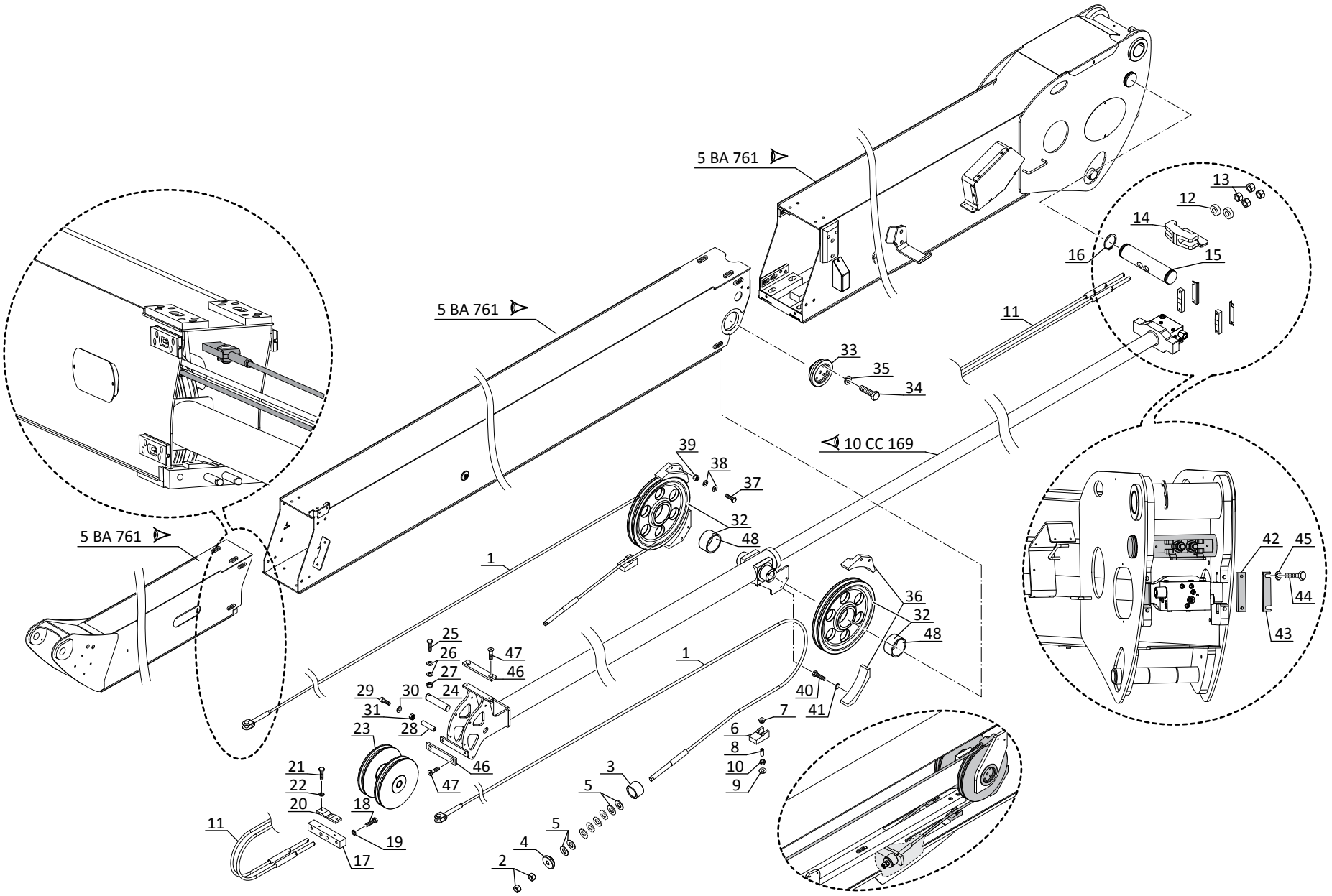

P.A.O.illus

17 / 03 / 2014

5 BA 764

BRAS
AUSLEGER
BRAZO
JIB
BRACCIO

260 TJ
280 TJ

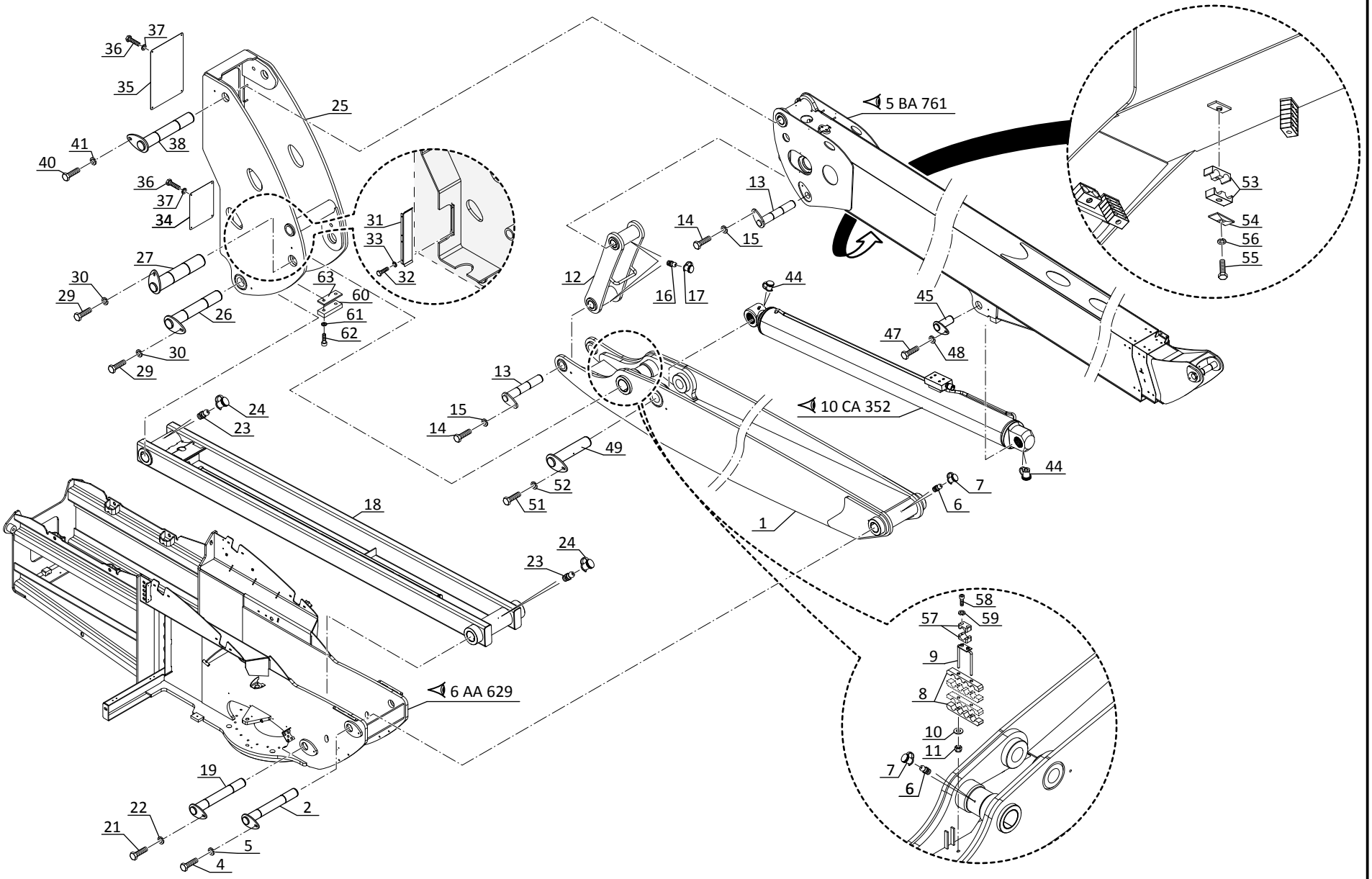

P.A.O.illus

25 / 02 / 2014

5 BA 917

BRAS
AUSLEGER
BRAZO
JIB
BRACCIO

260 TJ

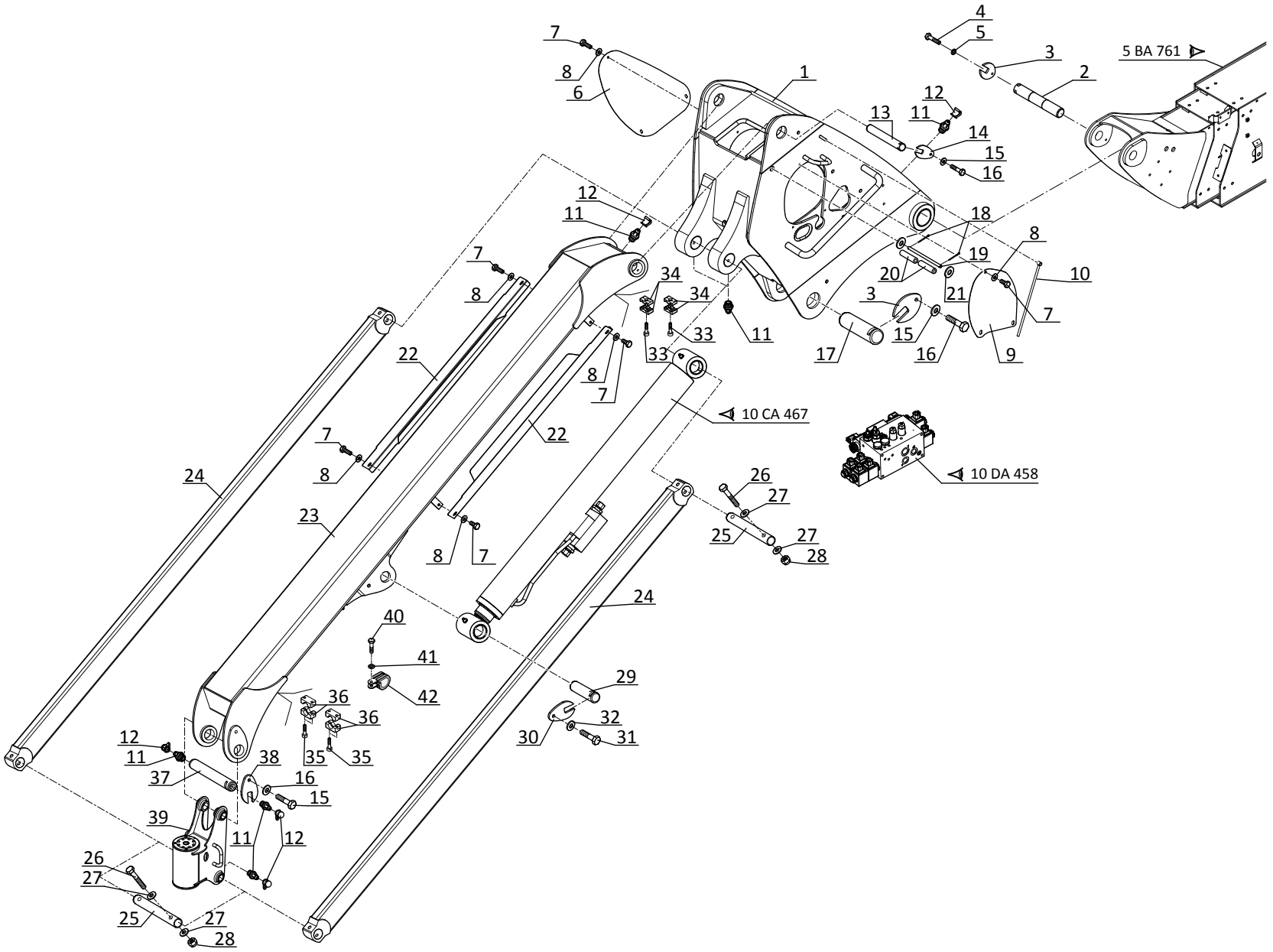

P.A.O.illus

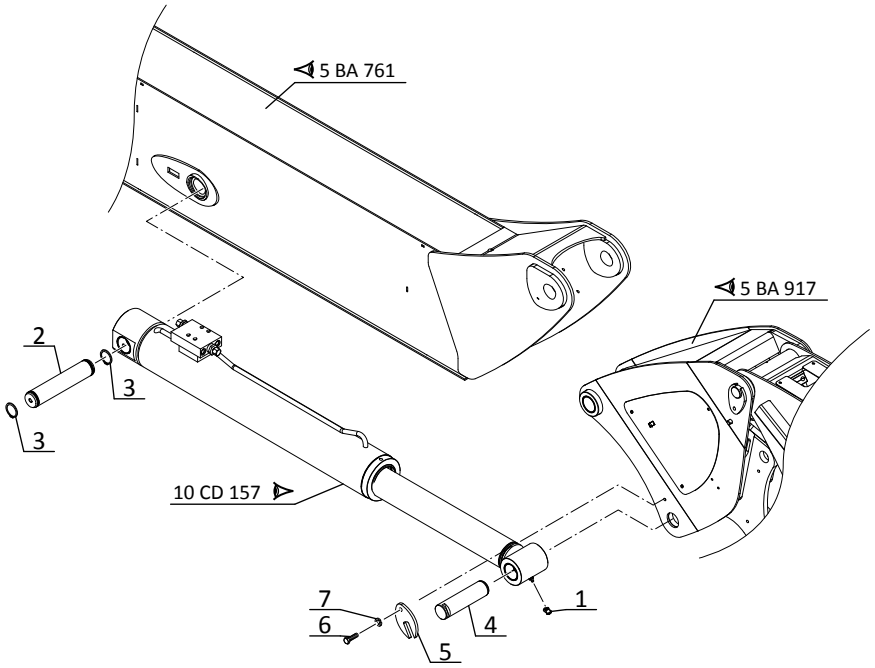
5 BA 761
5 BA 917
2
3
3
10 CD 157
7
6
5
4
1

6 AA 629

TOURELLE - CONTREPOIDS
REVOLVER - GEGENGEWICHT
TORRETA - CONTREPESO
TURRET - COUNTERWEIGHT
TORRETTA - CONTRAPPESO

260 TJ
280 TJ

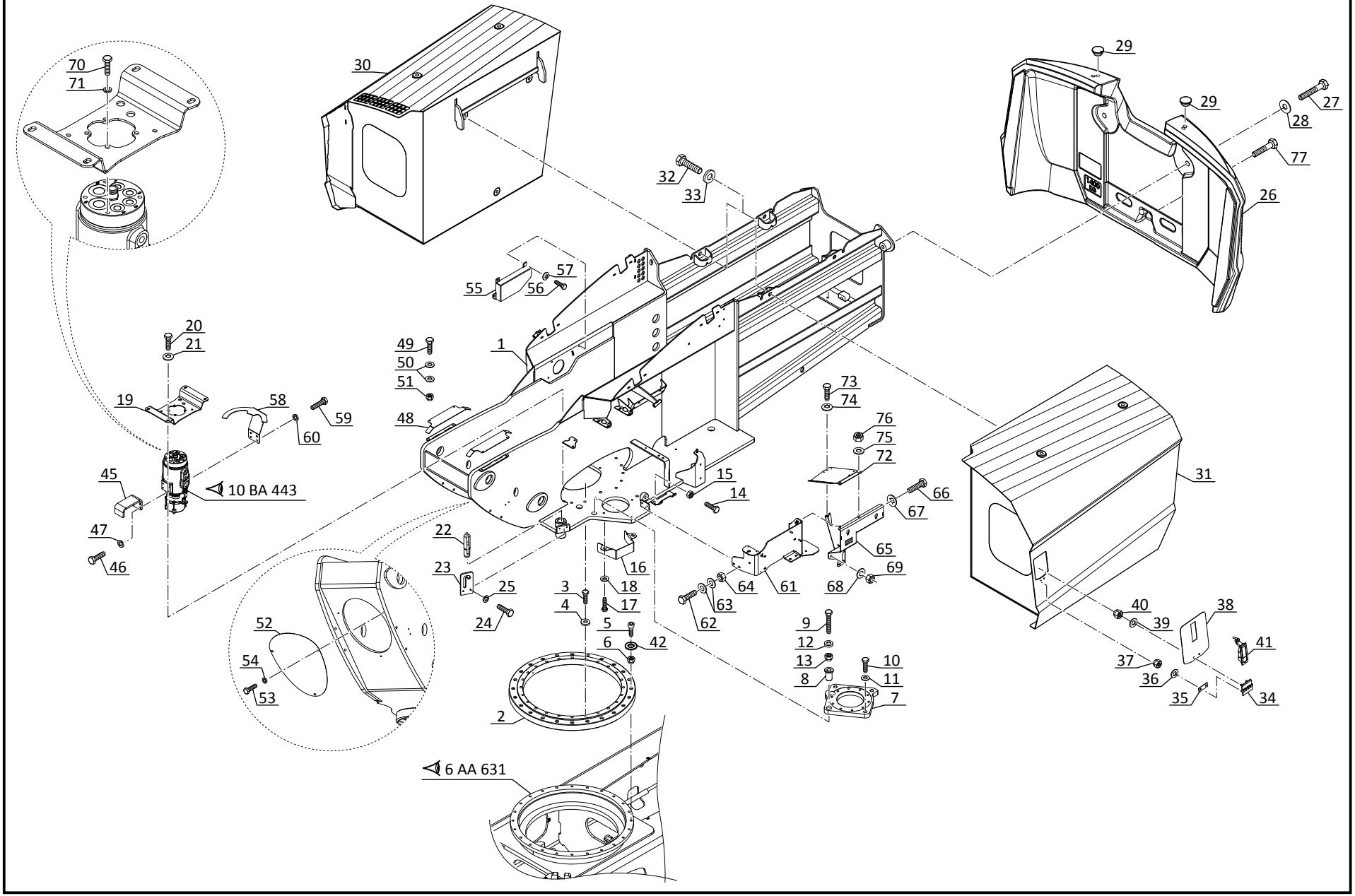

P.A.O.illus

24 / 02 / 2014

6 AA 630

TOURELLE - CONTREPOIDS
REVOLVER - GEGENGEWICHT
TORRETA - CONTREPESO
TURRET - COUNTERWEIGHT
TORRETTA - CONTRAPPESO

260 TJ
280 TJ

A PARTIR DE LA MACHINE
AB DER MASCHINE
A PARTIR DE LA MAQUINA
FROM MACHINE
A PARTIR DA MACCHINA

N°: **924 745**

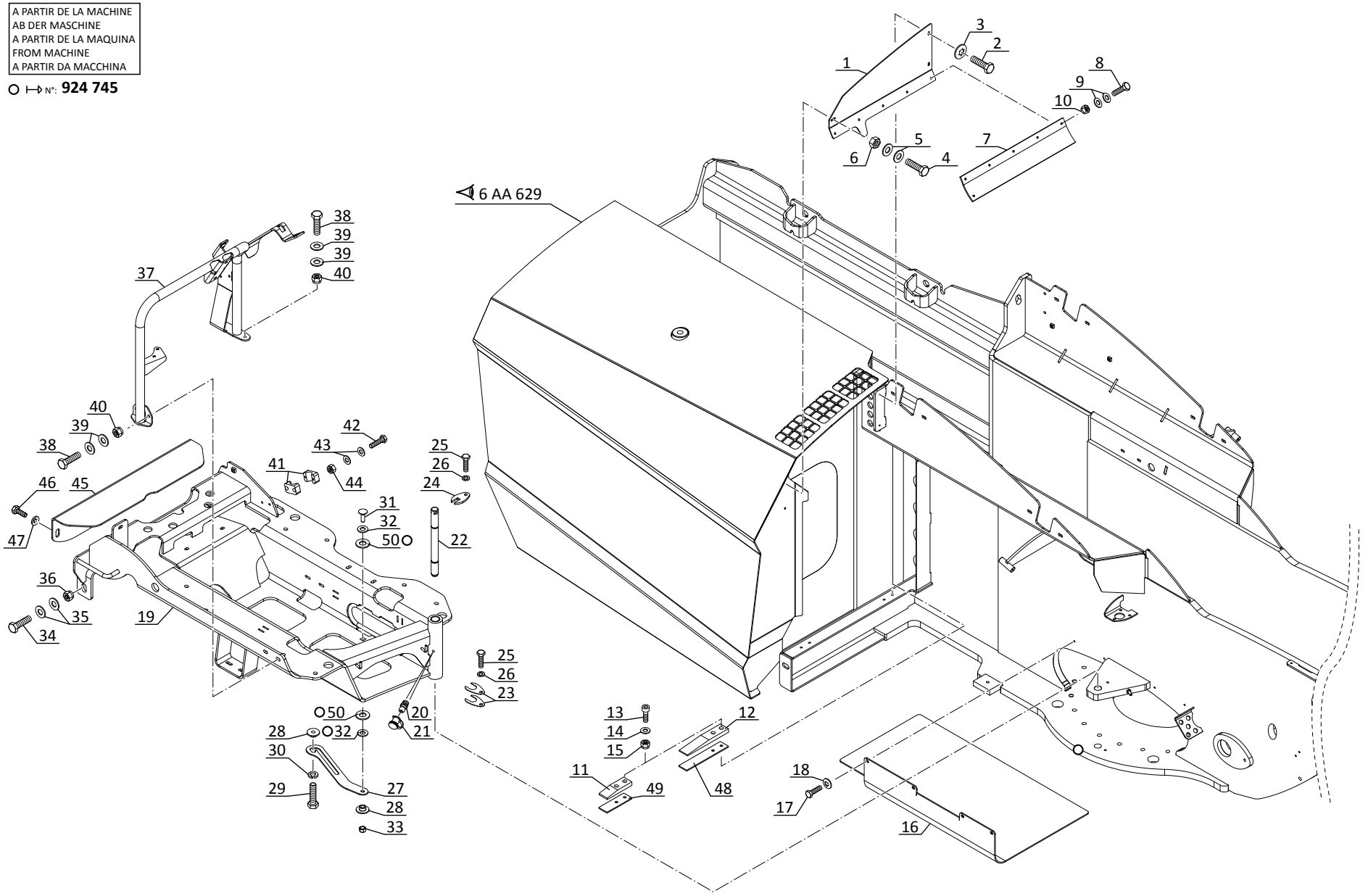

P.A.O.illus

17 / 03 / 2014

CHASSIS
GESTELL
BASTIDOR
FRAME
TELAIO

260 TJ
280 TJ

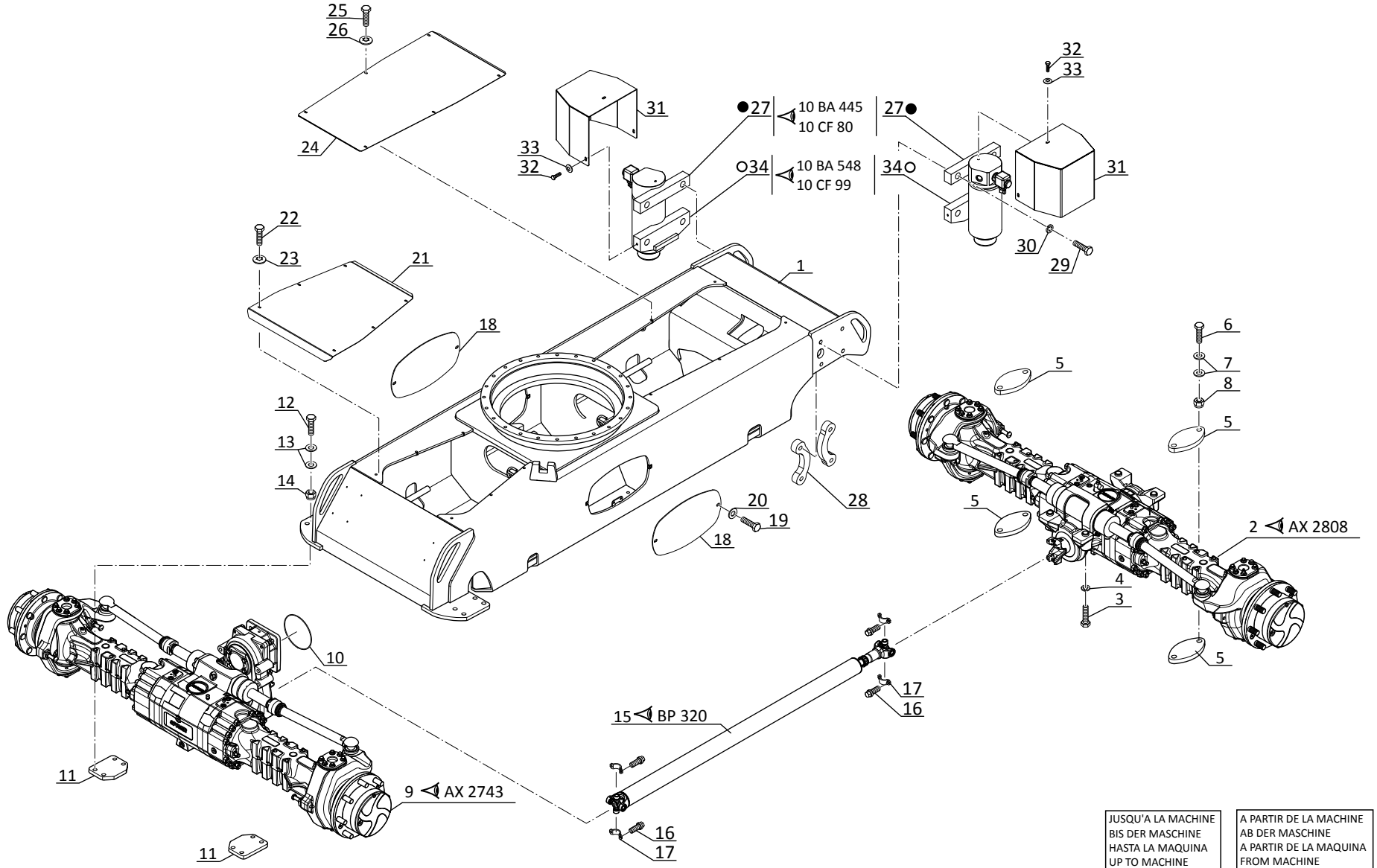

JUSQU'A LA MACHINE BIS DER MASCHINE HASTA LA MAQUINA UP TO MACHINE FINO LA MACCHINA	A PARTIR DE LA MACHINE AB DER MASCHINE A PARTIR DE LA MAQUINA FROM MACHINE A PARTIR DA MACCHINA
● —N N°: **950 064**	○ ⊢▷ N°: **950 065**

P.A.O.illus

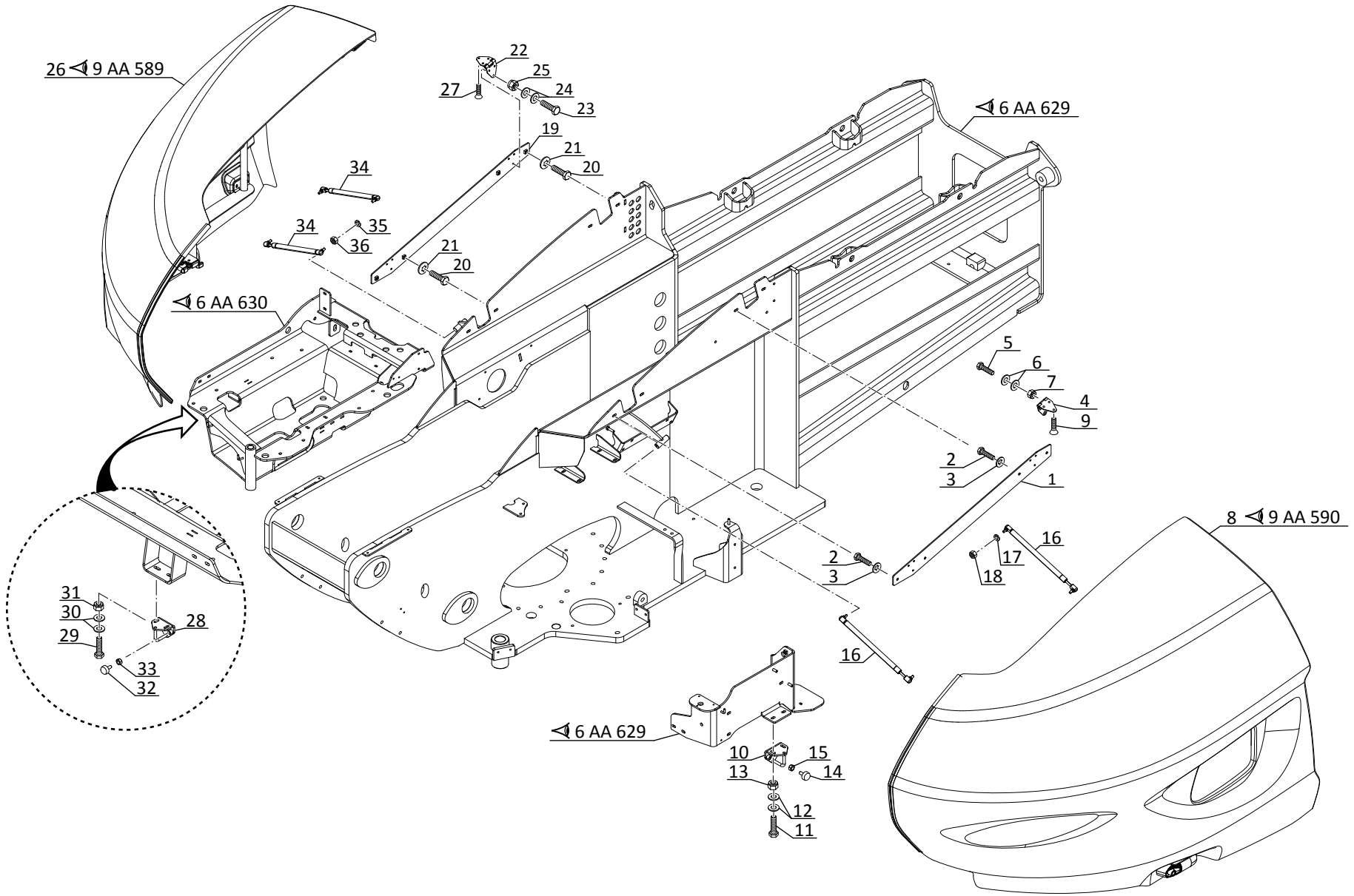
26 9 AA 589
22
25
24
23
27
19
21
20
34
34
35
36
21
20
6 AA 630
6 AA 629
5
6
7
4
9
2
3
1
8 9 AA 590
16
17
18
2
3
16
31
30
29
28
33
32
6 AA 629
10
15
13
14
12
11

9 AA 589

CAPOT MOTEUR COMPLET (Détails)
KOMPLETTER MOTORHAUBE
CAPOT MOTOR COMPLETO
COMPLETE ENGINE BONNET
COFANO MOTORINO COMPLETO

260 TJ
280 TJ

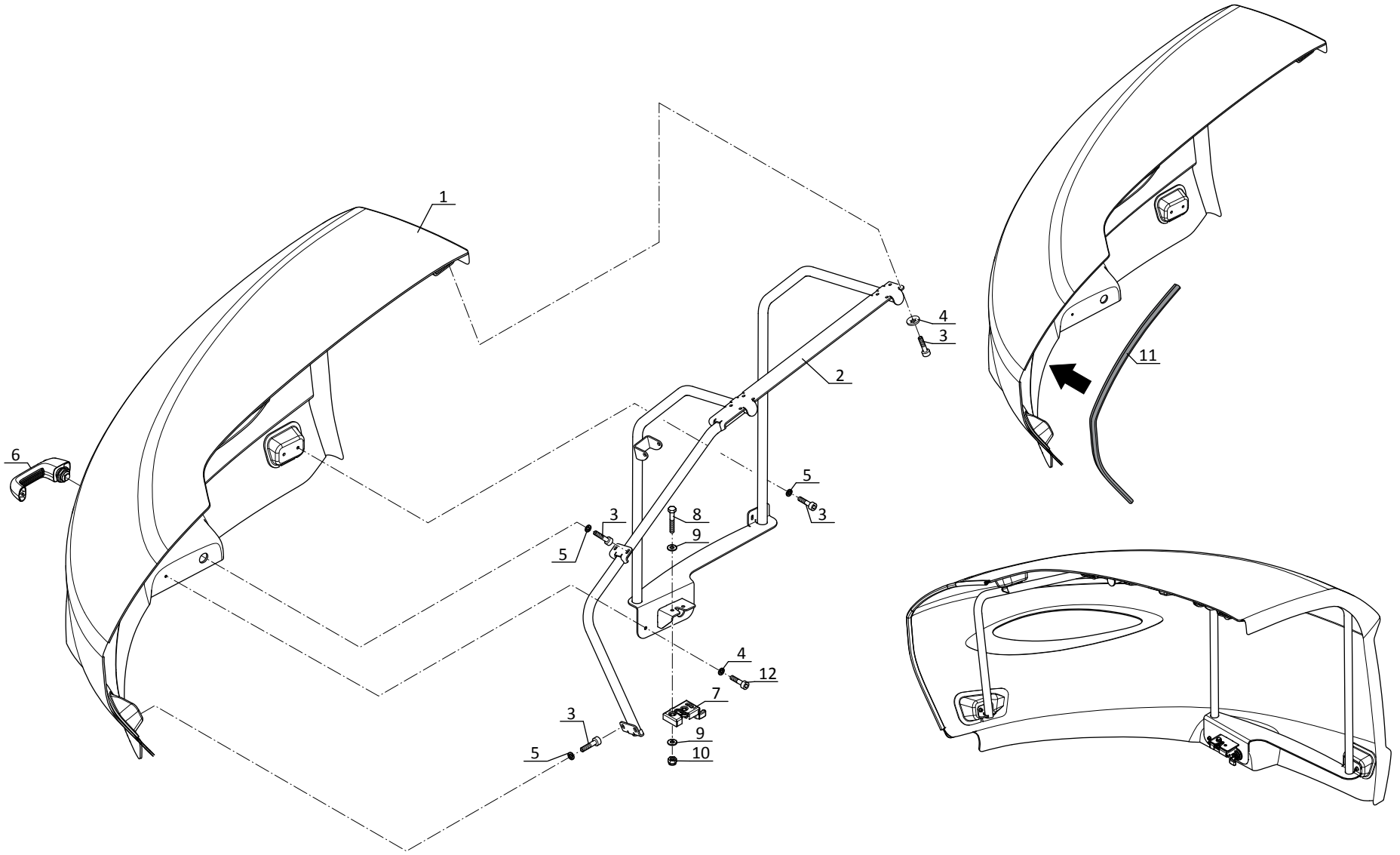

P.A.O.illus

27 / 03 / 2014

9 AA 590

CAPOT ELECTRIQUE COMPLET (Détails)
VOLLSTÄNDIGE ELEKTRISCHE MOTORHAUBE
ZAPATERO ELECTRICO COMPLETO
COMPLETE ELECTRIC HOOD
COFANO ELECTTRICO COMPLETO

260 TJ
280 TJ

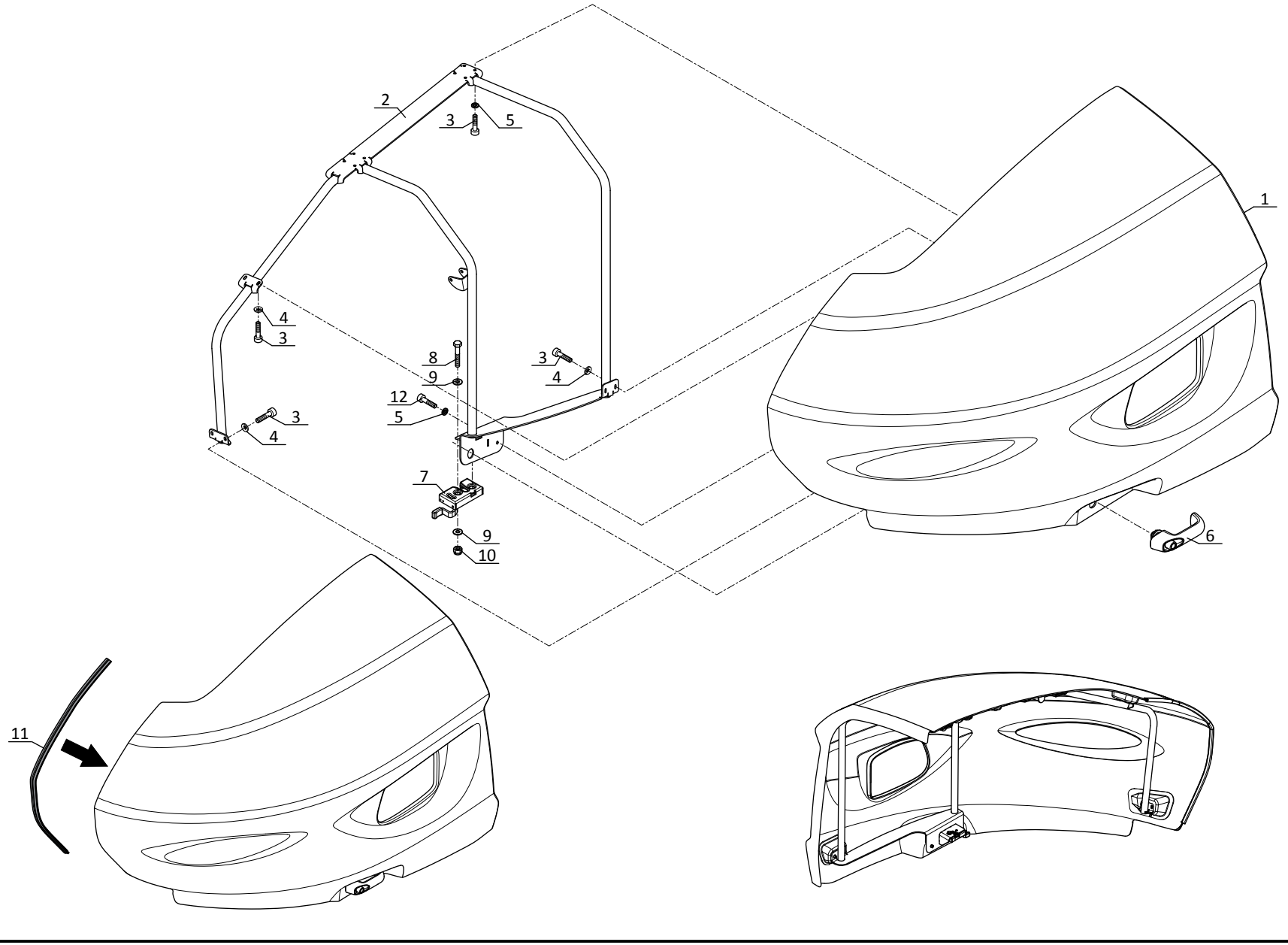

P.A.O.illus

27 / 03 / 2014

10 AA 1001

HYDRAULIQUE (Circuit principal)
HYDRAULIK (Hauptkreis)
HIDRAULICO (Circuito principal)
HYDRAULIC (Principal circuit)
IDRAULICO (Circuito principale)

260 TJ
280 TJ

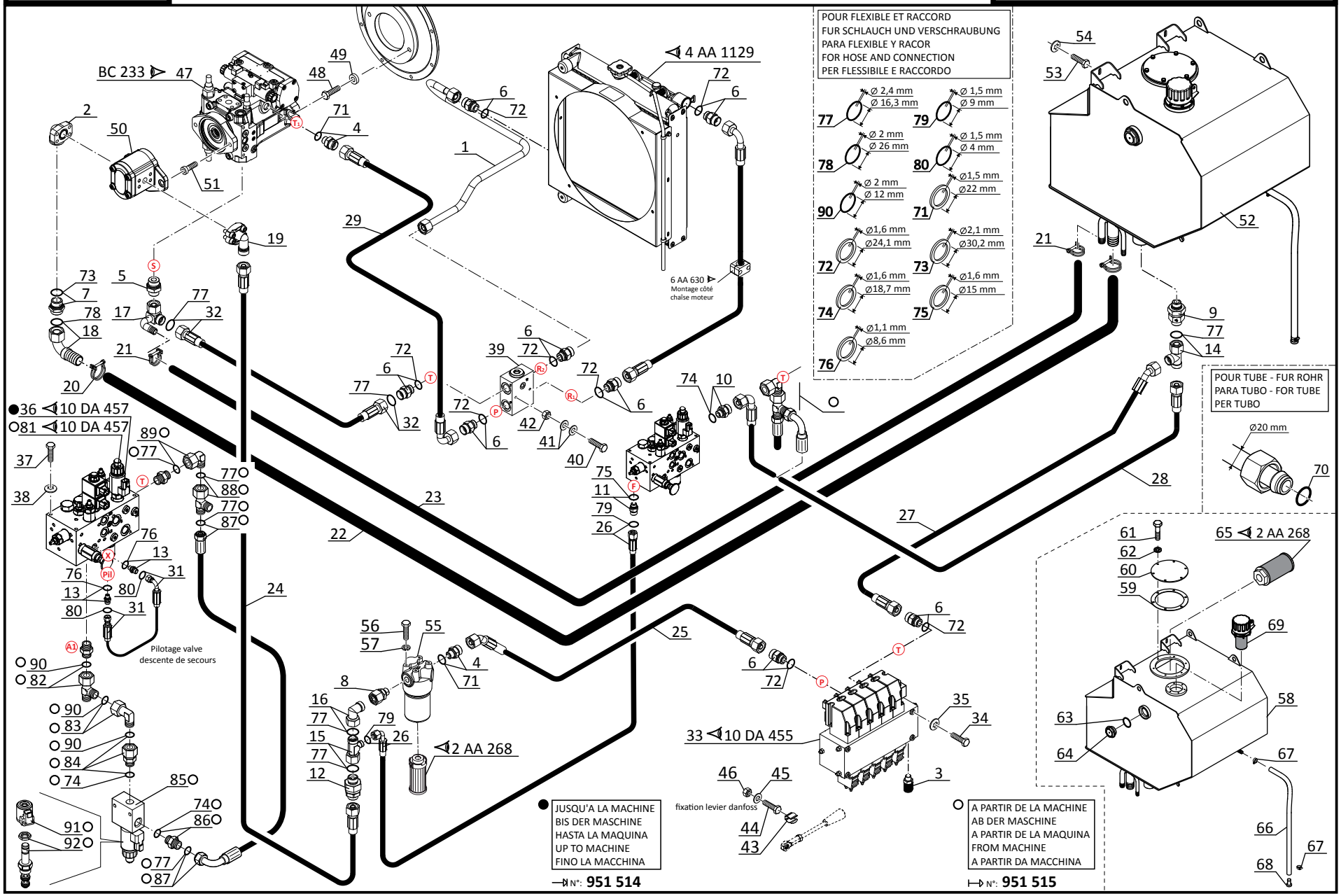

P.A.O.illus

11 / 03 / 2015

10 AA 1002

HYDRAULIQUE (Circuit principal)
HYDRAULIK (Hauptkreis)
HIDRAULICO (Circuito principal)
HYDRAULIC (Principal circuit)
IDRAULICO (Circuito principale)

260 TJ
280 TJ

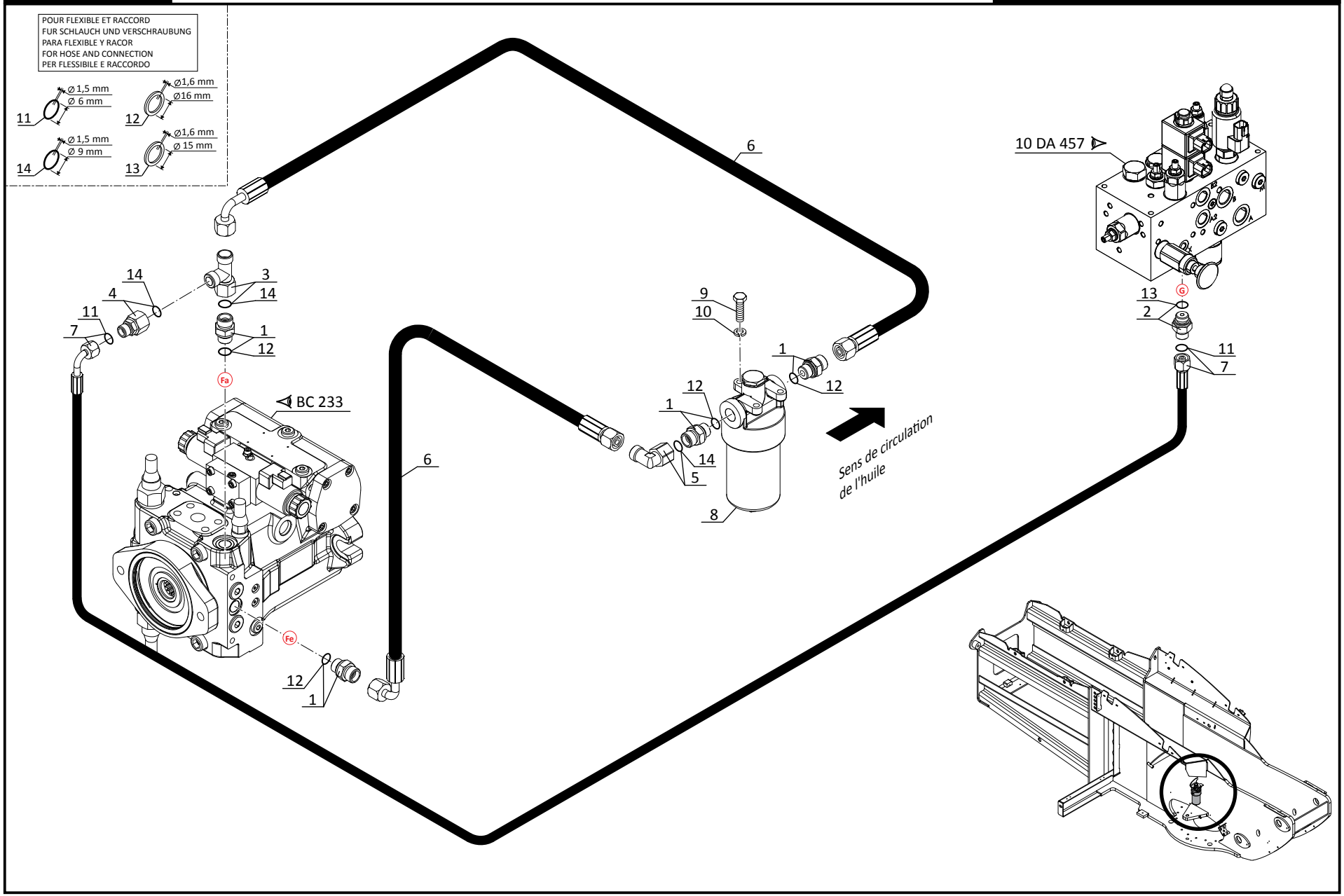

P.A.O.illus

10 AE 1272

HYDRAULIQUE (Circuit levage structure)
HYDRAULIK (Aufwinden kreis)
HIDRAULICO (Circuito levantamiento)
HYDRAULIC (Lifting circuit)
IDRAULICO (Circuito sollevamento)

260 TJ
280 TJ

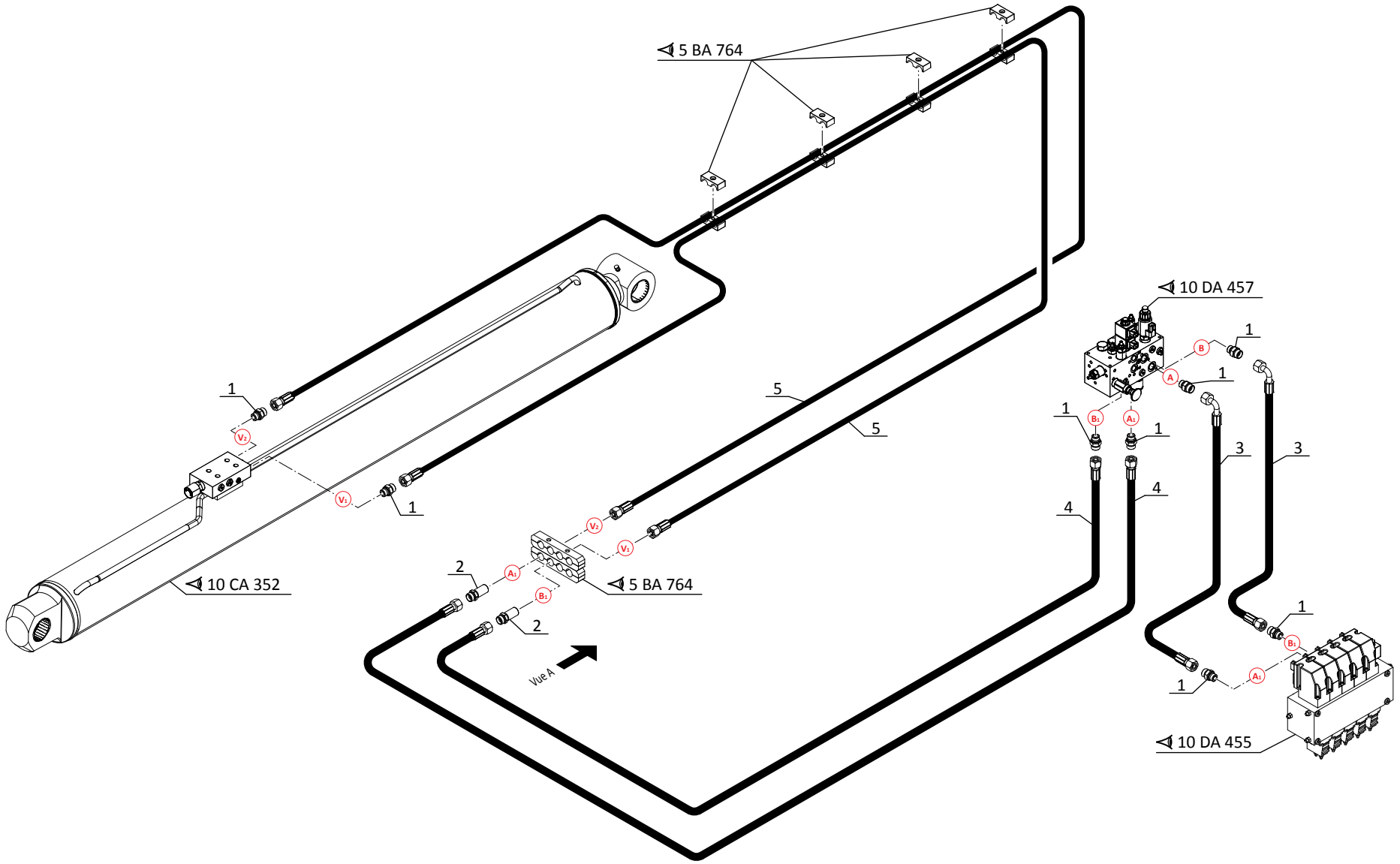

P.A.O.illus

10 AE 1278

HYDRAULIQUE (Circuit téléscope)
HYDRAULIK (Teleskop kreis)
HIDRAULICO (Circuito telescopaje)
HYDRAULIC (Telescope circuit)
IDRAULICO (Circuito braccio)

260 TJ
280 TJ

POUR FLEXIBLE ET RACCORD
FUR SCHLAUCH UND VERSCHRAUBUNG
PARA FLEXIBLE Y RACOR
FOR HOSE AND CONNECTION
PER FLESSIBILE E RACCORDO

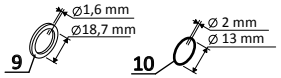

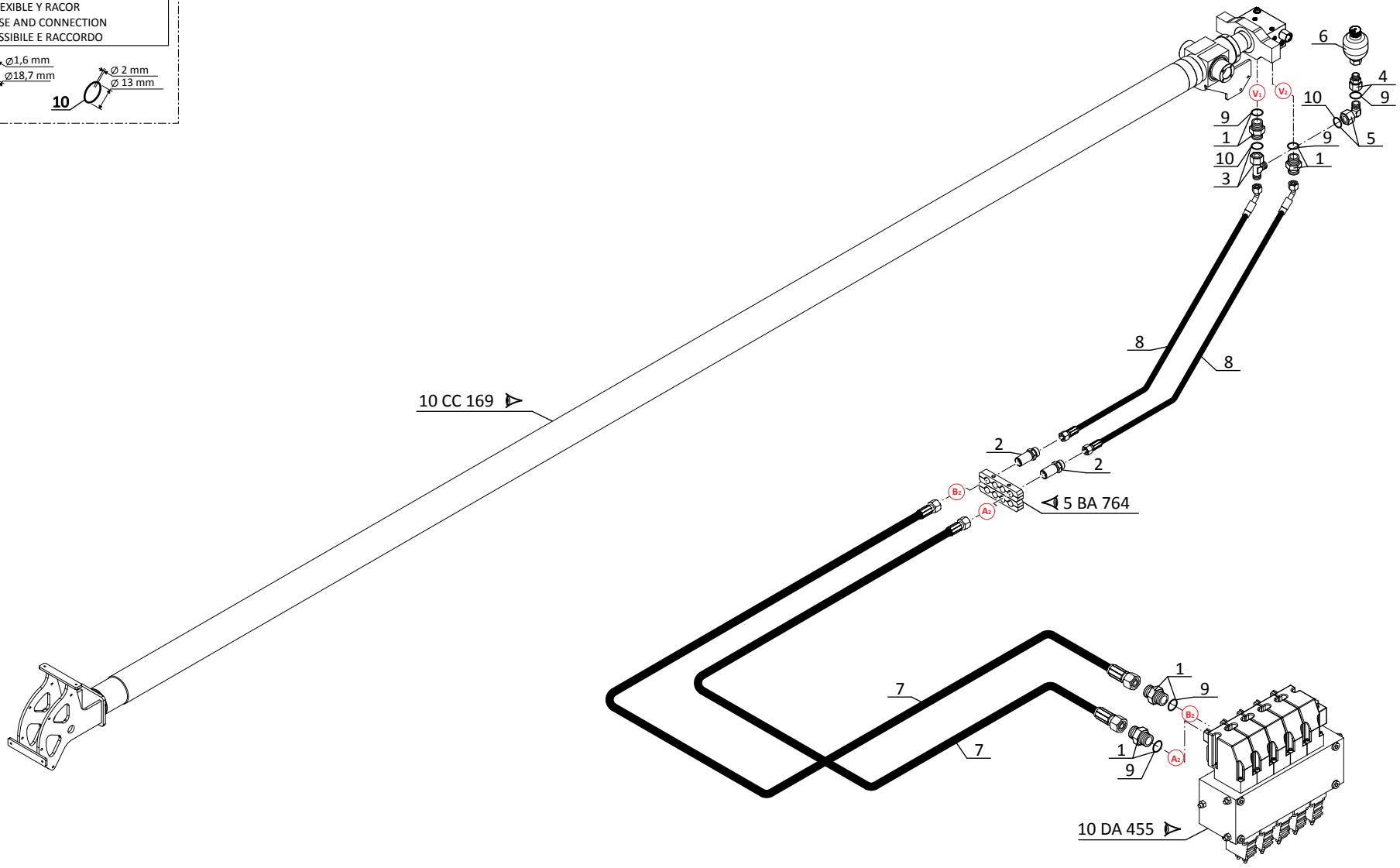

P.A.O.illus

28 / 02 / 2014

10 AE 1279

HYDRAULIQUE (Alimentation bloc pendulaire)
HYDRAULIK (Feeding Pendel bloc)
HIDRAULICO (Alimentación bloque pendular)
HYDRAULIC (Feeding pendular bloc)
IDRAULICO (Alimentazione blocco pendolare)

260 TJ
280 TJ

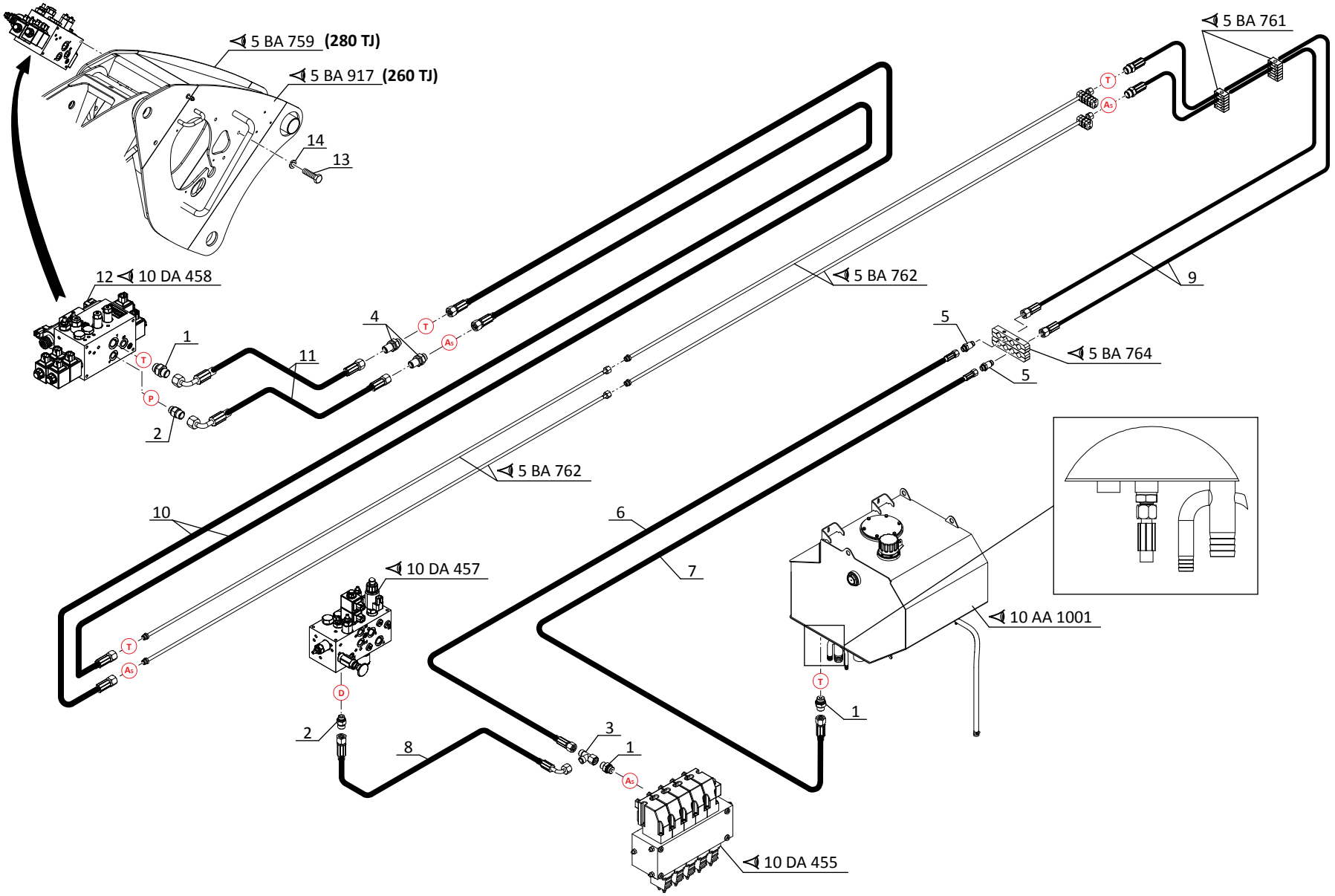

P.A.O.illus

12 / 12 / 2014

10 AE 1596

HYDRAULIQUE (Circuit levage pendulaire télescopique)
HYDRAULIK (Aufwinden kreis - Zusammenstroll pendel)
HIDRAULICO (Circuito levantamiento - Pendular de telescopaje)
HYDRAULIC (Lifting circuit - Pendular telescop)
IDRAULICO (Circuito sollevamento Braccio)

260 TJ

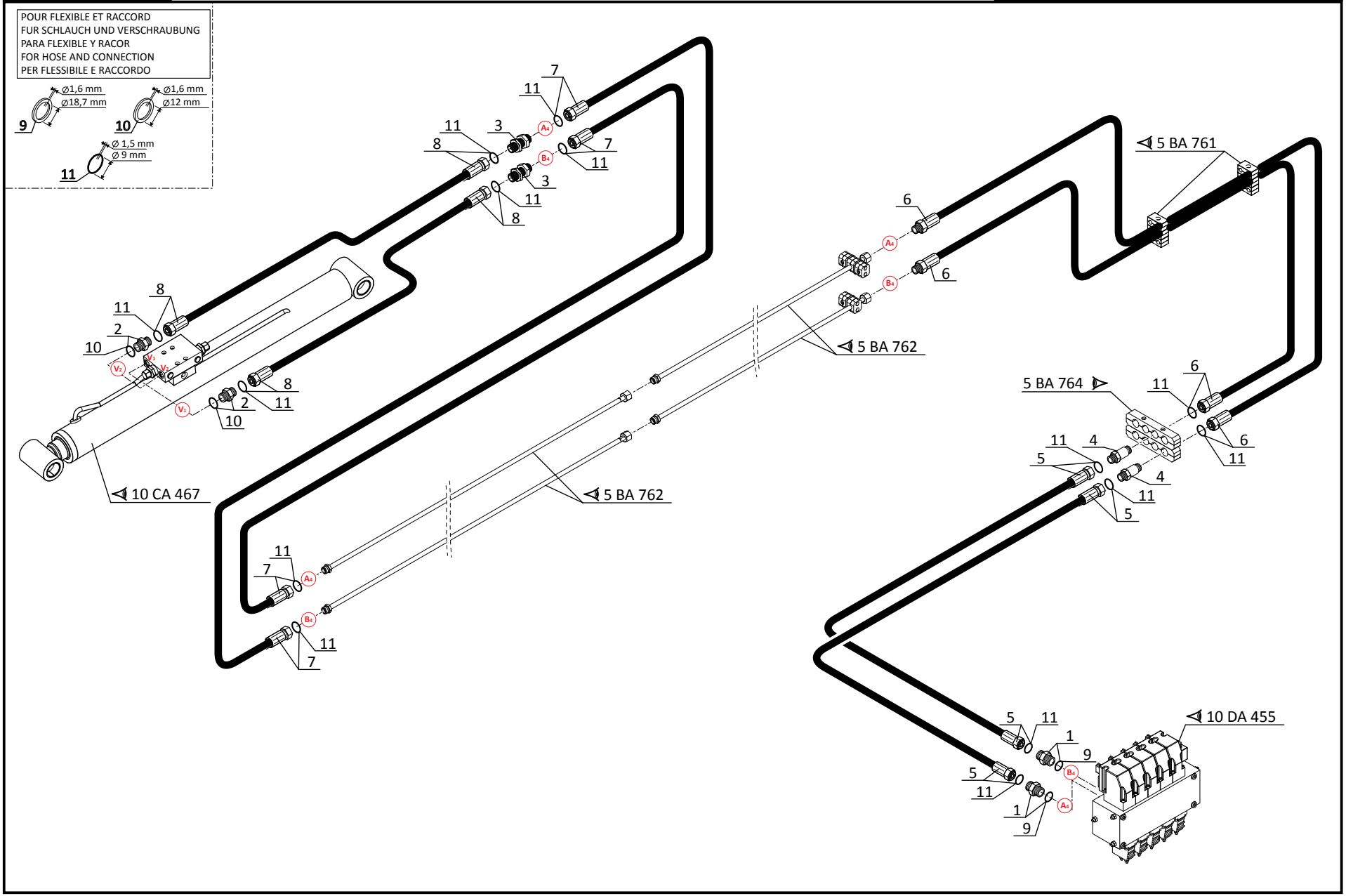

P.A.O.illus

10 AE 1280

HYDRAULIQUE (Circuit levage pendulaire télescopique)
HYDRAULIK (Aufwinden kreis - Zusammenstroll pendel)
HIDRAULICO (Circuito levantamiento - Pendular de telescopaje)
HYDRAULIC (Lifting circuit - Pendular telescop)
IDRAULICO (Circuito sollevamento Braccio)

280 TJ

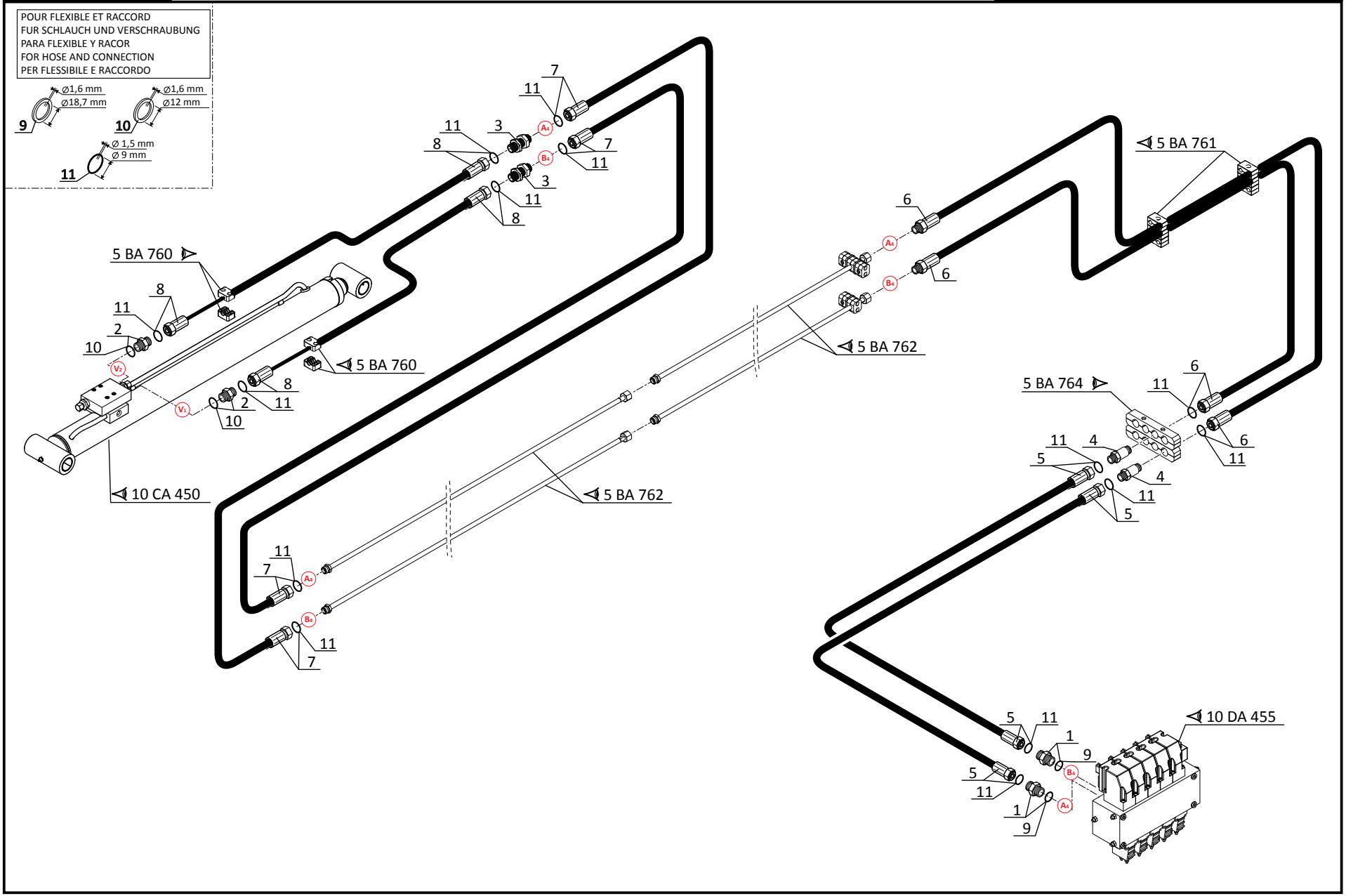

P.A.O.illus

10 AE 1281

HYDRAULIQUE (Circuit inclinaison pendulaire)
HYDRAULIK (Neigung Kreis - Aufwinden)
HIDRAULICO (Circuito Inclinacion - levantamiento)
HYDRAULIC (Lift - Tilting circuit)
IDRAULICO (Circuito Inclinazione - sollevamento)

260 TJ
280 TJ

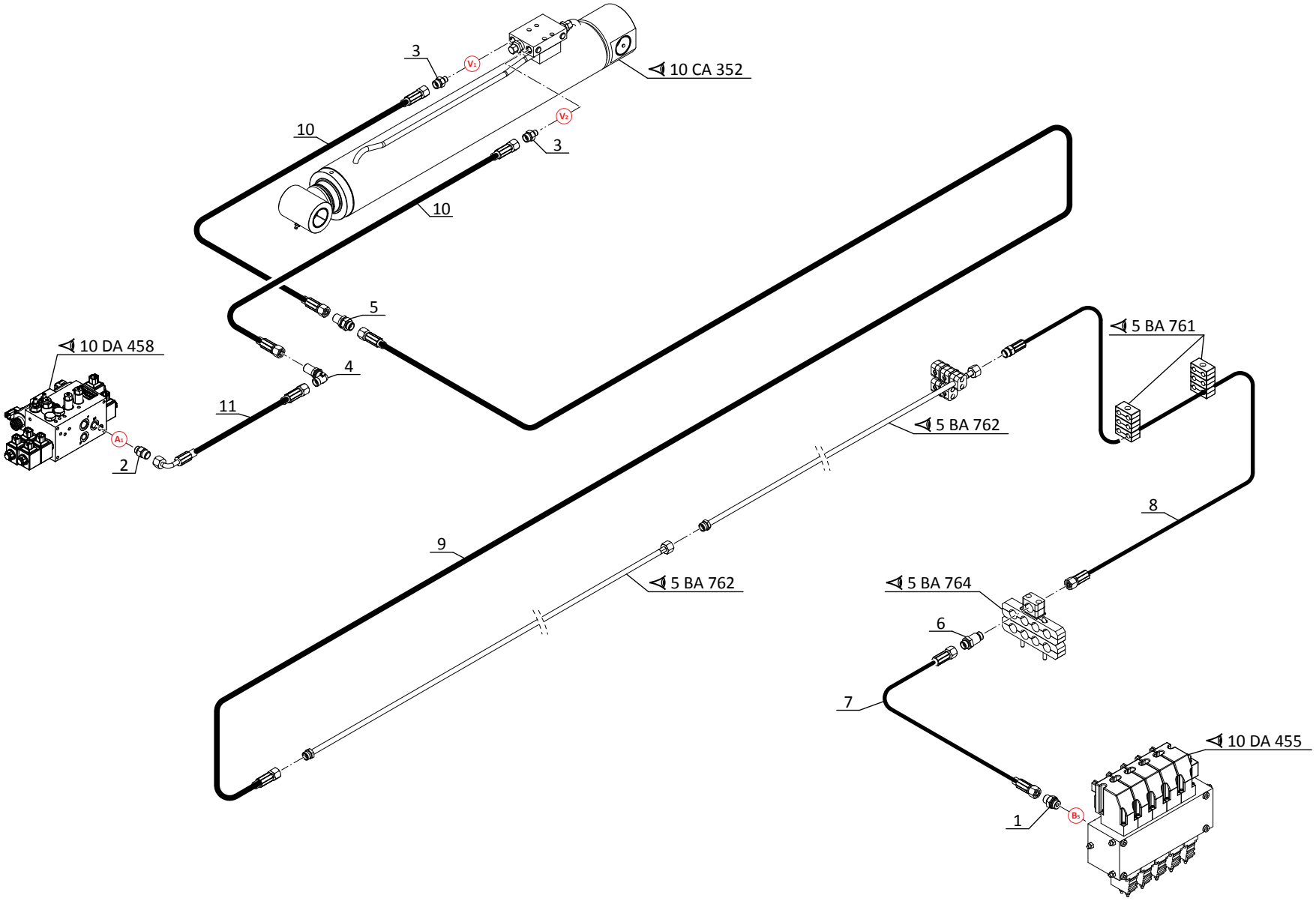

P.A.O.illus

10 AE 1282

HYDRAULIQUE (Circuit compensation - Inclinaison)
HYDRAULIK (Kompensation - Neigung kreis)
HIDRAULICO (Circuito compensación -Inclinación)
HIDRAULIC (Compensation - Tilting circuit)
IDRAULICO (Circuito compensazione - Inclinazione)

280 TJ

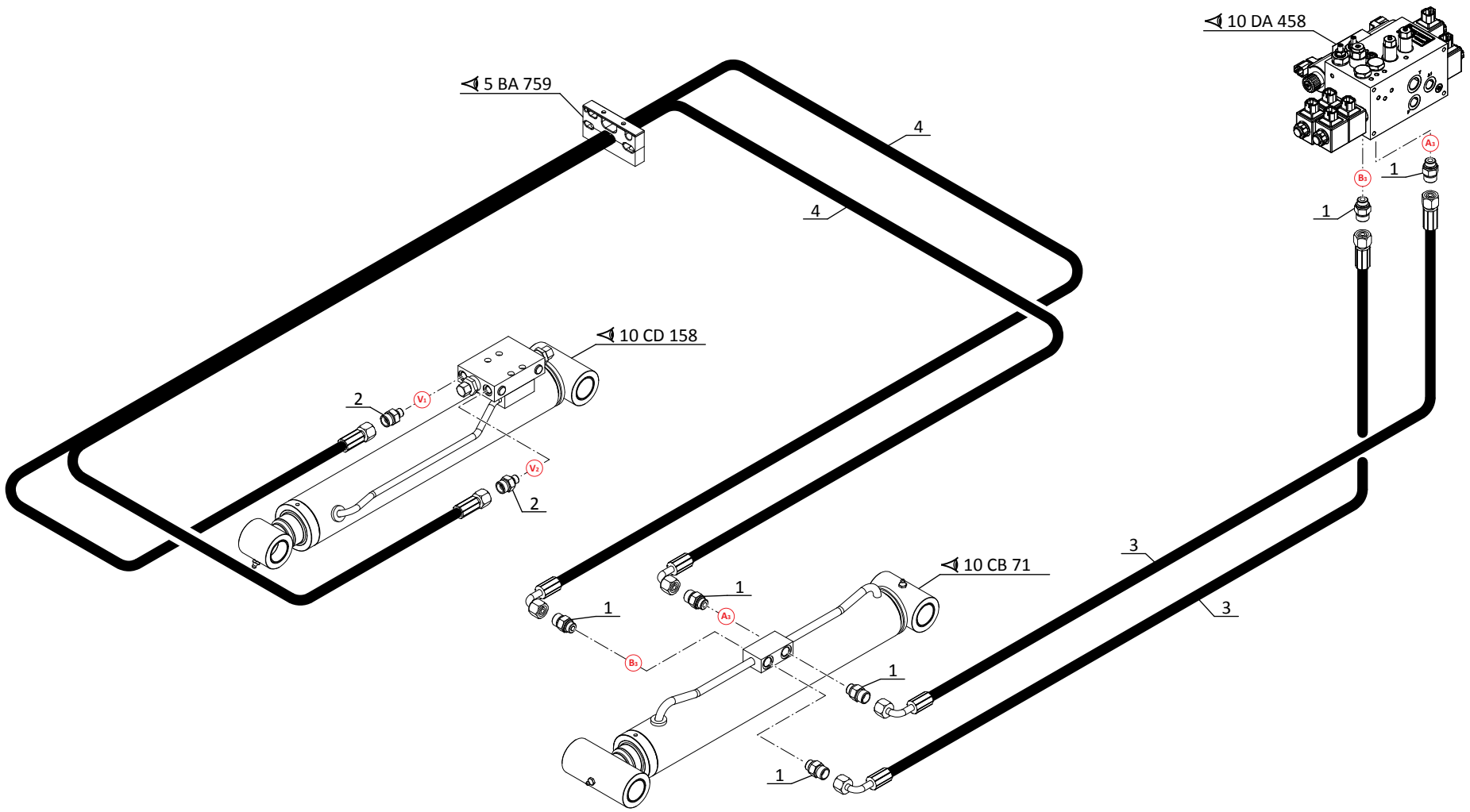

10 AE 1283

HYDRAULIQUE (Circuit télescopage pendulaire)
HYDRAULIK (Teleskop kreis - Pendel)
HIDRAULICO (Circuito telescopaje de Pendular)
HYDRAULIC (Telescope Pendular circuit)
IDRAULICO (Circuito braccio - Retrattile)

280 TJ

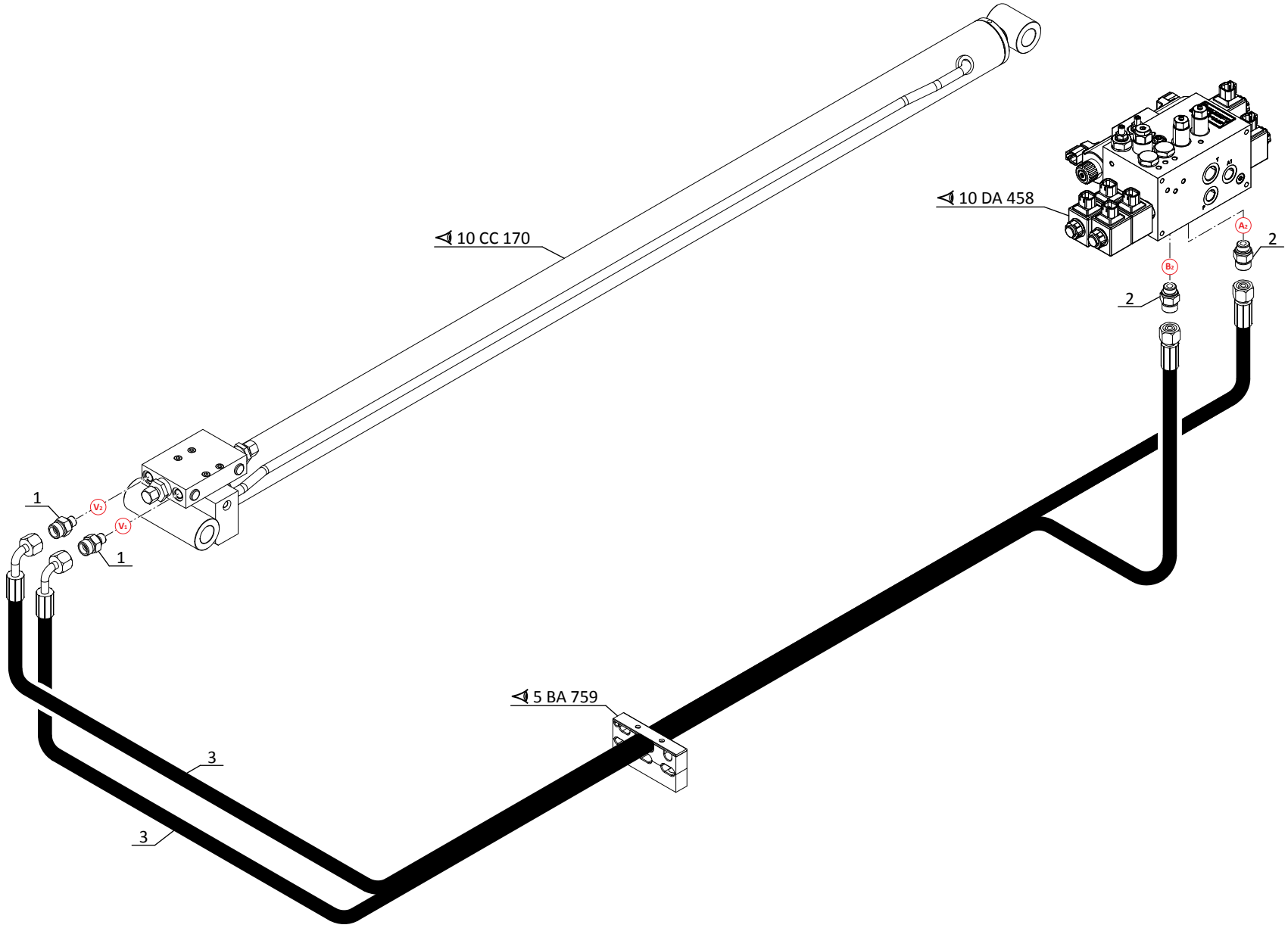

P.A.O.illus

10 AE 1597

HYDRAULIQUE (Circuit rotation)
HYDRAULIK (Lenkung kreis)
HIDRAULICO (Circuito rotación)
HYDRAULIC (Rotation circuit)
IDRAULICO (Circuito rotazione)

260 TJ

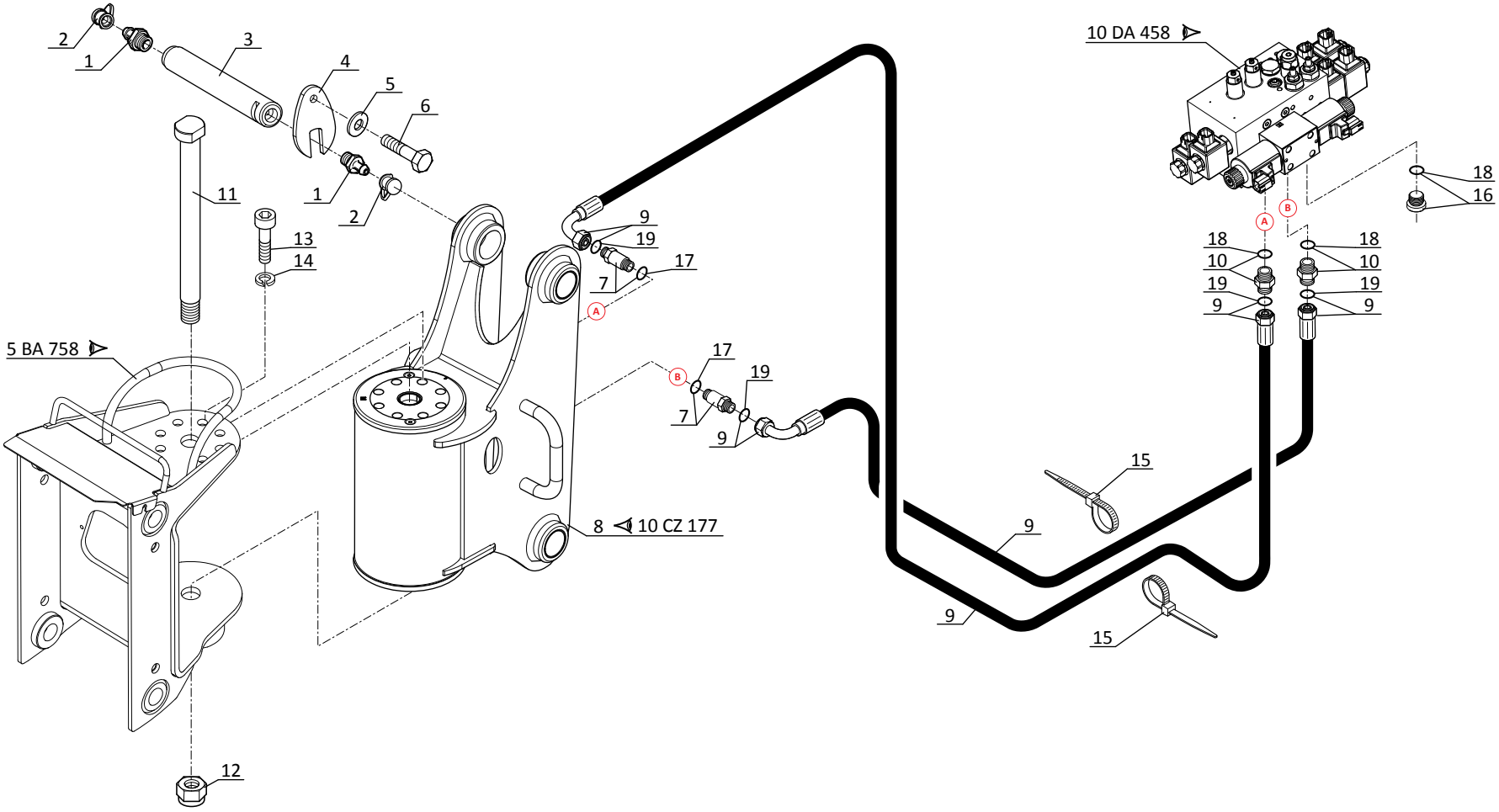

P.A.O.illus

10 AE 1284

HYDRAULIQUE (Circuit rotation)
HYDRAULIK (Lenkung kreis)
HIDRAULICO (Circuito rotación)
HYDRAULIC (Rotation circuit)
IDRAULICO (Circuito rotazione)

280 TJ

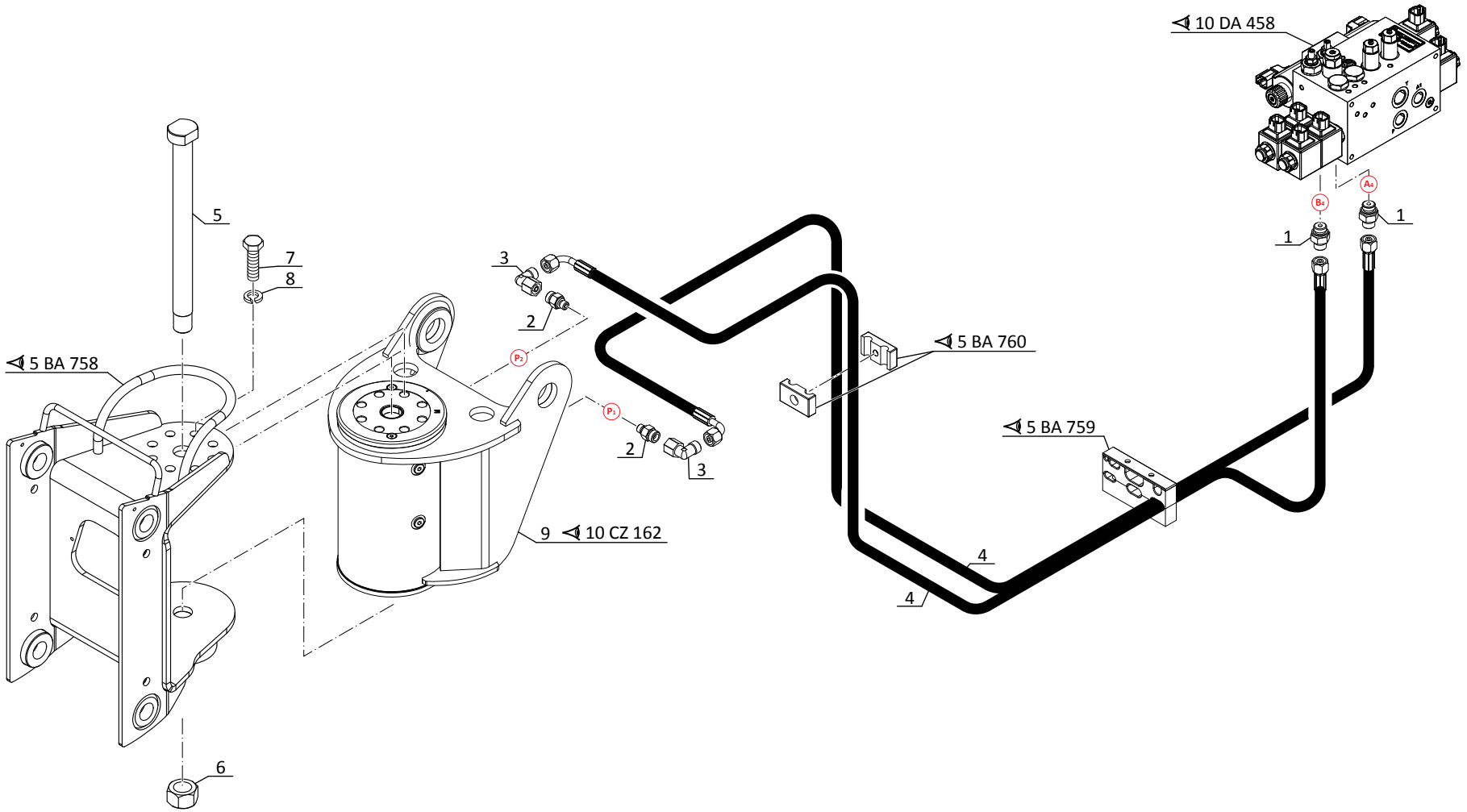

P.A.O.illus

10 AF 838

JUSQU'A LA MACHINE
BIS DER MASCHINE
HASTA LA MAQUINA
UP TO MACHINE
FINO LA MACCHINA
N°: **935 439**

HYDRAULIQUE (Circuit de secours)
HYDRAULIK (Notkreis)
HIDRAULICO (Circuito de emergencia)
HYDRAULIC (Emergency circuit)
IDRAULICO (Impianto di sigurezza)

280 TJ

POUR FLEXIBLE ET RACCORD
FUR SCHLAUCH UND VERSCHRAUBUNG
PARA FLEXIBLE Y RACOR
FOR HOSE AND CONNECTION
PER FLESSIBILE E RACCORDO

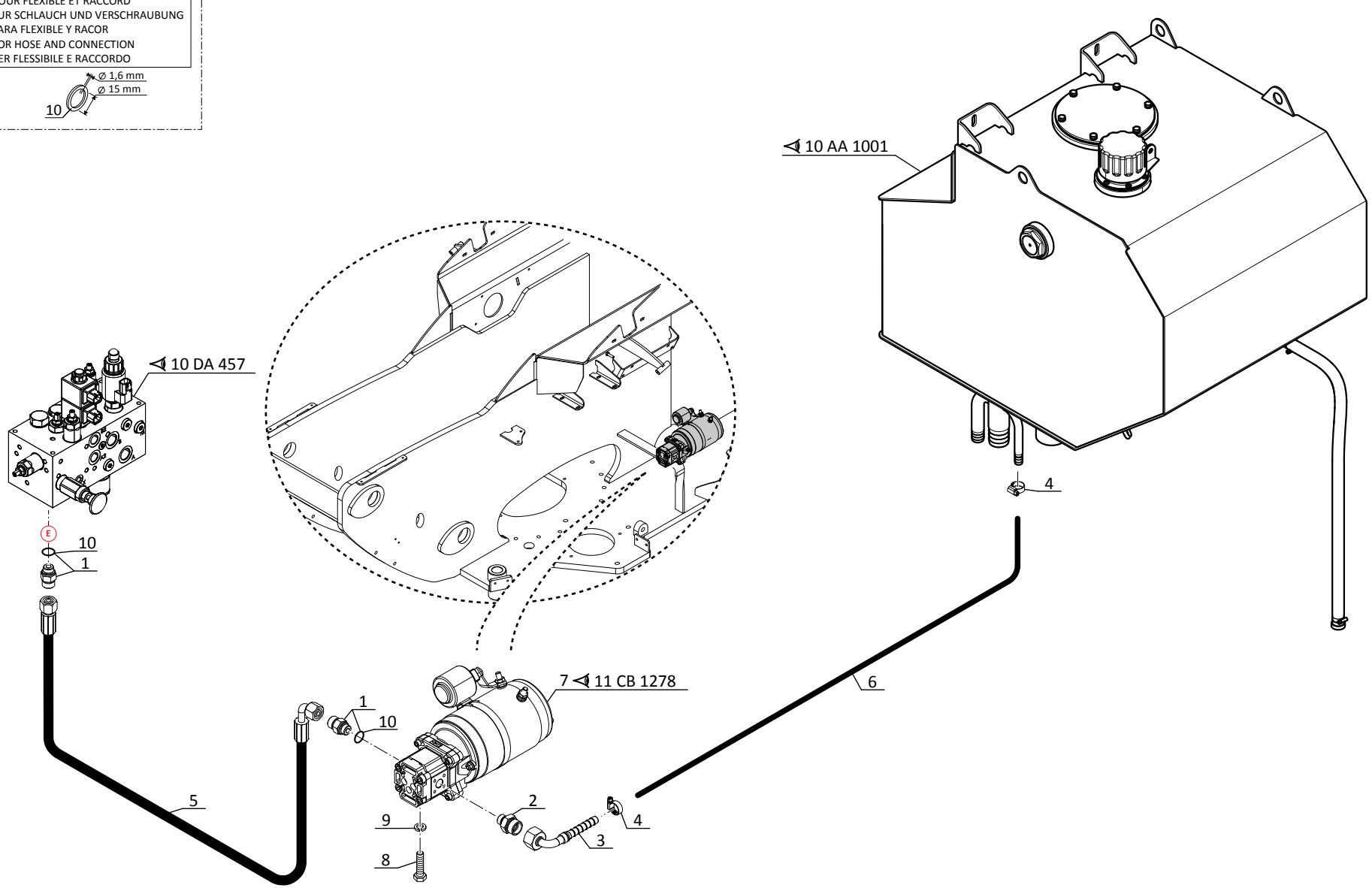

P.A.O.illus

18 / 03 / 2014

10 AF 1035

A PARTIR DE LA MACHINE AB DER MASCHINE A PARTIR DE LA MAQUINA FROM MACHINE A PARTIR DA MACCHINA	JUSQU'A LA MACHINE BIS DER MASCHINE HASTA LA MAQUINA UP TO MACHINE FINO LA MACCHINA
N°: **935 440**	N°: **941 628**

HYDRAULIQUE (Circuit de secours)
HYDRAULIK (Notkreis)
HIDRAULICO (Circuito de emergencia)
HYDRAULIC (Emergency circuit)
IDRAULICO (Impianto di sigurezza)

260 TJ
280 TJ

POUR FLEXIBLE ET RACCORD
FUR SCHLAUCH UND VERSCHRAUBUNG
PARA FLEXIBLE Y RACOR
FOR HOSE AND CONNECTION
PER FLESSIBILE E RACCORDO

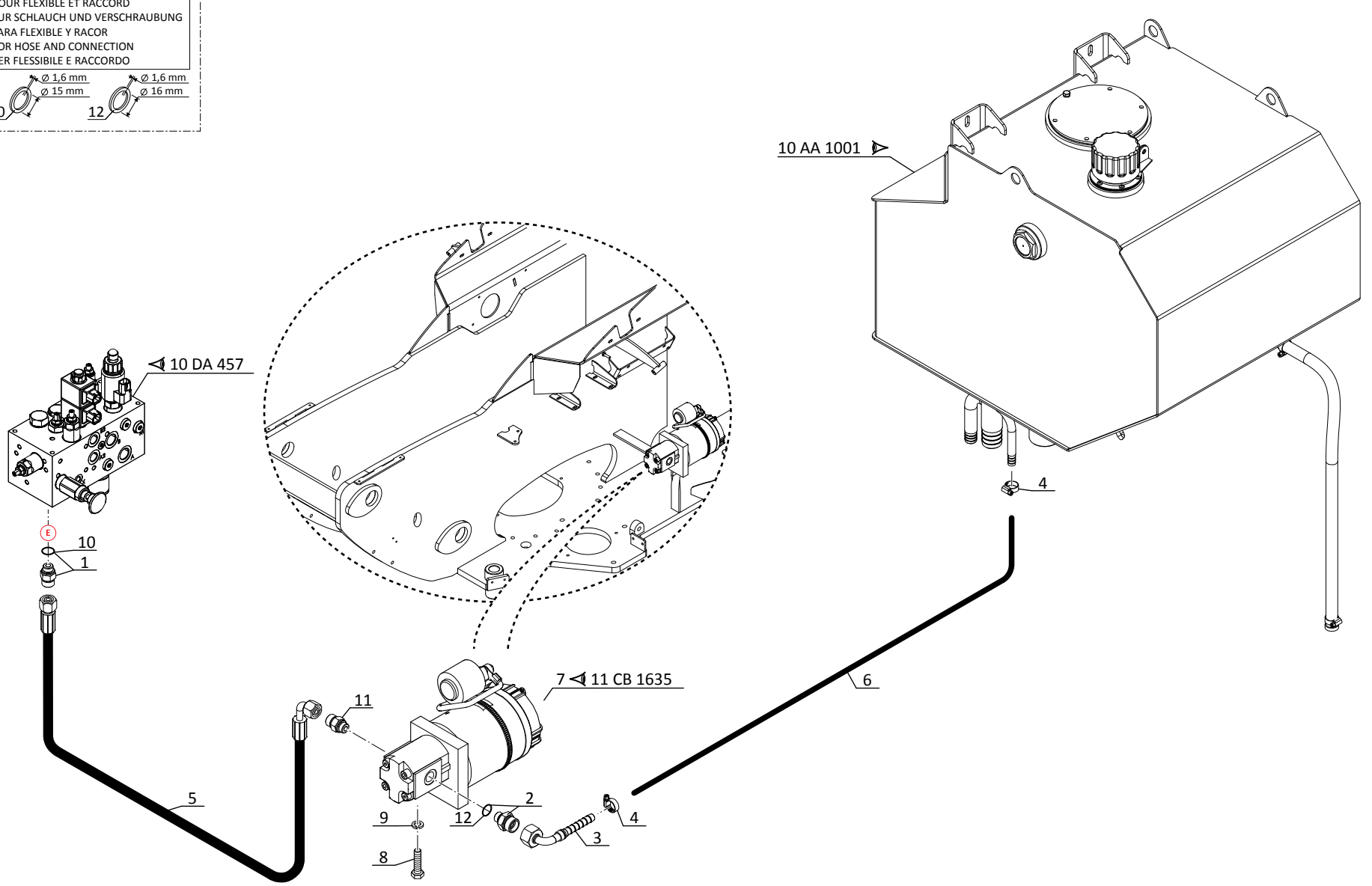

P.A.O.illus

14 / 04 / 2015

10 AF 1057

A PARTIR DE LA MACHINE
AB DER MASCHINE
A PARTIR DE LA MAQUINA
FROM MACHINE
A PARTIR DA MACCHINA

N°: **941 629**

HYDRAULIQUE (Circuit de secours)
HYDRAULIK (Notkreis)
HIDRAULICO (Circuito de emergencia)
HYDRAULIC (Emergency circuit)
IDRAULICO (Impianto di sigurezza)

260 TJ
280 TJ

POUR FLEXIBLE ET RACCORD
FUR SCHLAUCH UND VERSCHRAUBUNG
PARA FLEXIBLE Y RACOR
FOR HOSE AND CONNECTION
PER FLESSIBILE E RACCORDO

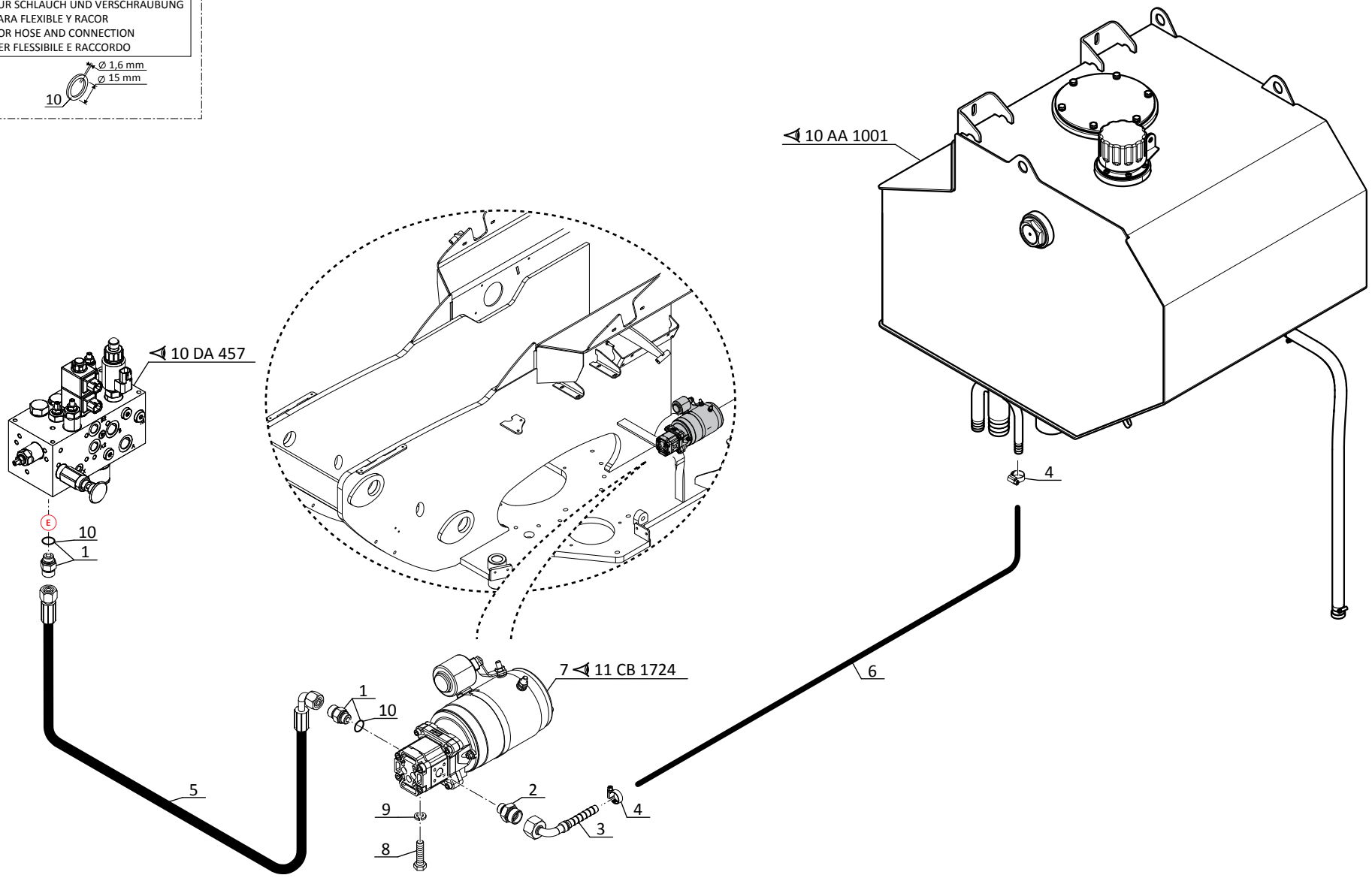

P.A.O.illus

10 / 11 / 2014

10 AF 839

OPTION - HYDRAULIQUE (Génératrice)
OPTION - HYDRAULIK (Generator)
OPCION - HIDRAULICO (Generador)
OPTION - HYDRAULIC (Generator)
OPZIONE - IDRAULICO (Generatore)

260 TJ
280 TJ

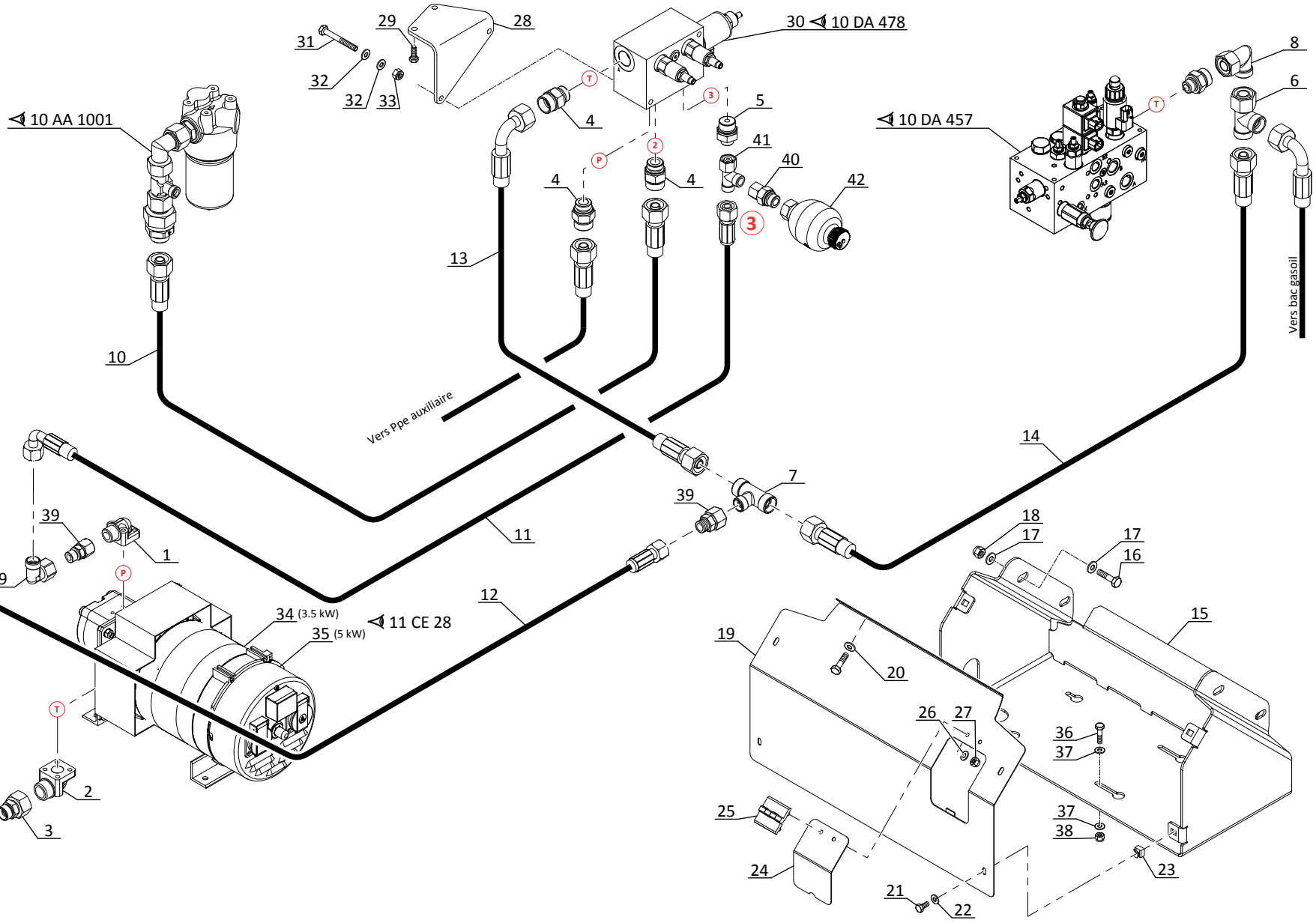

P.A.O.illus

18 / 07 / 2012

HYDRAULIQUE (Circuit rotation)
HYDRAULIK (Lenkung kreis)
HIDRAULICO (Circuito rotación)
HYDRAULIC (Rotation circuit)
IDRAULICO (Circuito rotazione)

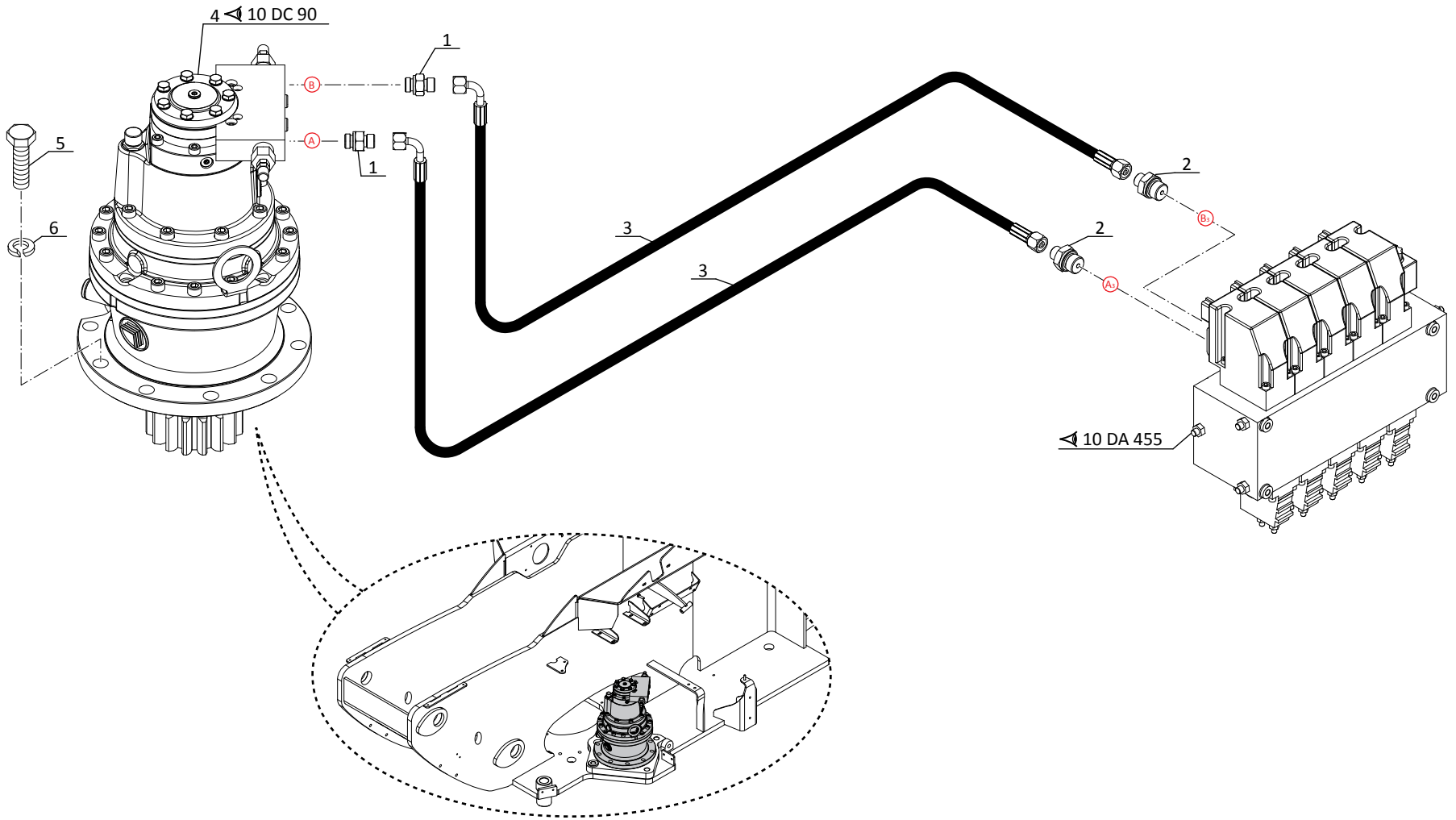

HYDRAULIQUE (Circuit freinage - blocage différentiel)
HYDRAULIK (Bremsekreis - Differentialblockierung)
HIDRAULICO (Circuito frenadon - bloqueo diferencial)
HYDRAULIC (Brake circuit - differential locking)
IDRAULICO (Circuito frenatura - bloccaggio differenziale)

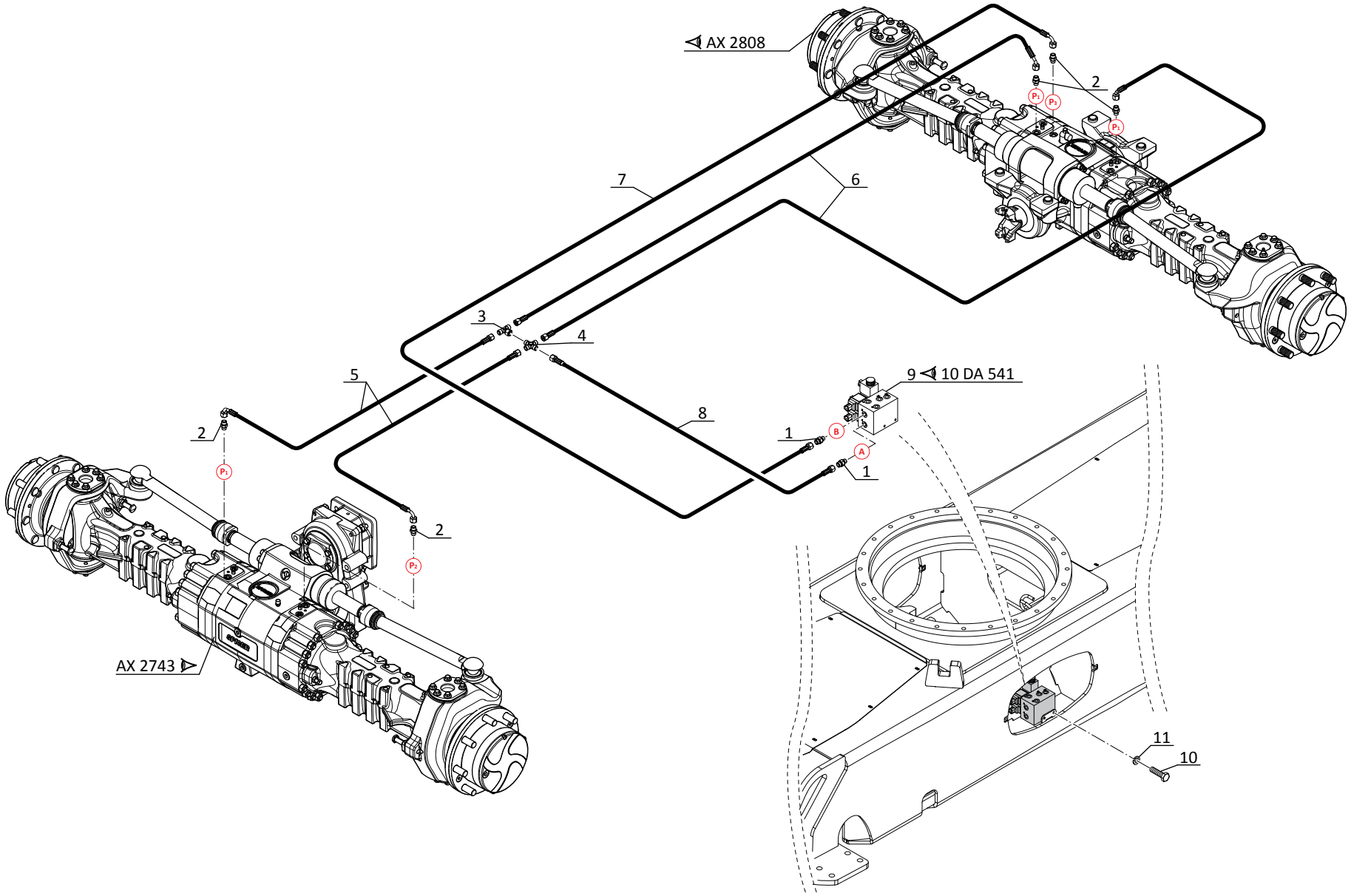

P.A.O.illus

10 BA 443

HYDRAULIQUE (Circuit direction - Alimentation chassis)
HYDRAULIK (Lenkungkreis - Macht Chassis)
HIDRAULICO (Circuito dirección - Chasis de alimentación)
HYDRAULIC (Steering circuit - Power chassis)
IDRAULICO (Circuito sterzo - Potenza chassis)

260 TJ
280 TJ

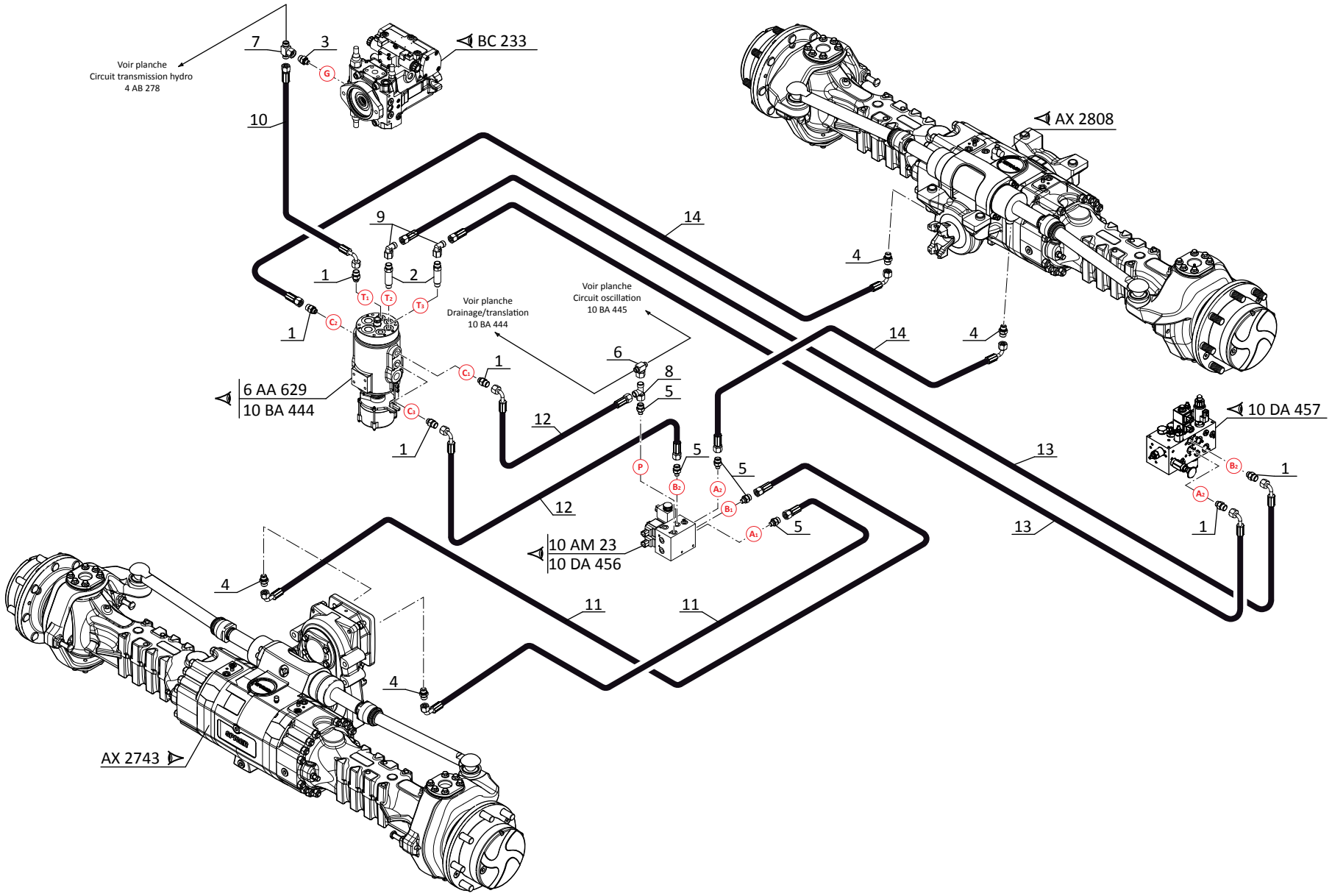

P.A.O.illus

10 BA 444

HYDRAULIQUE (Circuit translation - drainage)
HYDRAULIK (Fortschreitende kreis)
HIDRAULICO (Circuito traslacion)
HYDRAULIC (Translation circuit)
IDRAULICO (Circuito traslazione)

260 TJ
280 TJ

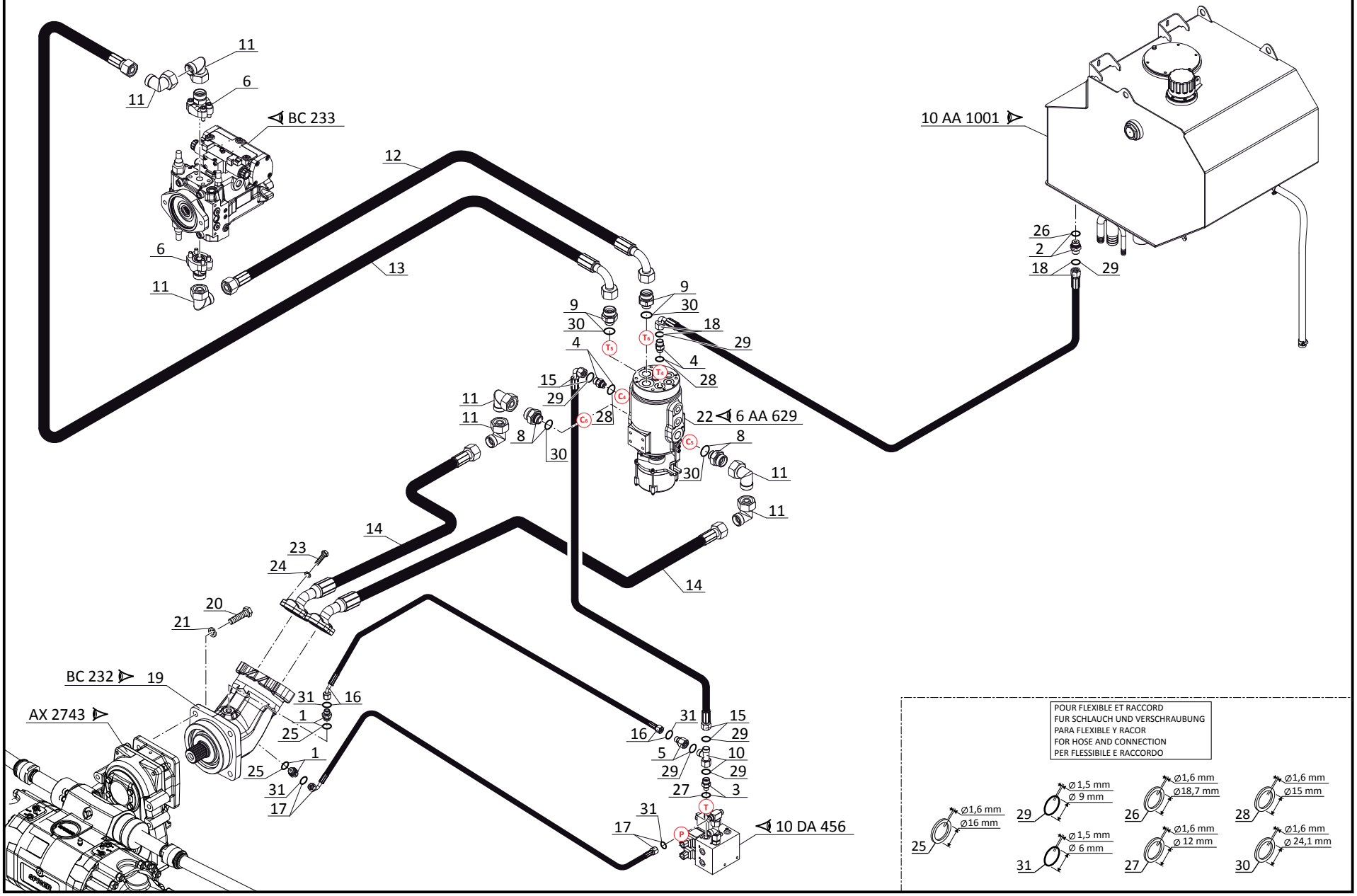

P.A.O.illus

JUSQU'A LA MACHINE
BIS DER MASCHINE
HASTA LA MAQUINA
UP TO MACHINE
FINO LA MACCHINA
N°: 950 064

HYDRAULIQUE (Circuit oscillation)
HYDRAULIK (Kreis Lagerbuchsen)
HIDRAULICO (Circuito oscilación)
HYDRAULIC (Circuit oscillation)
IDRAULICO (Circuito oscillazione)

260 TJ
280 TJ

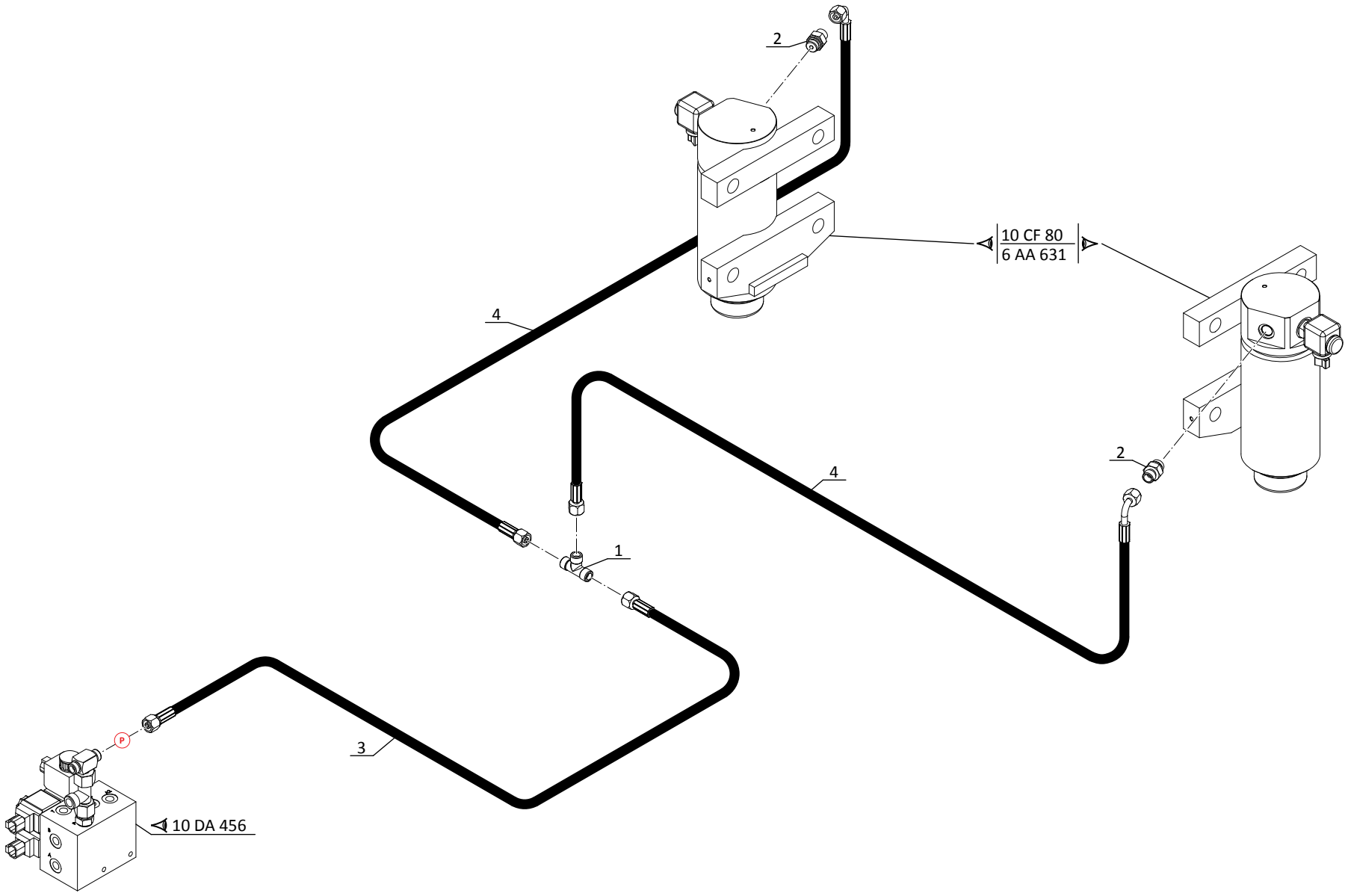

P.A.O.illus

10 BA 548

A PARTIR DE LA MACHINE
AB DER MASCHINE
A PARTIR DE LA MAQUINA
FROM MACHINE
A PARTIR DA MACCHINA

⟼ N°: **950 065**

HYDRAULIQUE (Circuit oscillation)
HYDRAULIK (Kreis Lagerbuchsen)
HIDRAULICO (Circuito oscilación)
HYDRAULIC (Circuit oscillation)
IDRAULICO (Circuito oscillazione)

260 TJ
280 TJ

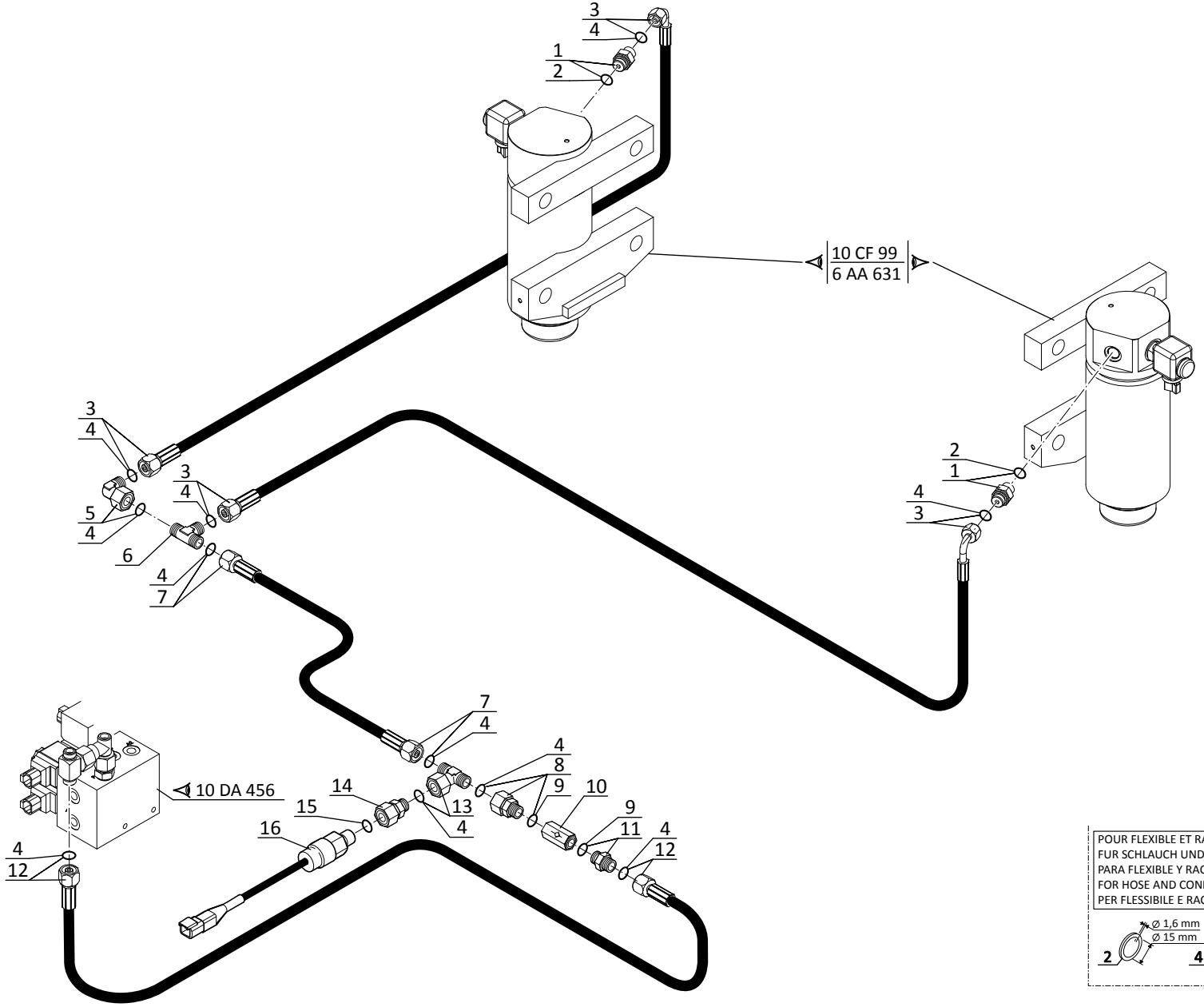

POUR FLEXIBLE ET RACCORD
FUR SCHLAUCH UND VERSCHRAUBUNG
PARA FLEXIBLE Y RACOR
FOR HOSE AND CONNECTION
PER FLESSIBILE E RACCORDO

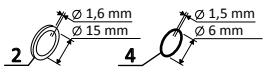

P.A.O.illus

10 CA 352

HYDRAULIQUE (Vérin de levage structure)
HYDRAULIK (Hubzylinder Struktur)
HIDRAULICO (Levantar la estructura del cilindro)
HYDRAULIC (Lift cylinder structure)
IDRAULICO (Ascensore struttura cilindro)

260 TJ
280 TJ

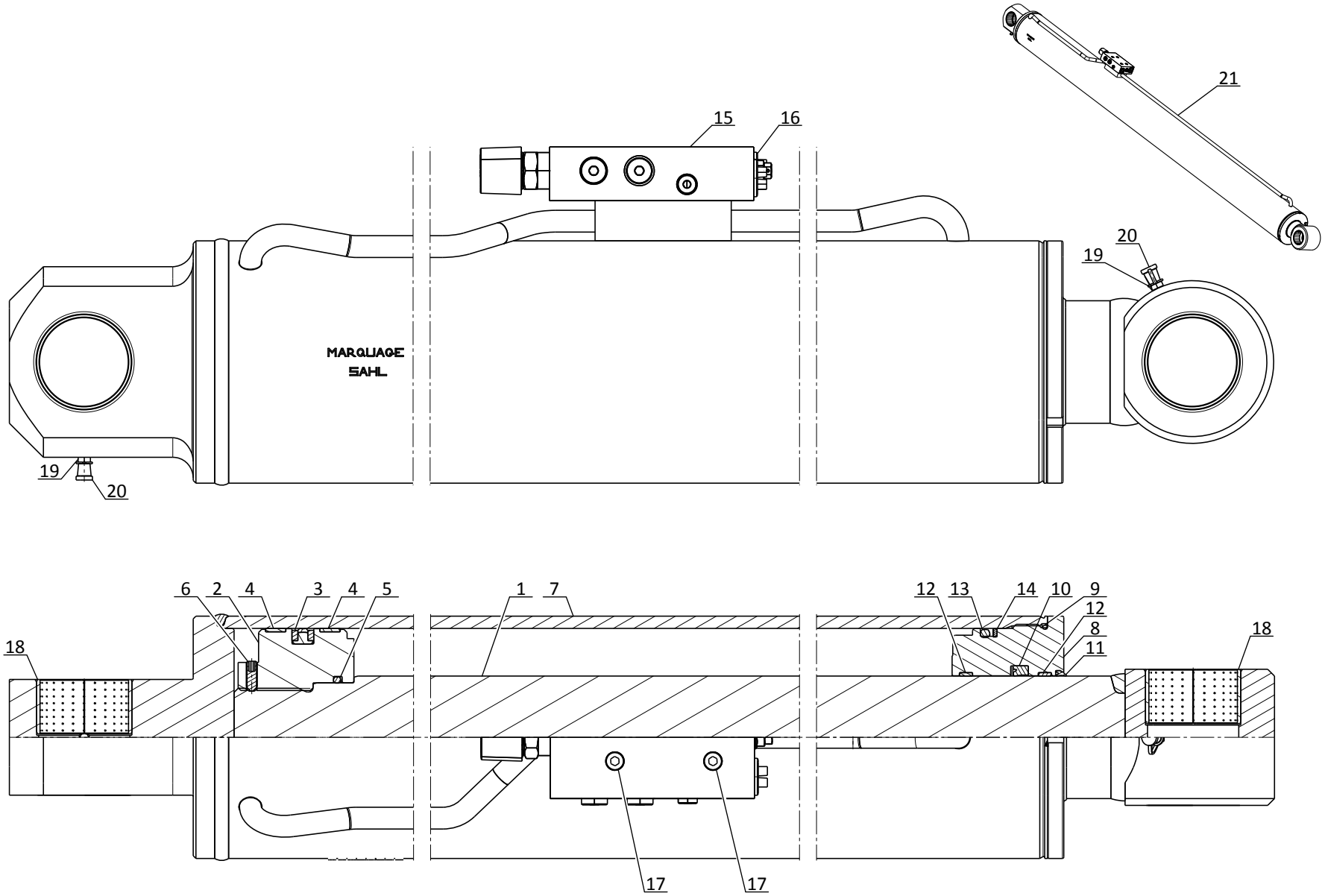

P.A.O.illus

10 CA 467

HYDRAULIQUE (Vérin de levage pendulaire télescope)
HYDRAULIK (Pendel Zusammenstroll Hubzylinder)
HIDRAULICO (Levantar la telescopio péndulo del cilindro)
HYDRAULIC (Lift pendular telescop cylinder)
IDRAULICO (Ascensore telescopio pendolo cilindro)

260 TJ

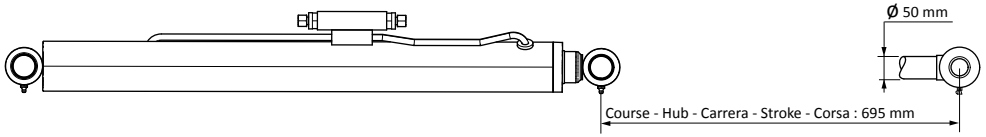

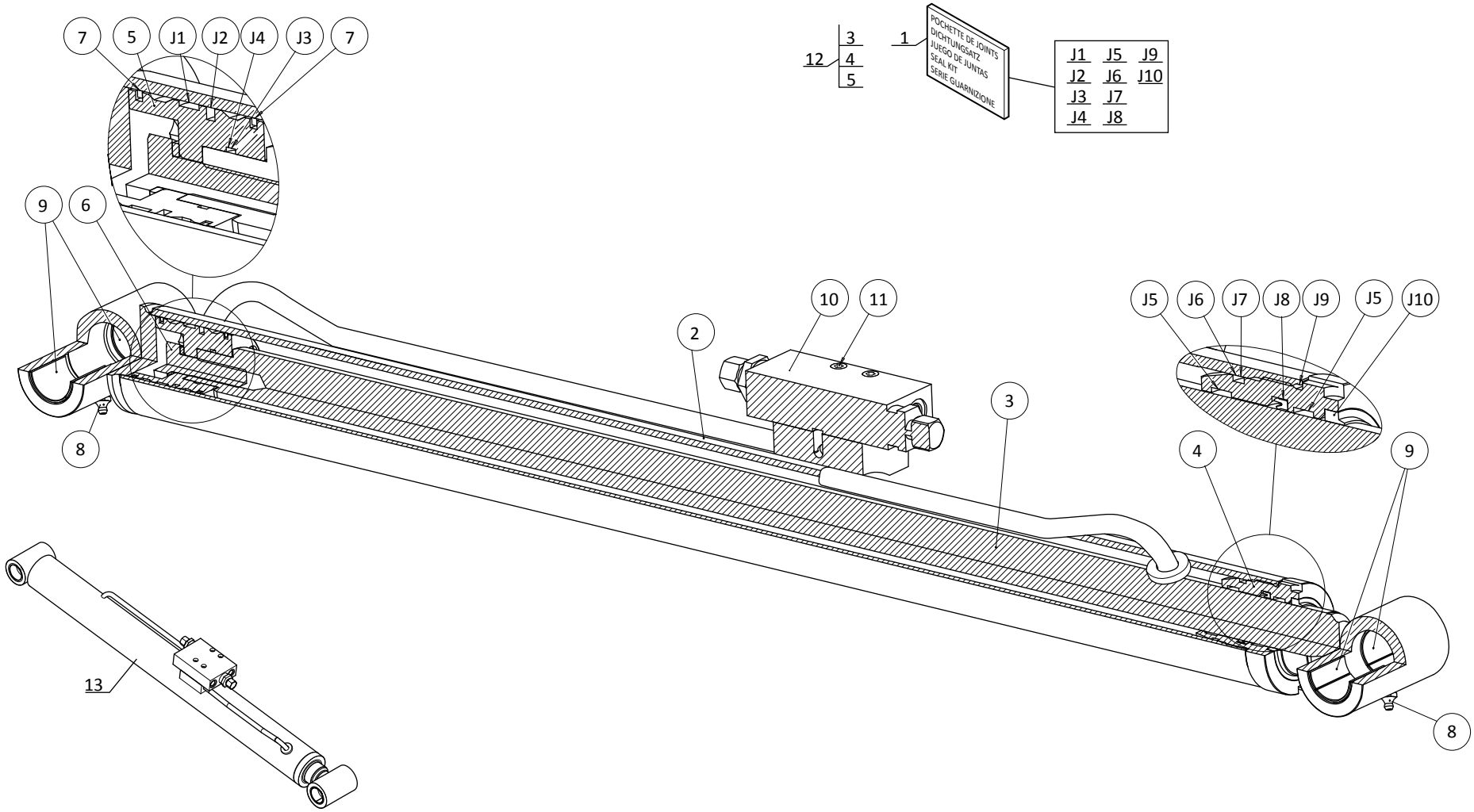

P.A.O.illus

04 / 12 / 2014

10 CA 353

JUSQU'A LA MACHINE
BIS DER MASCHINE
HASTA LA MAQUINA
UP TO MACHINE
FINO LA MACCHINA
N°: **923 199**

HYDRAULIQUE (Vérin de levage pendulaire télescope)
HYDRAULIK (Pendel Zusammenstroll Hubzylinder)
HIDRAULICO (Levantar la telescopio péndulo del cilindro)
HYDRAULIC (Lift pendular telescop cylinder)
IDRAULICO (Ascensore telescopio pendolo cilindro)

280 TJ

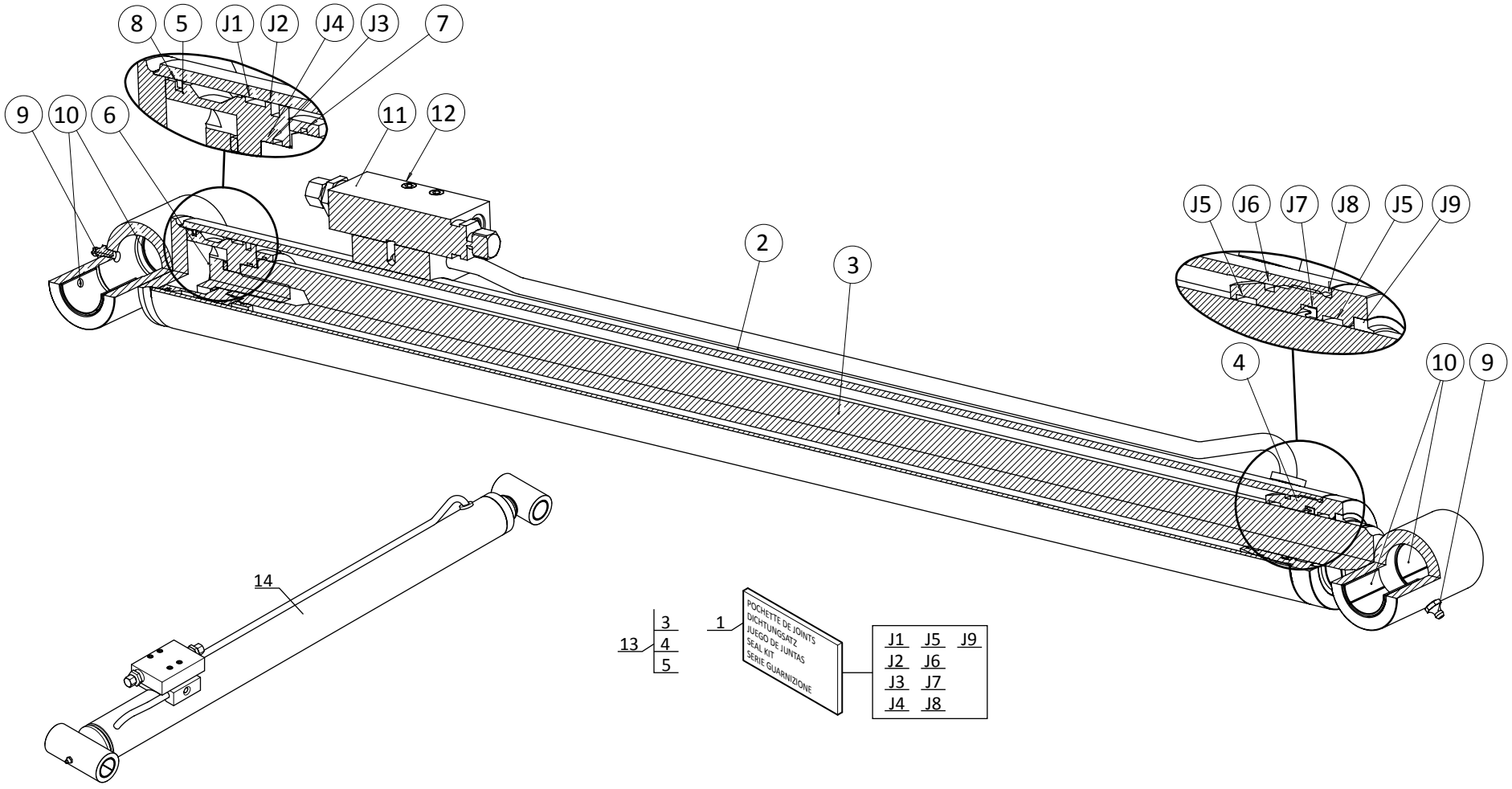

P.A.O.illus

10 CA 450

A PARTIR DE LA MACHINE
AB DER MASCHINE
A PARTIR DE LA MAQUINA
FROM MACHINE
A PARTIR DA MACCHINA
⟼ N°: **923 200**

HYDRAULIQUE (Vérin de levage pendulaire télescope)
HYDRAULIK (Pendel Zusammenstroll Hubzylinder)
HIDRAULICO (Levantar la telescopio péndulo del cilindro)
HYDRAULIC (Lift pendular telescop cylinder)
IDRAULICO (Ascensore telescopio pendolo cilindro)

280 TJ

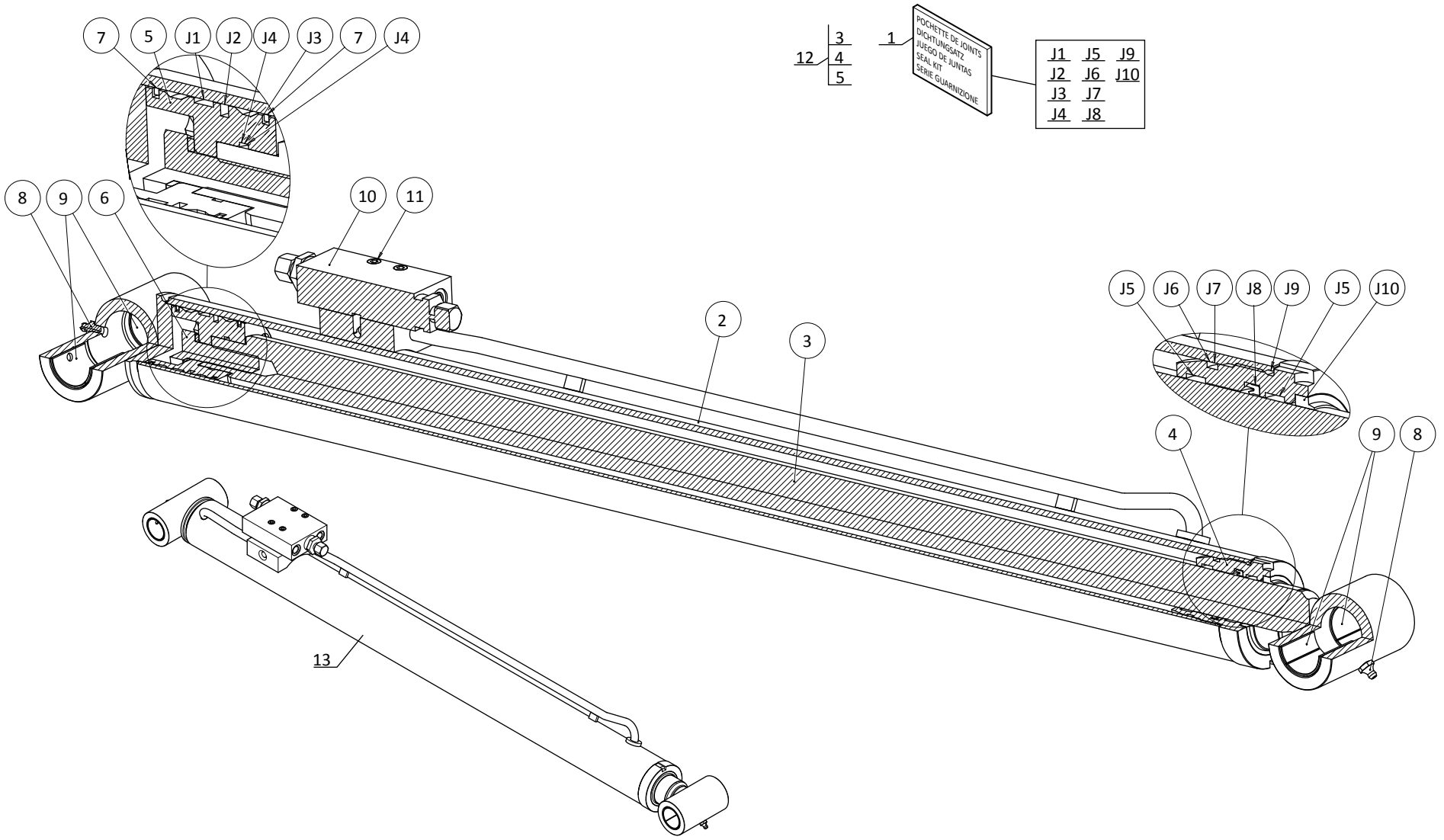

P.A.O.illus

HYDRAULIQUE (Vérin de compensation)
HYDRAULIK (Kompensation zylinder)
HIDRAULICO (Cilindro de compensación)
HYDRAULIC (Compensation cylinder)
IDRAULICO (Cilindro di compensazione)

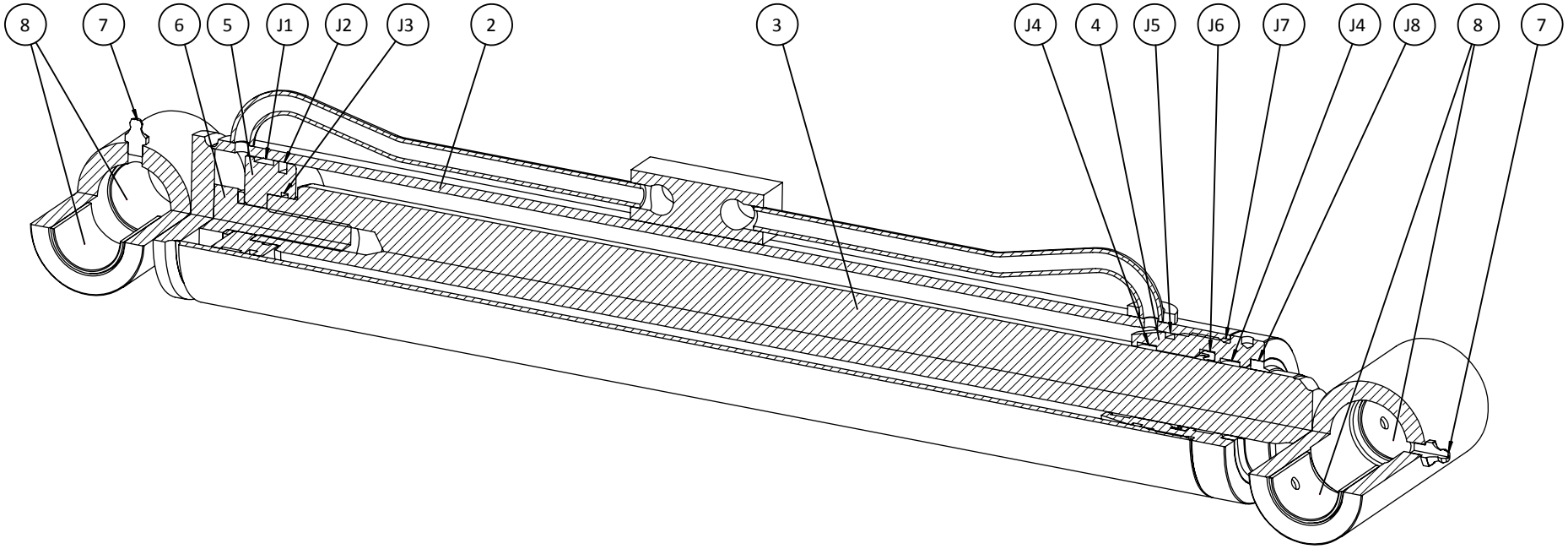

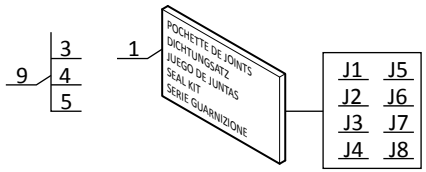

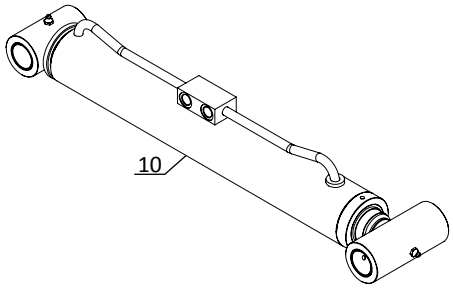

P.A.O.illus

10 CC 169

HYDRAULIQUE (Vérin de téléscopage)
HYDRAULIK (Zusammenstroll zylinder)
HIDRAULICO (Cilindro de telescopaje)
HYDRAULIC (Telescope cylinder)
IDRAULICO (Cilindro di compensazione)

260 TJ
280 TJ

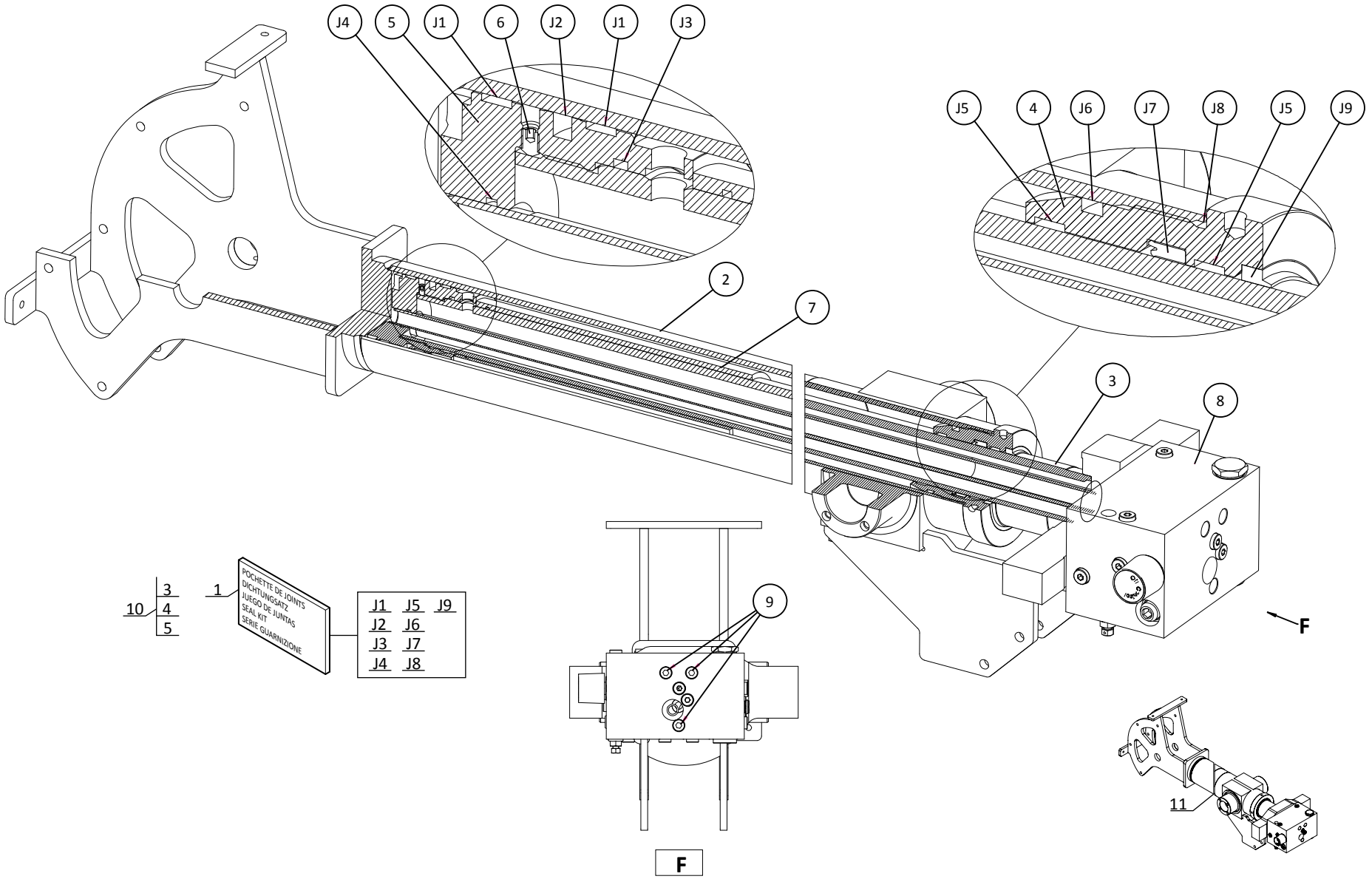

P.A.O.illus

10 CC 170

HYDRAULIQUE (Vérin de pendulaire - télescope)
HYDRAULIK (Pendel Zusammenstroll zylinder)
HIDRAULICO (Telescopio péndulo del cilindro)
HYDRAULIC (Pendular telescop cylinder)
IDRAULICO (Telescopio pendolo cilindro)

280 TJ

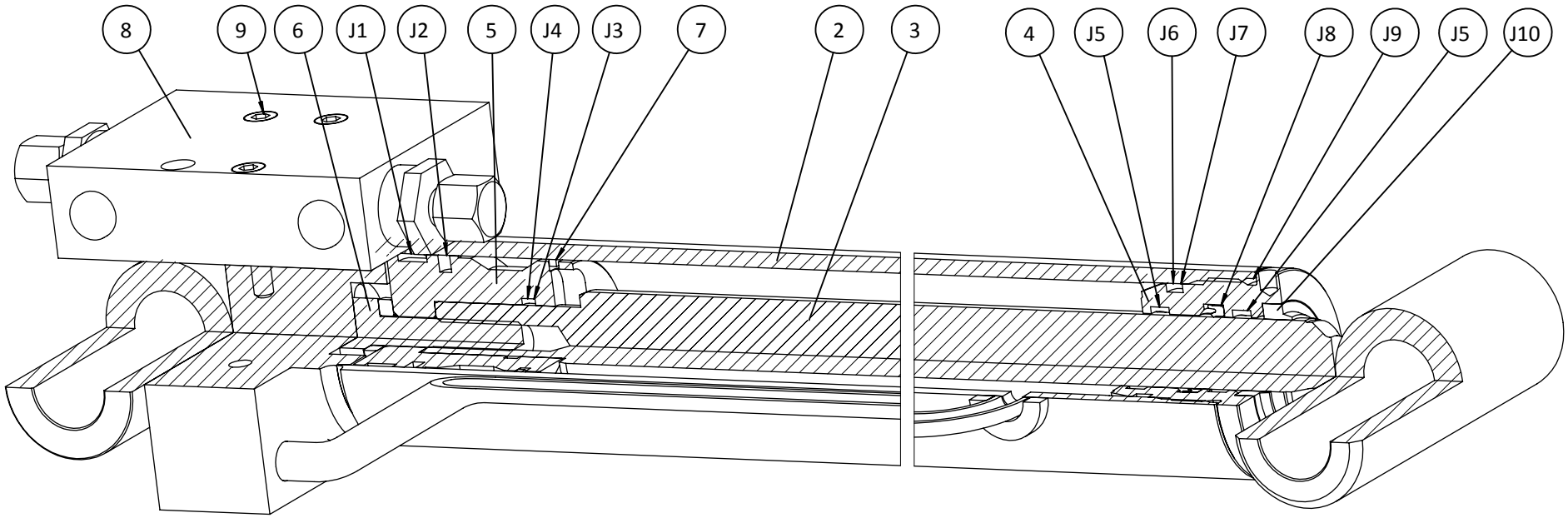

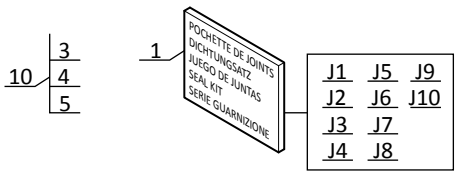

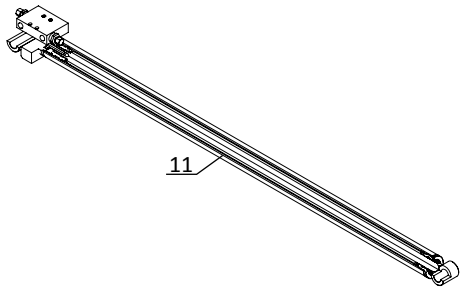

P.A.O.illus

10 CD 157

HYDRAULIQUE (Vérin inclinaison pendulaire)
HYDRAULIK (Neigungzylinder - Pendel)
HIDRAULICO (Cilindro de inclinacion - Péndulo)
HYDRAULIC (Tlting cylinder - Pendular)
IDRAULICO (Cilindro di inclinazione - Pendolo)

260 TJ
280 TJ

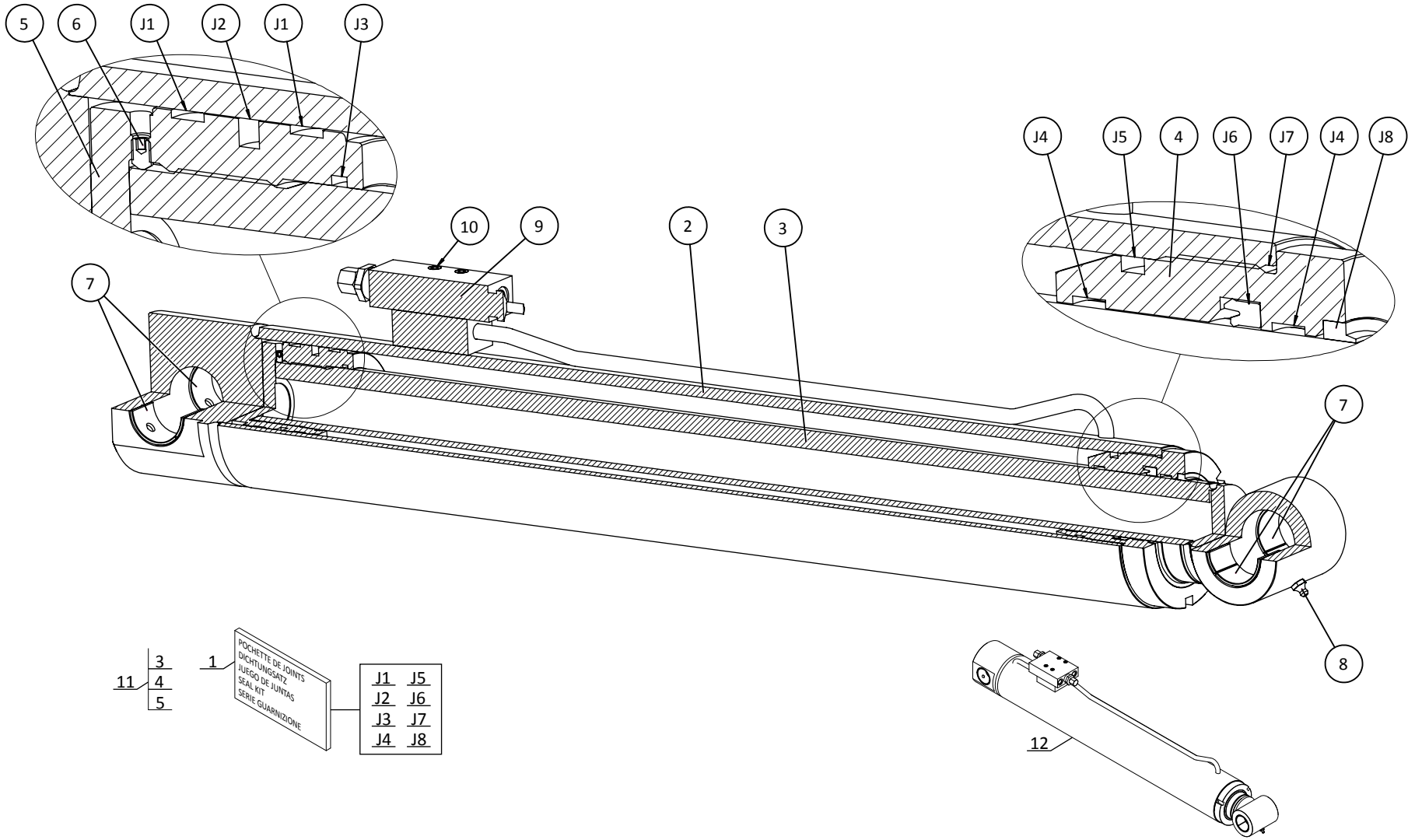

P.A.O.illus

10 CD 158

HYDRAULIQUE (Vérin inclinaison panier)
HYDRAULIK (Neigungzylinder - Korb)
HIDRAULICO (Cilindro de inclinacion - Cesta)
HYDRAULIC (Tlting cylinder - Basket)
IDRAULICO (Cilindro di inclinazione - Cestello)

280 TJ

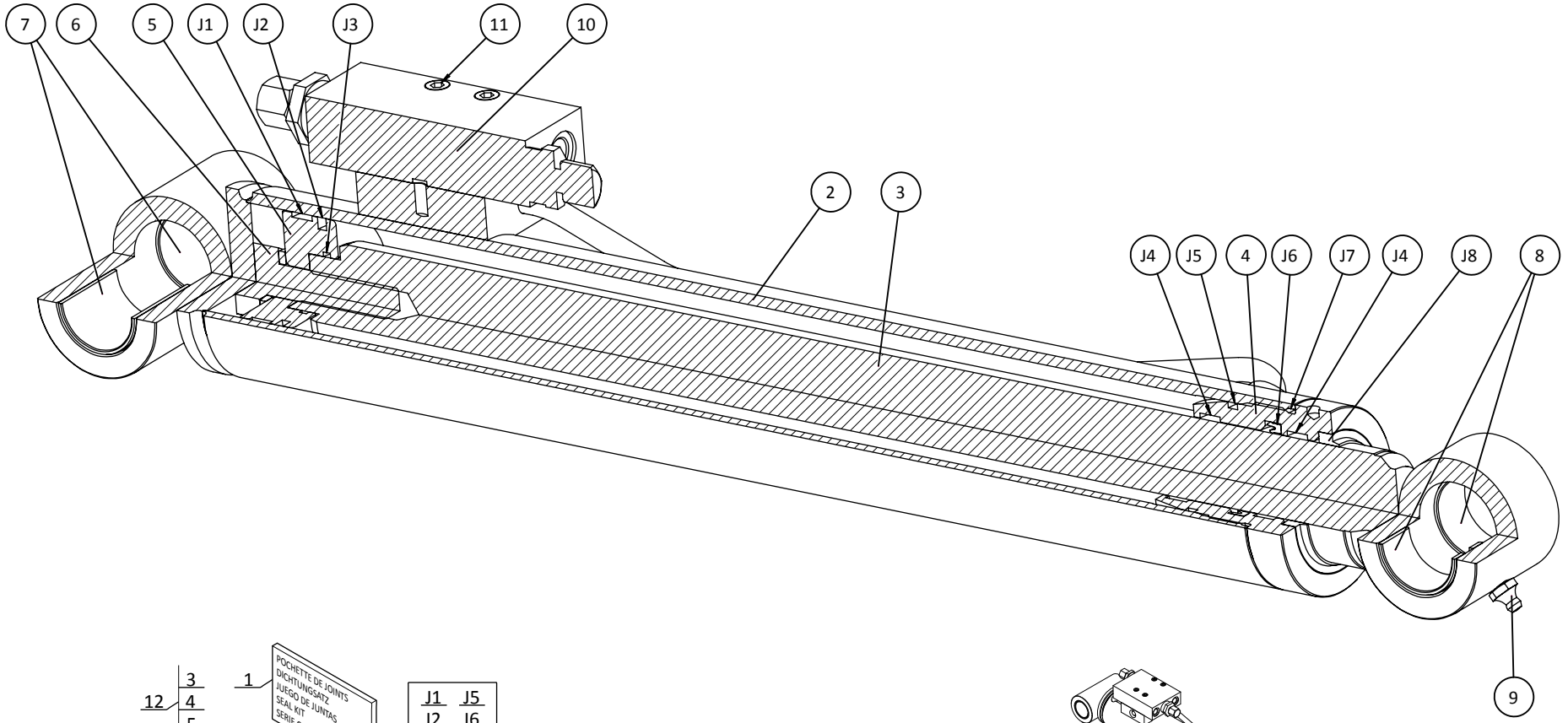

P.A.O.illus

10 CF 80

JUSQU'A LA MACHINE
BIS DER MASCHINE
HASTA LA MAQUINA
UP TO MACHINE
FINO LA MACCHINA
—▷| N°: **950 064**

HYDRAULIQUE (Vérin de blocage oscillation)
HYDRAULIK (Pendelblockierzylinder)
HIDRAULICO (Cilindro de bloqueo oscilación)
HYDRAULIC (Oscillation locking cylinder)
IDRAULICO (Cilindro di bloccaggio oscillazione)

260 TJ
280 TJ

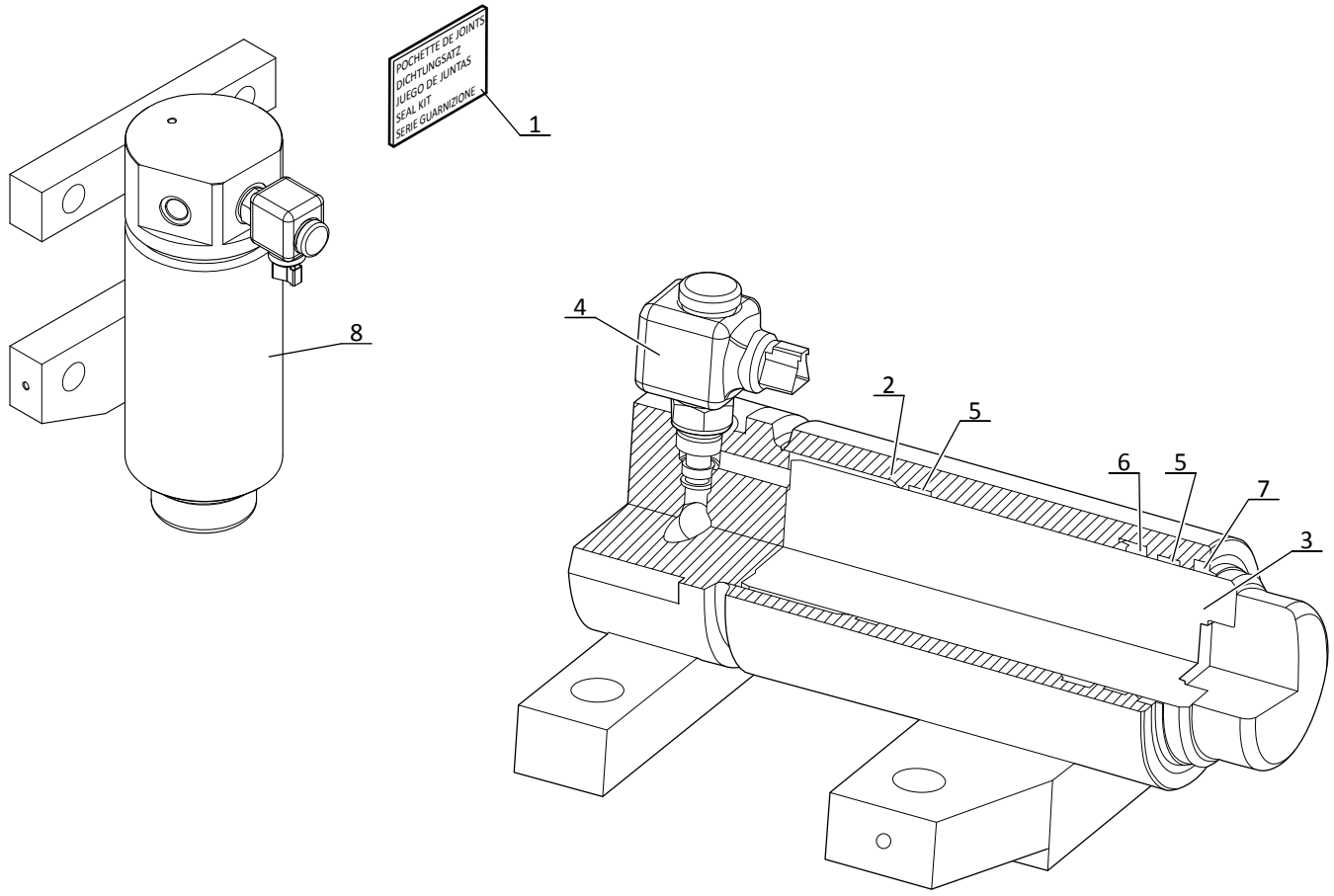

P.A.O.illus

10 CF 99

A PARTIR DE LA MACHINE
AB DER MASCHINE
A PARTIR DE LA MAQUINA
FROM MACHINE
A PARTIR DA MACCHINA

⟼ N°: **950 065**

HYDRAULIQUE (Vérin de blocage oscillation)
HYDRAULIK (Pendelblockierzylinder)
HIDRAULICO (Cilindro de bloqueo oscilación)
HYDRAULIC (Oscillation locking cylinder)
IDRAULICO (Cilindro di bloccaggio oscillazione)

260 TJ
280 TJ

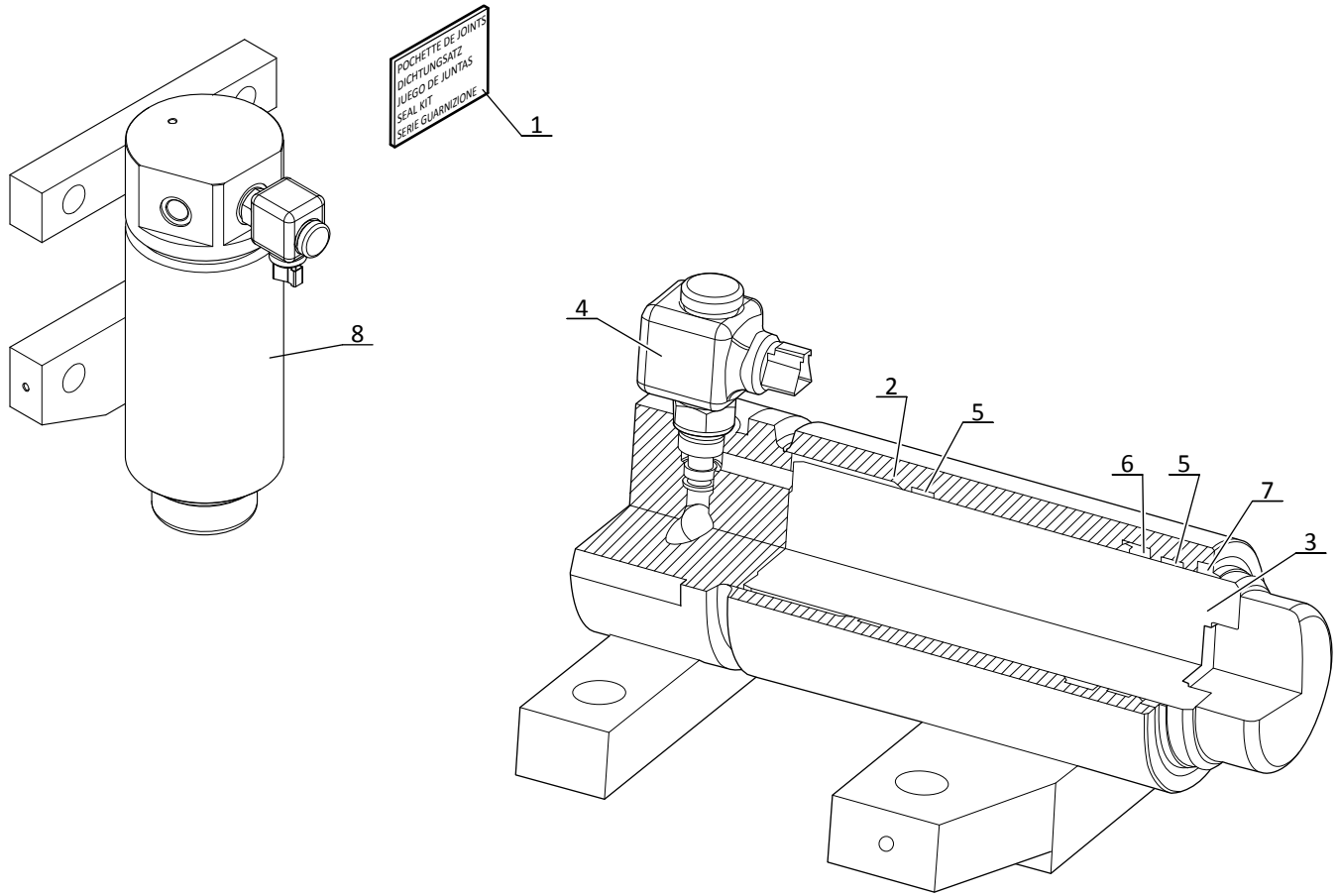

P.A.O.illus

10 CZ 177

HYDRAULIQUE (Vérin de rotation nacelle)
HYDRAULIK (Drehung zylinder)
HIDRAULICO (Cilindro de rotación)
HYDRAULIC (Rotation cylinder)
IDRAULICO (Cilindro de rotazione)

260 TJ

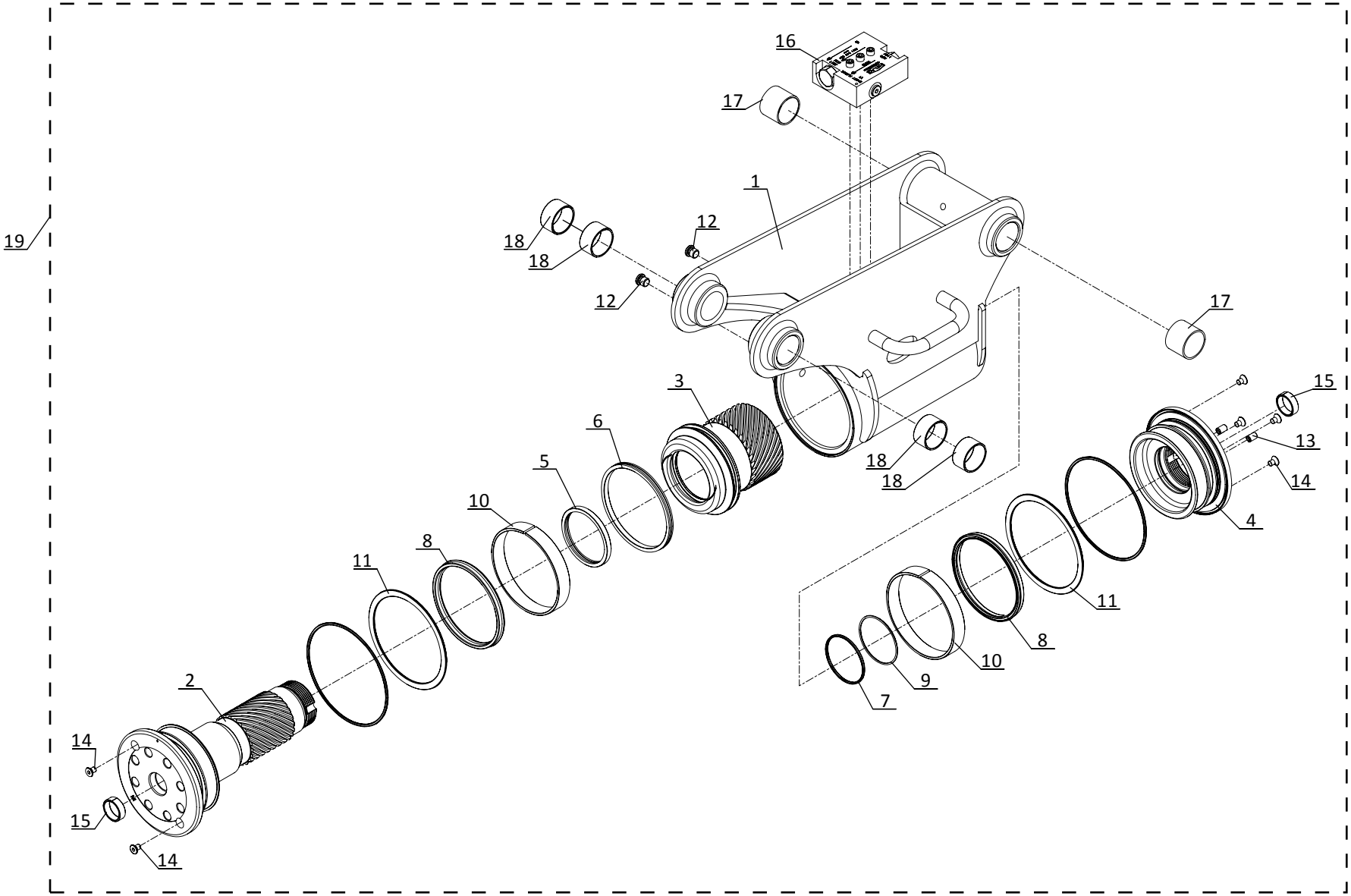

P.A.O.illus

10 CZ 162

HYDRAULIQUE (Vérin de rotation nacelle)
HYDRAULIK (Drehung zylinder)
HIDRAULICO (Cilindro de rotación)
HYDRAULIC (Rotation cylinder)
IDRAULICO (Cilindro de rotazione)

280 TJ

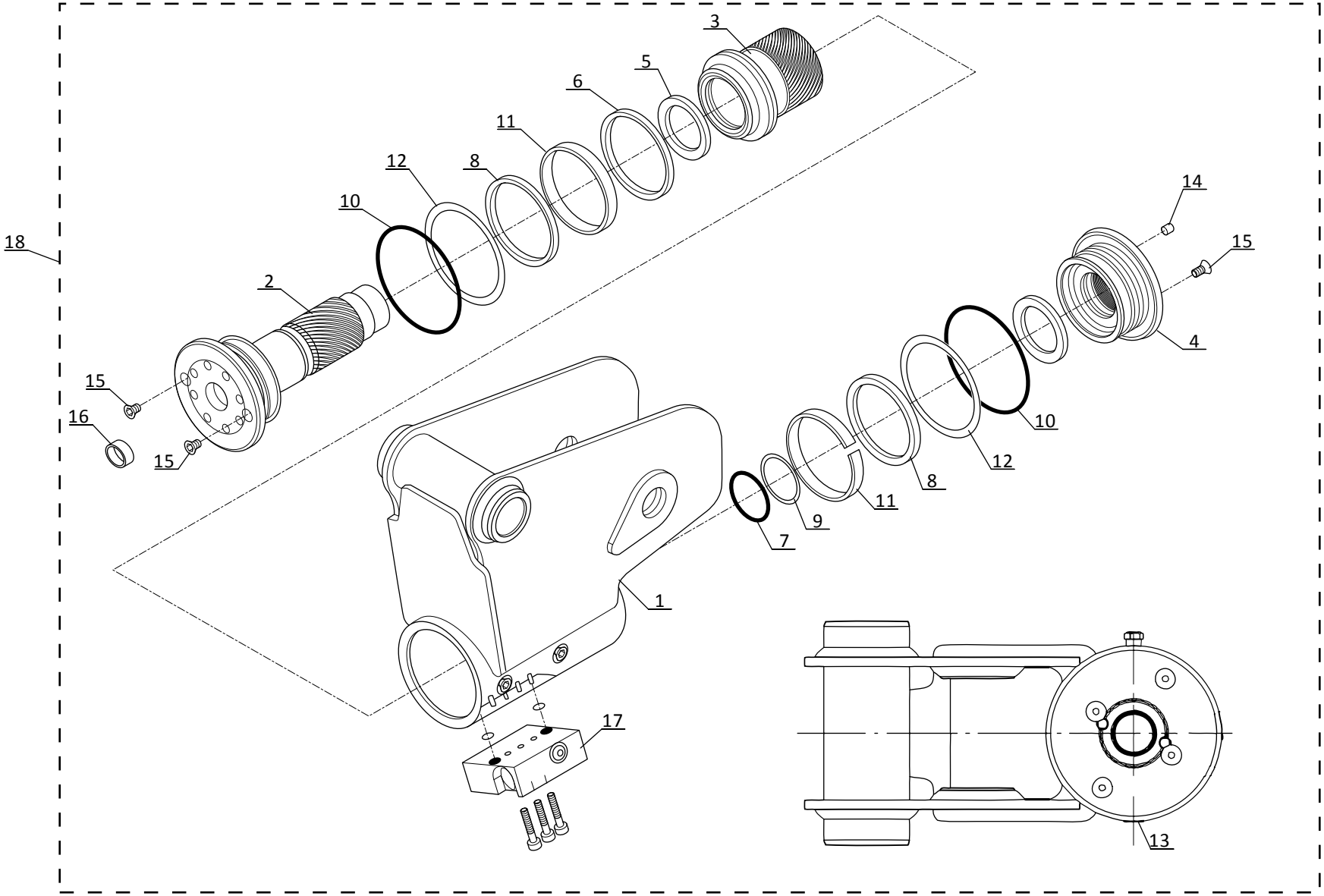

P.A.O.illus

10 DA 455

DISTRIBUTEUR
KOMMANDOSTEUERVENTIL
DISTRIBUIDOR
VALVE BANK
DISTRIBUTORE

260 TJ
280 TJ

POCHETTE DE JOINTS :
DICHTUNGSATZ : XX
JUEGO DE JUNTAS :
SEAL KIT :
SERIE GUARNIZIONE :

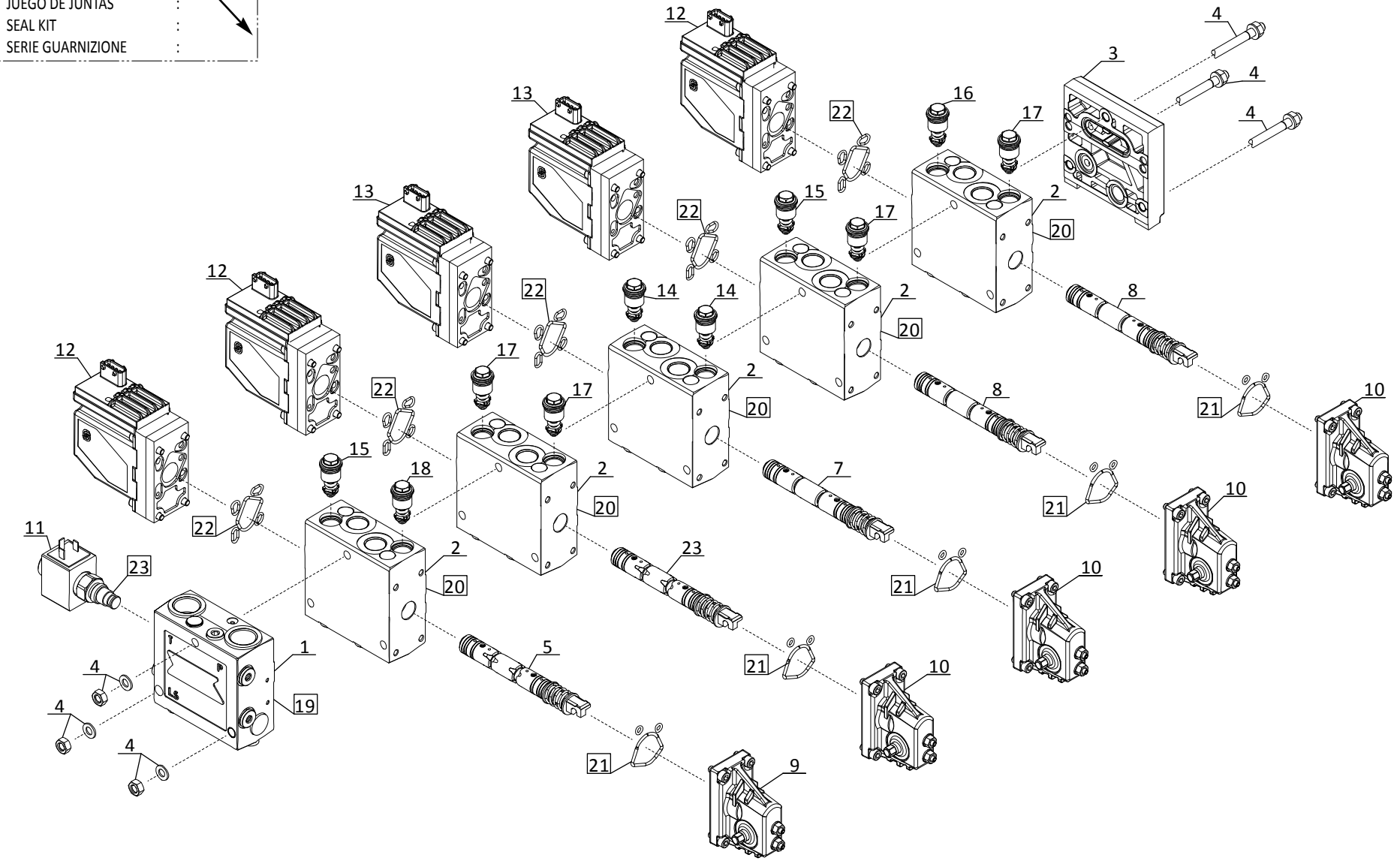

P.A.O.illus

30 / 03 / 2012

10 DA 456

DISTRIBUTEUR (Bloc frein)
KOMMANDOSTEUERVENTIL (Bremseblock)
DISTRIBUIDOR (Bloque-freno)
VALVE BANK (Brake block)
DISTRIBUTORE (Brake block)

260 TJ
280 TJ

POUR REP : 3
FUR HINW : 3
PARA FIG : 3
FOR ITEM : 3
PER SEQU. : 3

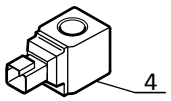

☆ NON LIVRE AVEC REP. 4
NICHT GELIEFERT MIT HINW. 4
NO ENTREGADOS CON FIG. 4
NOT DELIVERED WITH ITEM. 4
NO CONSEGNARE CON SEQU. 4

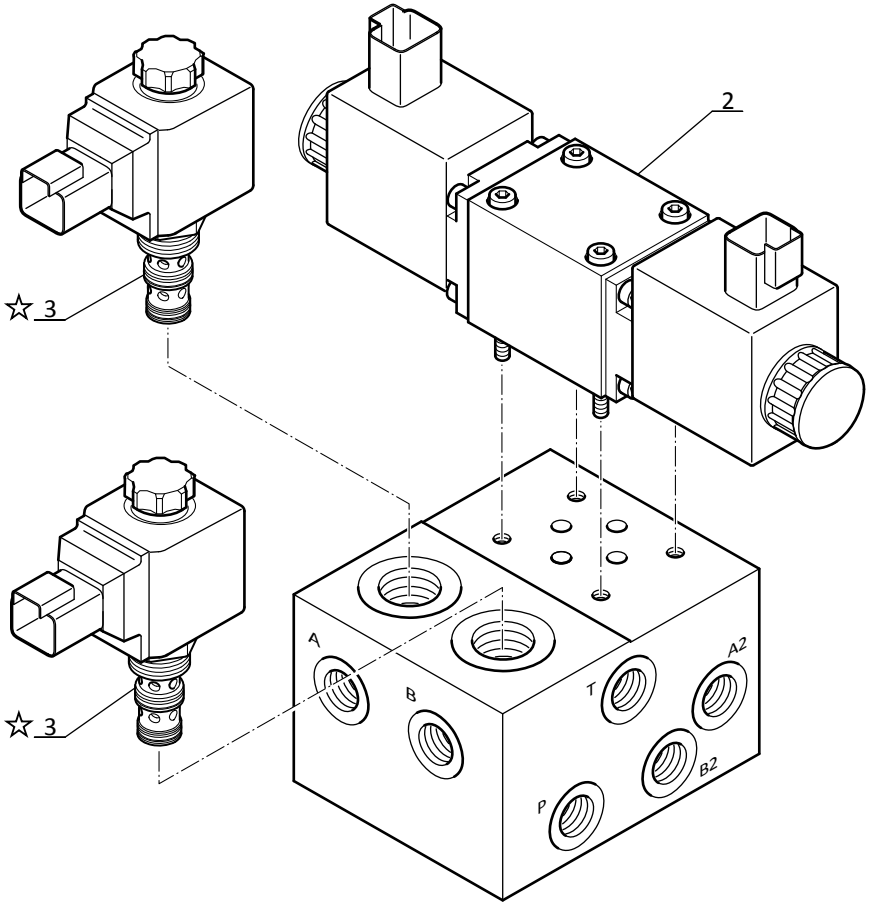

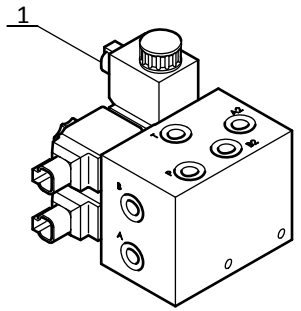

P.A.O.illus

10 DA 541

DISTRIBUTEUR (Bloc frein)
KOMMANDOSTEUERVENTIL (Bremseblock)
DISTRIBUIDOR (Bloque-freno)
VALVE BANK (Brake block)
DISTRIBUTORE (Brake block)

260 TJ
280 TJ

POUR REP	: 3
FUR HINW	: 3
PARA FIG	: 3
FOR ITEM	: 3
PER SEQU.	: 3

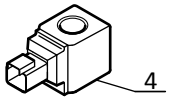

POUR REP	: 2
FUR HINW	: 2
PARA FIG	: 2
FOR ITEM	: 2
PER SEQU.	: 2

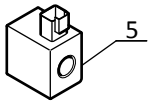

POCHETTE DE JOINTS	:
DICHTUNGSATZ	: XX
JUEGO DE JUNTAS	:
SEAL KIT	:
SERIE GUARNIZIONE	:

☆ NON LIVRE AVEC REP. 4 - 5
NICHT GELIEFERT MIT HINW. 4 - 5
NO ENTREGADOS CON FIG. 4 - 5
NOT DELIVERED WITH ITEM. 4 - 5
NO CONSEGNARE CON SEQU. 4 - 5

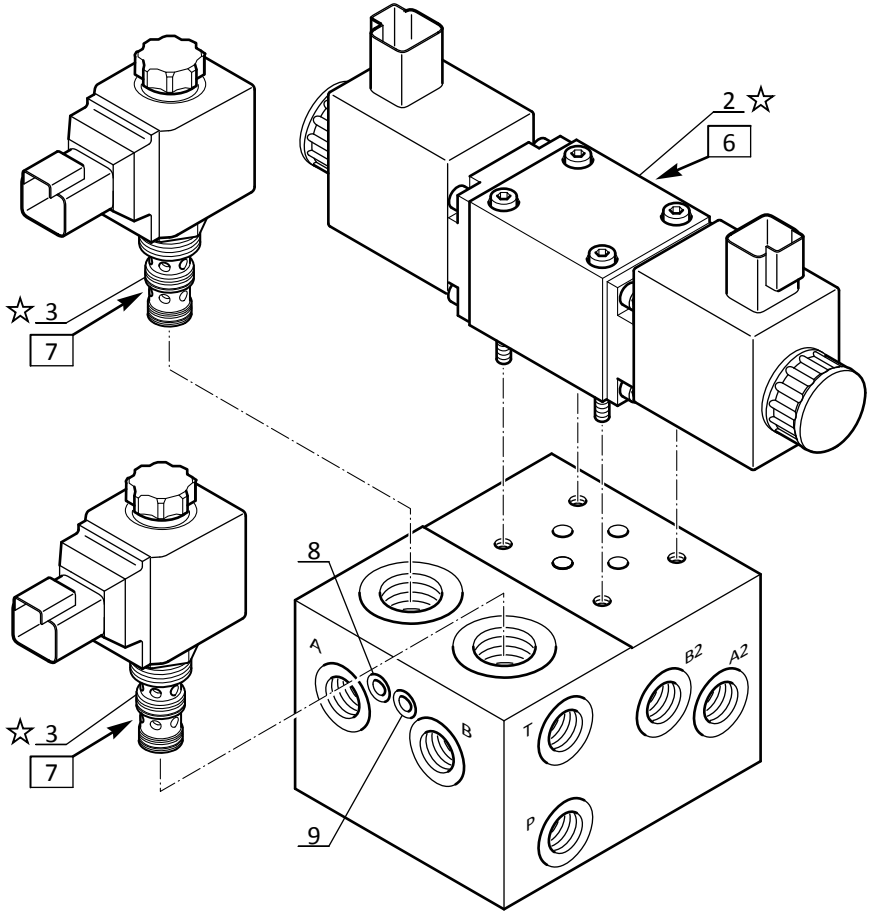

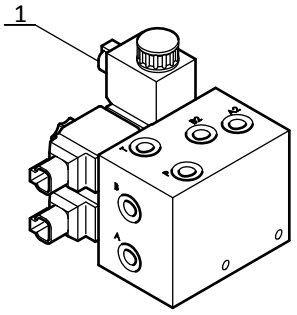

P.A.O.illus

11 / 04 / 2013

10 DA 457

DISTRIBUTEUR (Bloc fonction tourelle)
KOMMANDOSTEUERVENTIL
DISTRIBUIDOR
VALVE BANK
DISTRIBUTORE

260 TJ
280 TJ

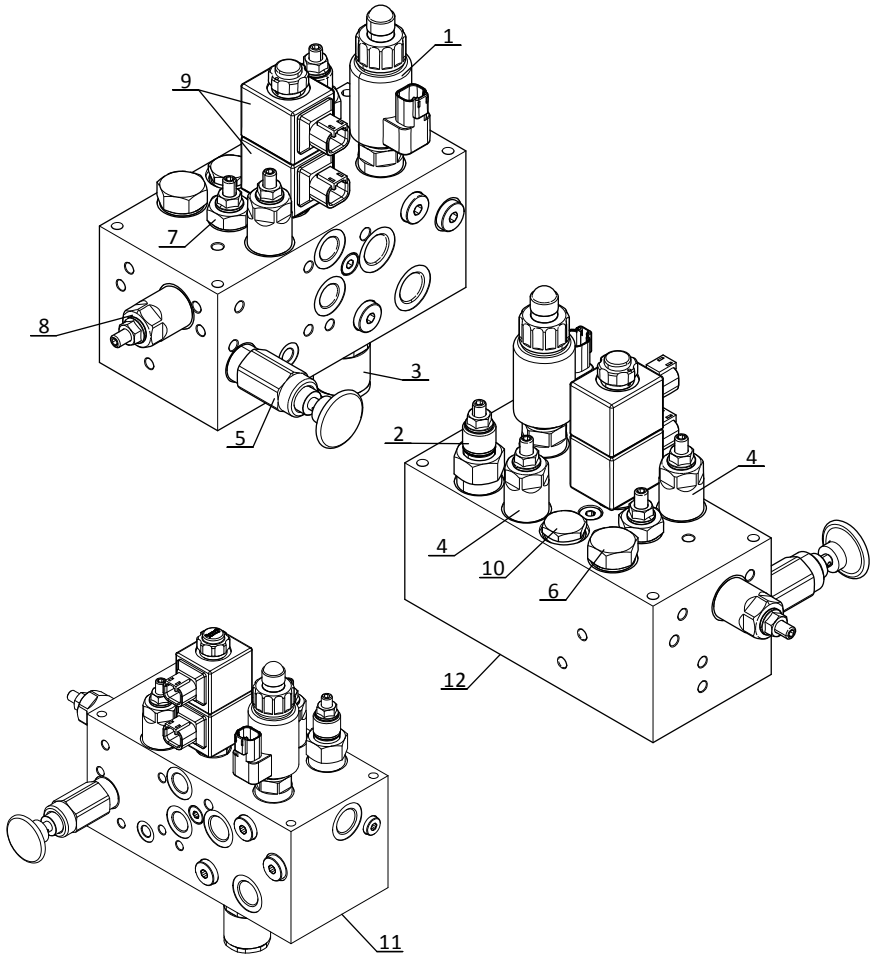

JUSQU'A LA MACHINE
BIS DER MASCHINE
HASTA LA MAQUINA
UP TO MACHINE
FINO LA MACCHINA

N°: **951 514**

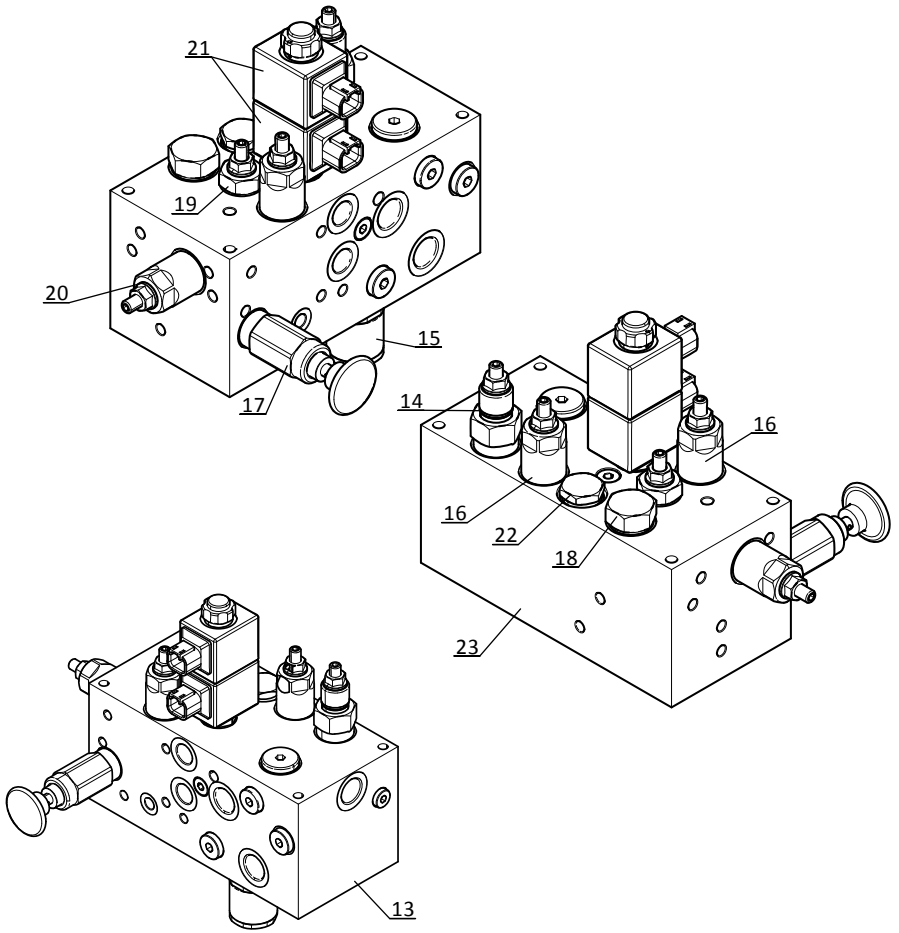

A PARTIR DE LA MACHINE
AB DER MASCHINE
A PARTIR DE LA MAQUINA
FROM MACHINE
A PARTIR DA MACCHINA

N°: **951 515**

P.A.O.illus

09 / 04 / 2015

10 DA 458

DISTRIBUTEUR (Bloc fonction pendulaire)
KOMMANDOSTEUERVENTIL
DISTRIBUIDOR
VALVE BANK
DISTRIBUTORE

260 TJ
280 TJ

POUR REP : 1-2-6-11
FUR HINW : 1-2-6-11
PARA FIG : 1-2-6-11
FOR ITEM : 1-2-6-11
PER SEQU. : 1-2-6-11

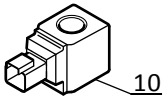

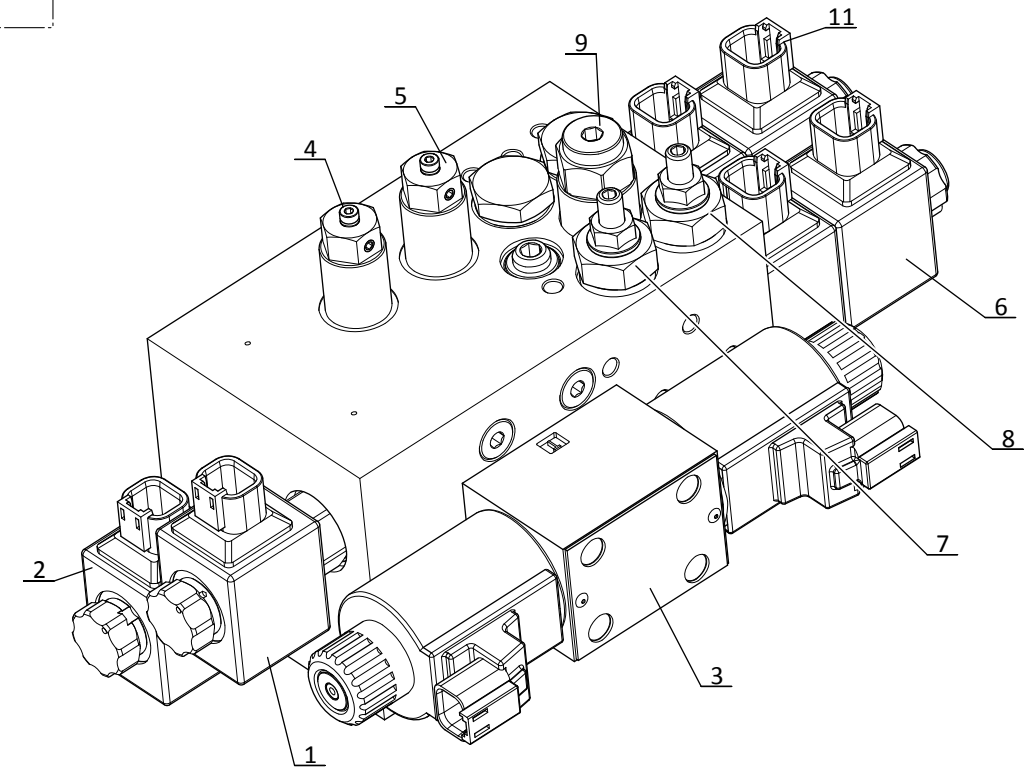

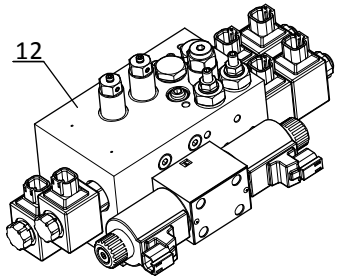

P.A.O.illus

SEULEMENT POUR - NUR FUR
SOLAMENTE PARA - ONLY FOR - SOLO PER

[ ] Génératrice (Option)
Generator (Option)
Generador (Opción)
Generator (Option)
Generatore (Opzione)

10 DA 478

OPTION - DISTRIBUTEUR (Bloc fonction)
OPTION - KOMMANDOSTEURVENTIL
OPCION - DISTRIBUIDOR
OPTION - VALVE BANK
OPZIONE - DISTRIBUTORE

260 TJ
280 TJ

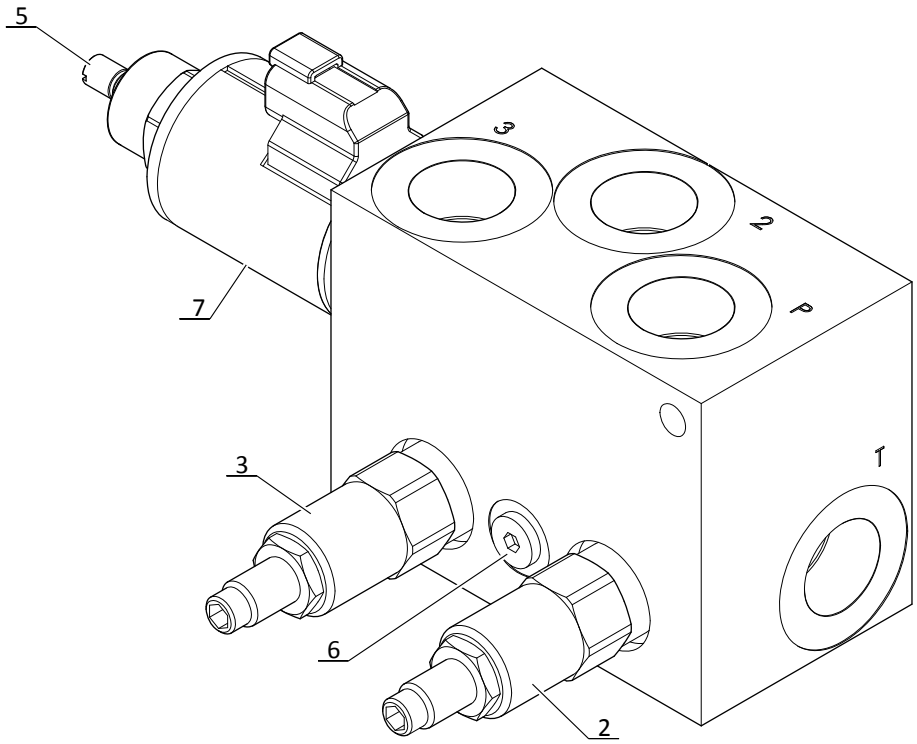

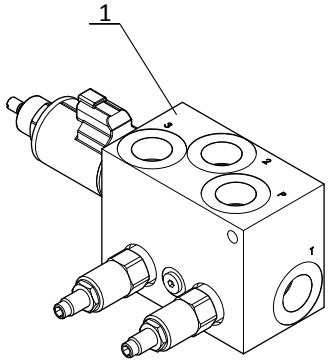

P.A.O.illus

10 DC 90

MOTEUR DE ROTATION
DREHUNG MOTOR
MOTOR DE ROTACION
ROTATION MOTOR
MOTORE ROTAZIONE

260 TJ
280 TJ

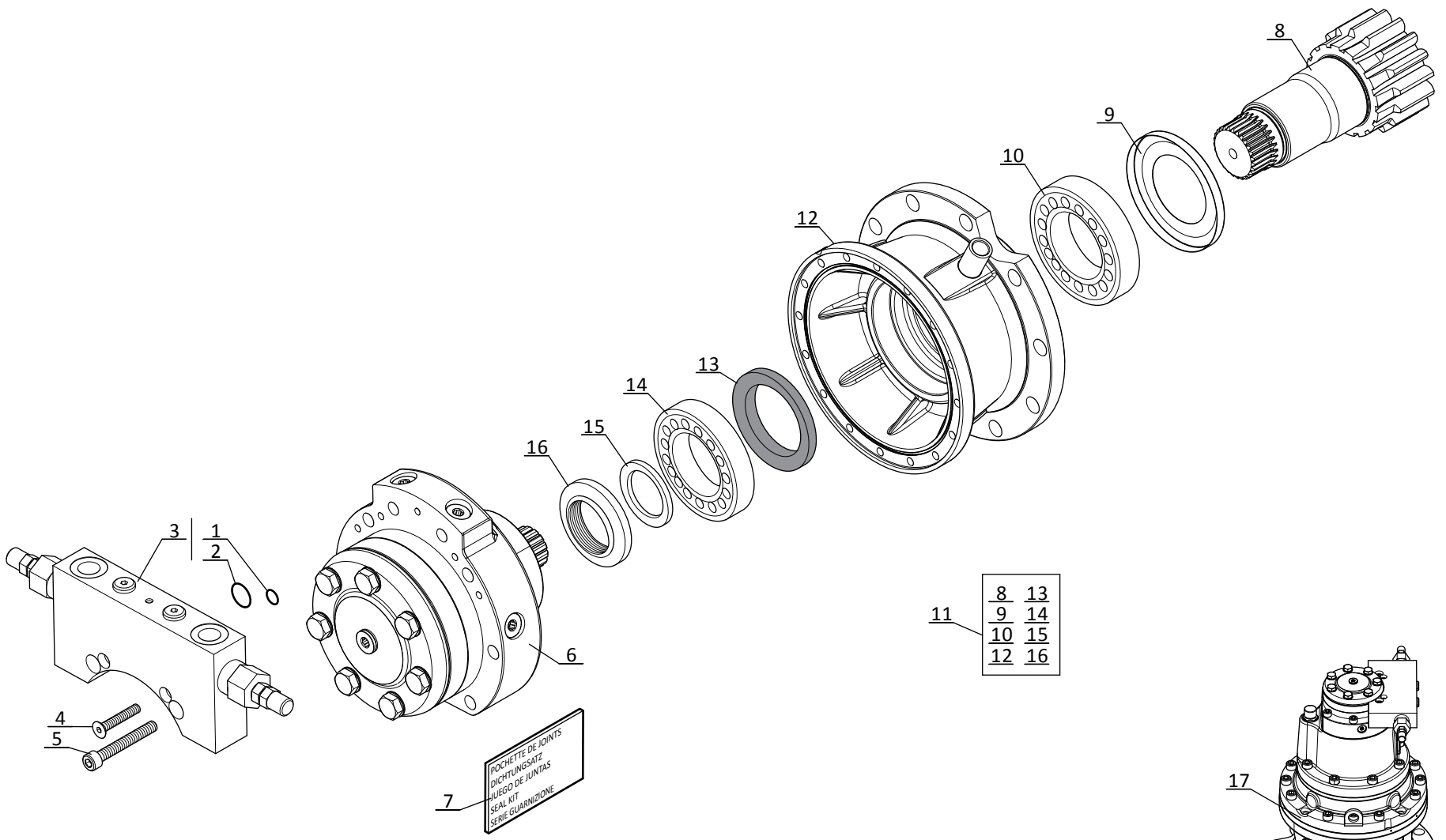

P.A.O.illus

11 AA 1817

JUSQU'A LA MACHINE
BIS DER MASCHINE
HASTA LA MAQUINA
UP TO MACHINE
FINO LA MACCHINA
N°: **950 123**

CIRCUIT ELECTRIQUE
STROMKREIS
CIRCUITO ELECTRICO
ELECTRIC CIRCUIT
IMPIANTO ELETTRICO

260 TJ
280 TJ

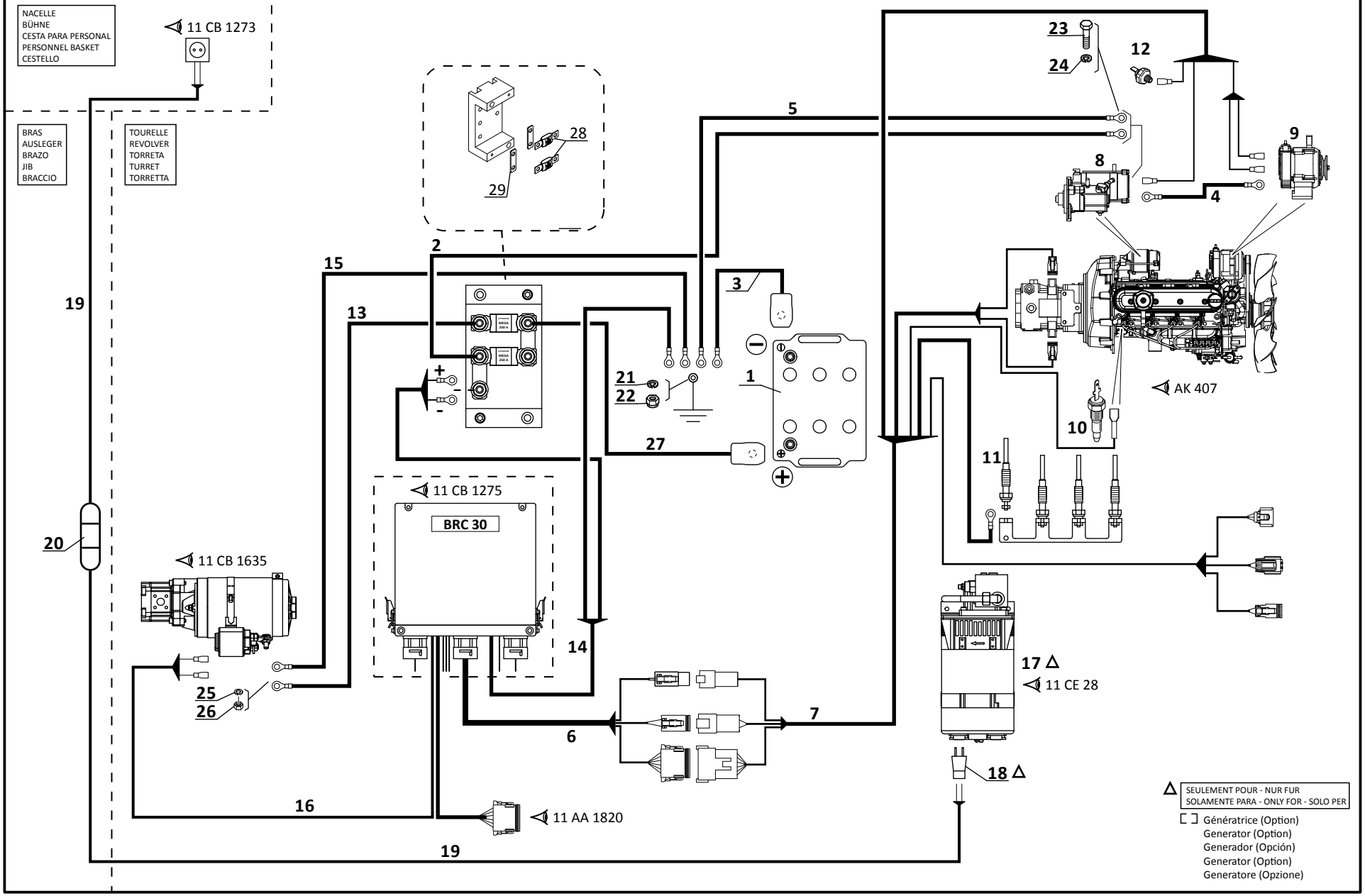

P.A.O Illus.

11 AA 1877

A PARTIR DE LA MACHINE
AB DER MASCHINE
A PARTIR DE LA MAQUINA
FROM MACHINE
A PARTIR DA MACCHINA
N°: **950 124**

CIRCUIT ELECTRIQUE
STROMKREIS
CIRCUITO ELECTRICO
ELECTRIC CIRCUIT
IMPIANTO ELETTRICO

260 TJ
280 TJ

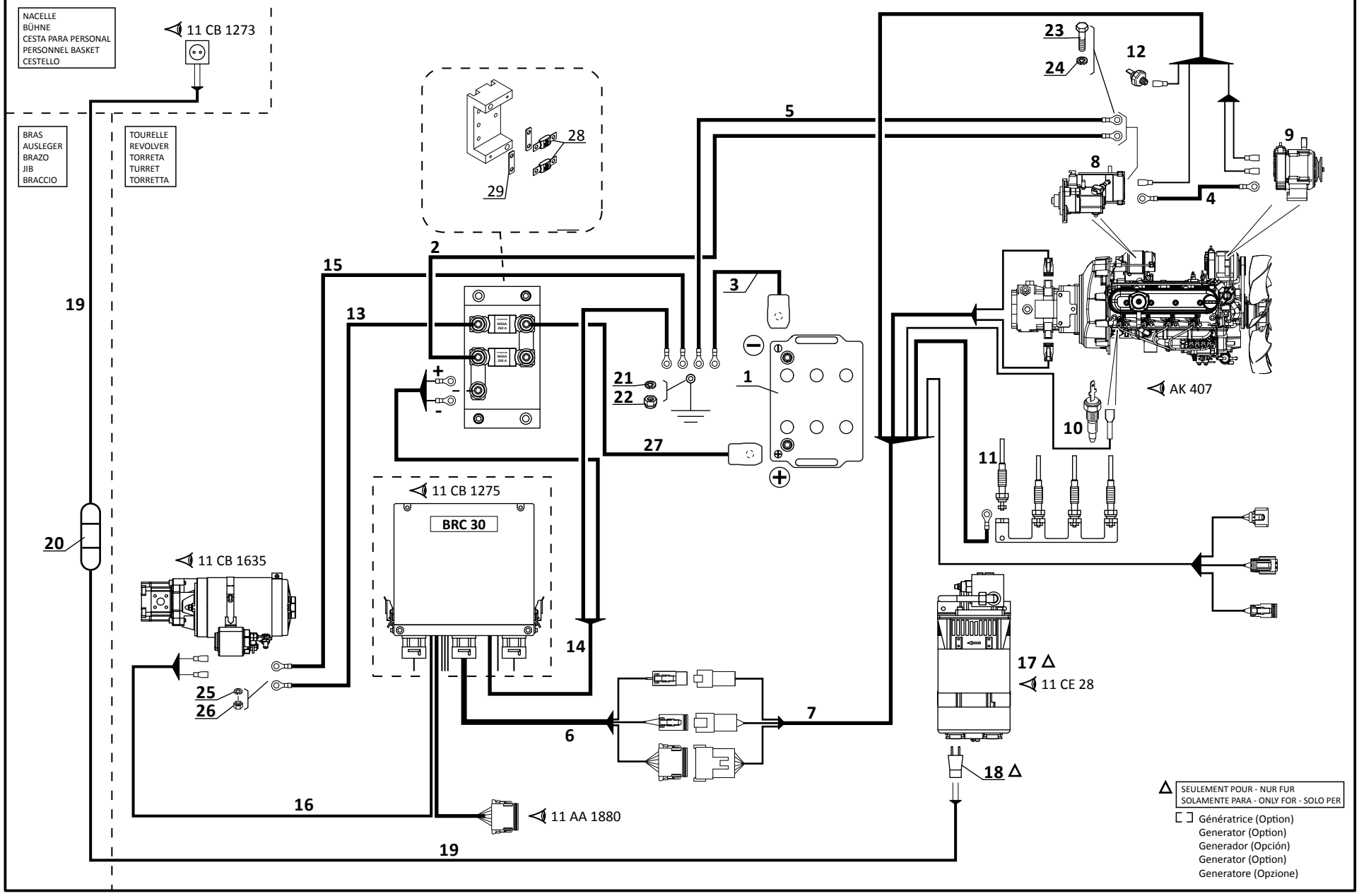

P.A.O Illus.

11 AA 1818

JUSQU'A LA MACHINE
BIS DER MASCHINE
HASTA LA MAQUINA
UP TO MACHINE
FINO LA MACCHINA
N°: **950 123**

CIRCUIT ELECTRIQUE
STROMKREIS
CIRCUITO ELECTRICO
ELECTRIC CIRCUIT
IMPIANTO ELETTRICO

260 TJ
280 TJ

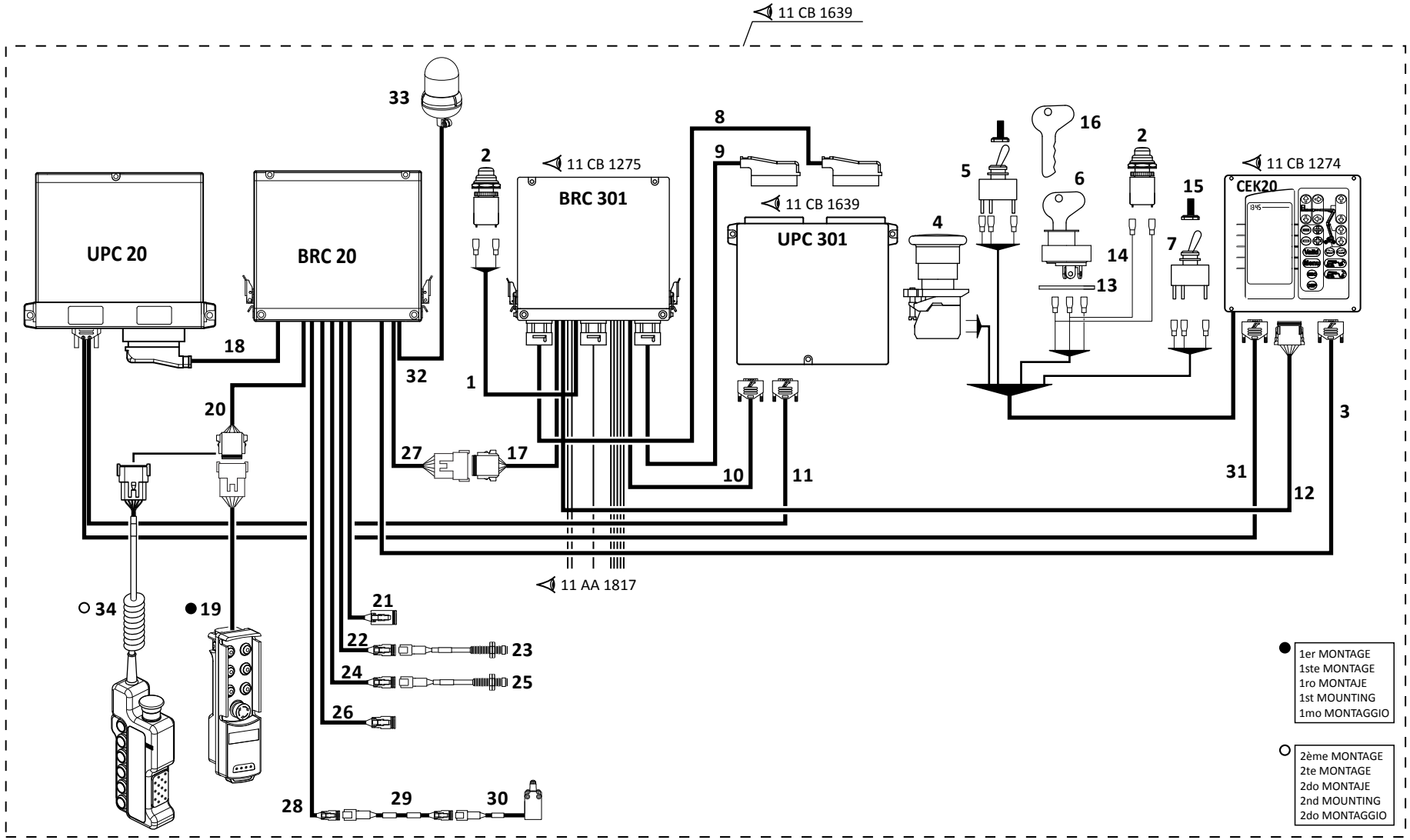

P.A.O Illus.

11 AA 1878

A PARTIR DE LA MACHINE
AB DER MASCHINE
A PARTIR DE LA MAQUINA
FROM MACHINE
A PARTIR DA MACCHINA

N°: **950 124**

CIRCUIT ELECTRIQUE
STROMKREIS
CIRCUITO ELECTRICO
ELECTRIC CIRCUIT
IMPIANTO ELETTRICO

260 TJ
280 TJ

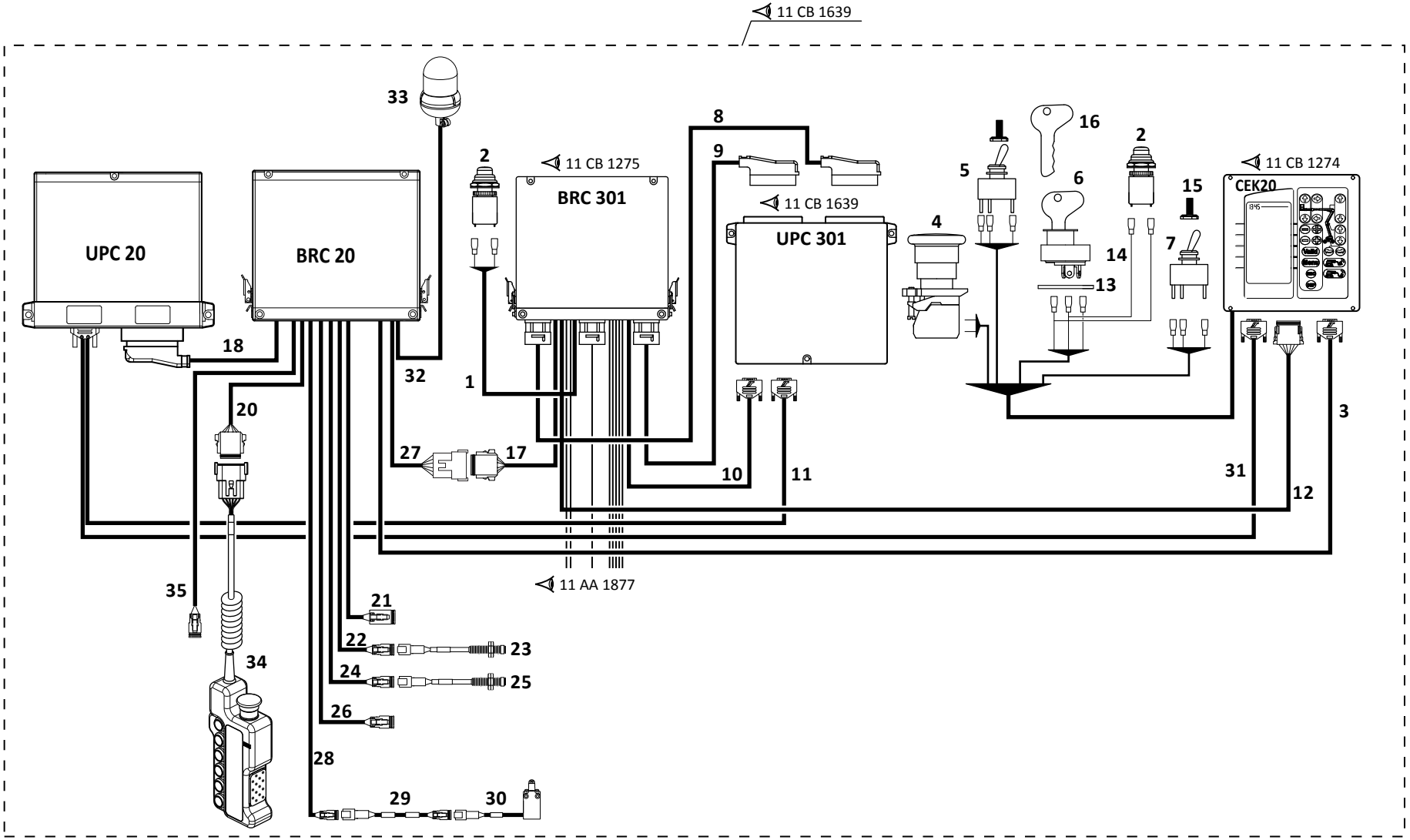

11 AA 1819

JUSQU'A LA MACHINE
BIS DER MASCHINE
HASTA LA MAQUINA
UP TO MACHINE
FINO LA MACCHINA

N°: **950 123**

CIRCUIT ELECTRIQUE
STROMKREIS
CIRCUITO ELECTRICO
ELECTRIC CIRCUIT
IMPIANTO ELETTRICO

260 TJ
280 TJ

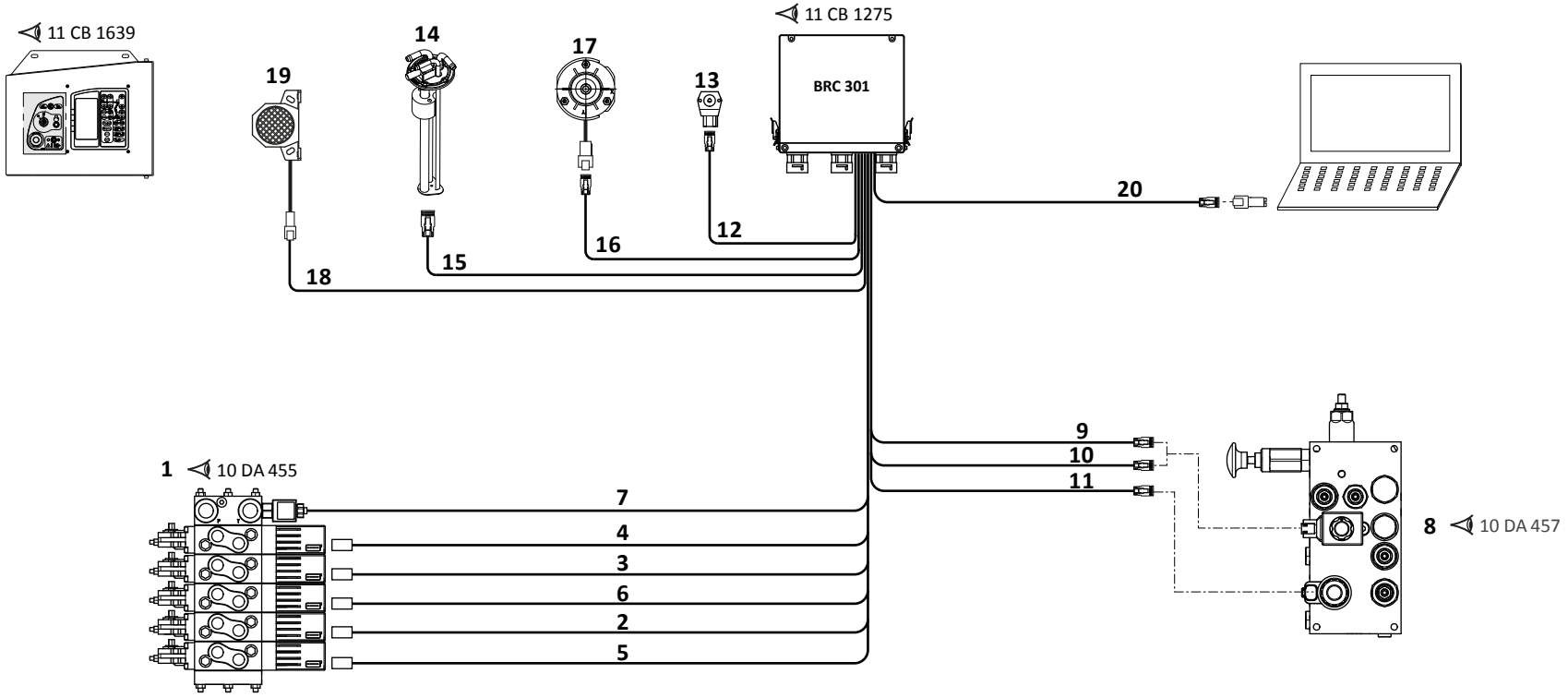

P.A.O Illus.

10 / 03 / 2014

11 AA 1879

A PARTIR DE LA MACHINE
AB DER MASCHINE
A PARTIR DE LA MAQUINA
FROM MACHINE
A PARTIR DA MACCHINA

N°: **950 124**

CIRCUIT ELECTRIQUE
STROMKREIS
CIRCUITO ELECTRICO
ELECTRIC CIRCUIT
IMPIANTO ELETTRICO

260 TJ
280 TJ

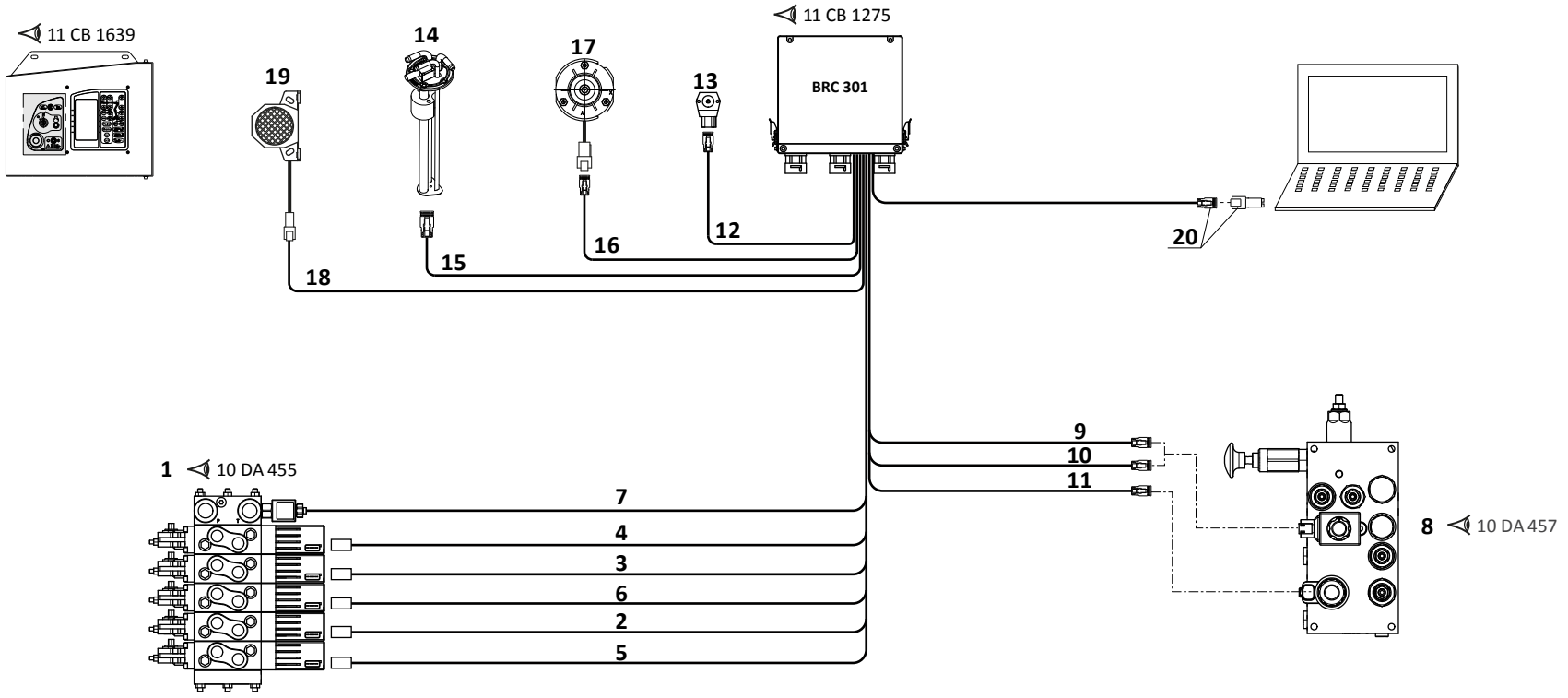

P.A.O Illus.

11 AA 1820

JUSQU'A LA MACHINE
BIS DER MASCHINE
HASTA LA MAQUINA
UP TO MACHINE
FINO LA MACCHINA
N°: **950 123**

CIRCUIT ELECTRIQUE
STROMKREIS
CIRCUITO ELECTRICO
ELECTRIC CIRCUIT
IMPIANTO ELETTRICO

280 TJ

★ OPTION
OPTION
OPCION
OPTION
OPTIONE

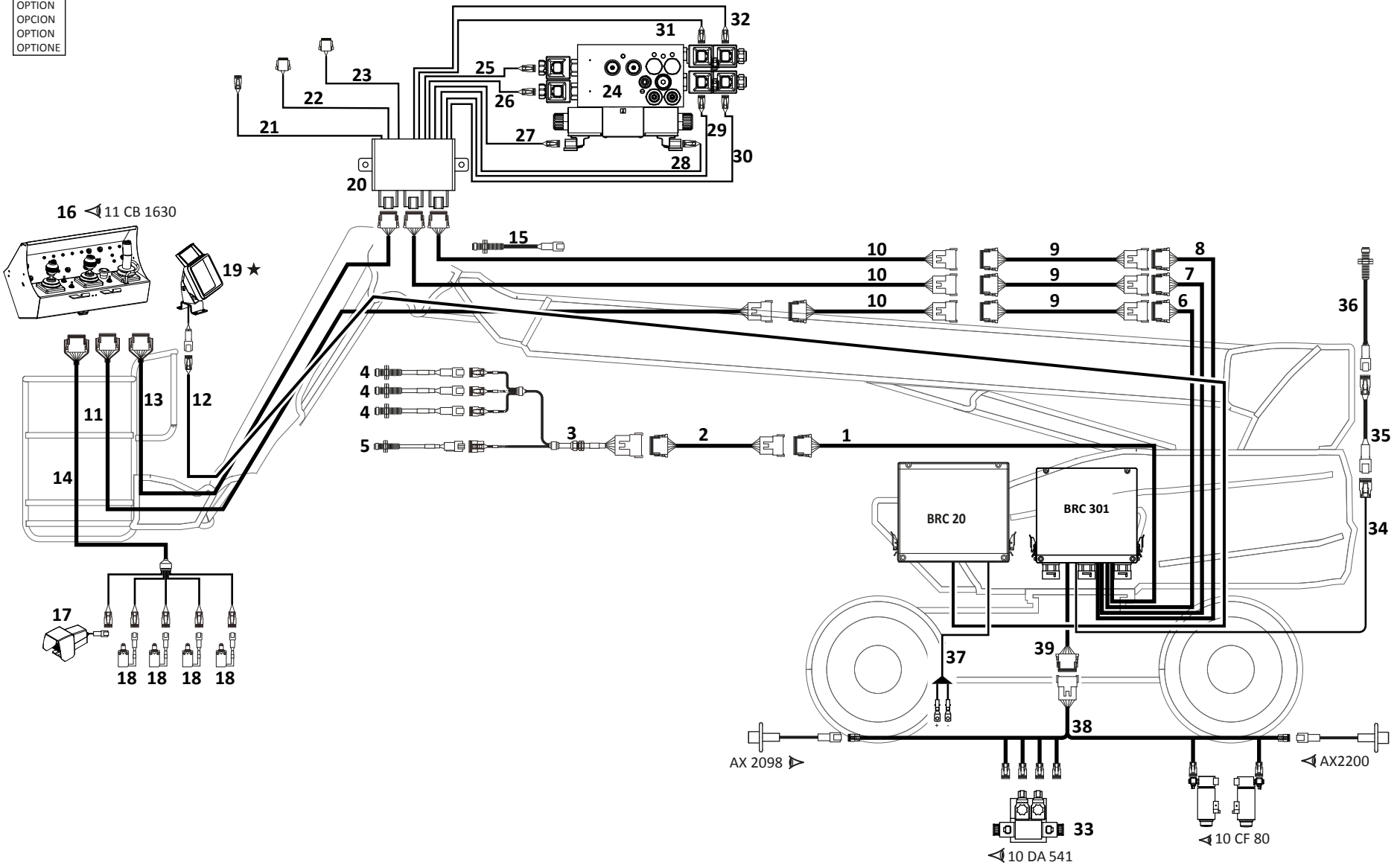

P.A.O Illus.

10 / 03 / 2014

11 AA 1880

A PARTIR DE LA MACHINE
AB DER MASCHINE
A PARTIR DE LA MAQUINA
FROM MACHINE
A PARTIR DA MACCHINA

⟼ N°: **950 124**

CIRCUIT ELECTRIQUE
STROMKREIS
CIRCUITO ELECTRICO
ELECTRIC CIRCUIT
IMPIANTO ELETTRICO

280 TJ

★ OPTION
OPTION
OPCION
OPTION
OPTIONE

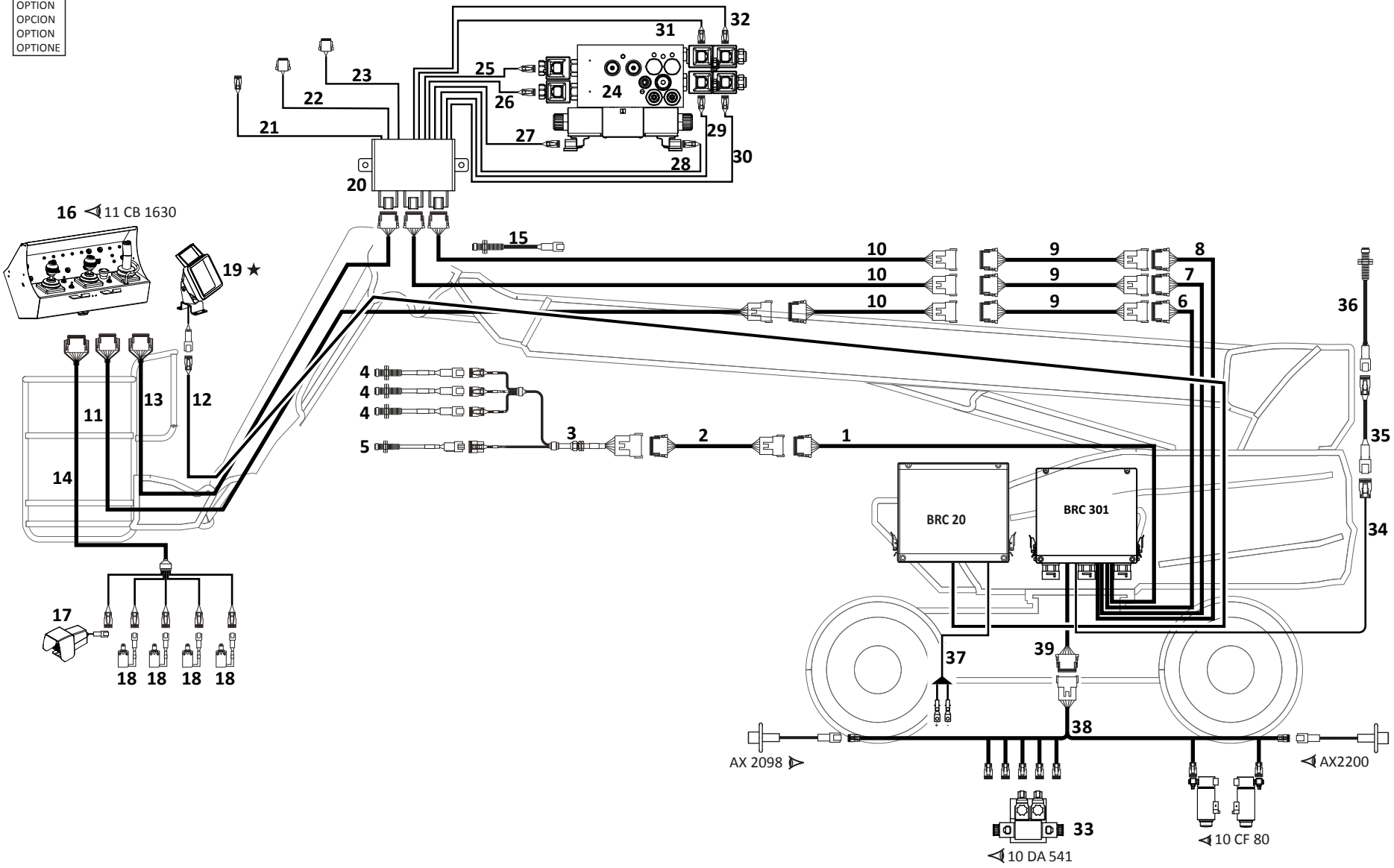

P.A.O Illus.

11 AA 1863

JUSQU'A LA MACHINE
BIS DER MASCHINE
HASTA LA MAQUINA
UP TO MACHINE
FINO LA MACCHINA
N°: **950 123**

CIRCUIT ELECTRIQUE
STROMKREIS
CIRCUITO ELECTRICO
ELECTRIC CIRCUIT
IMPIANTO ELETTRICO

260 TJ

★ OPTION
OPTION
OPCION
OPTION
OPTIONE

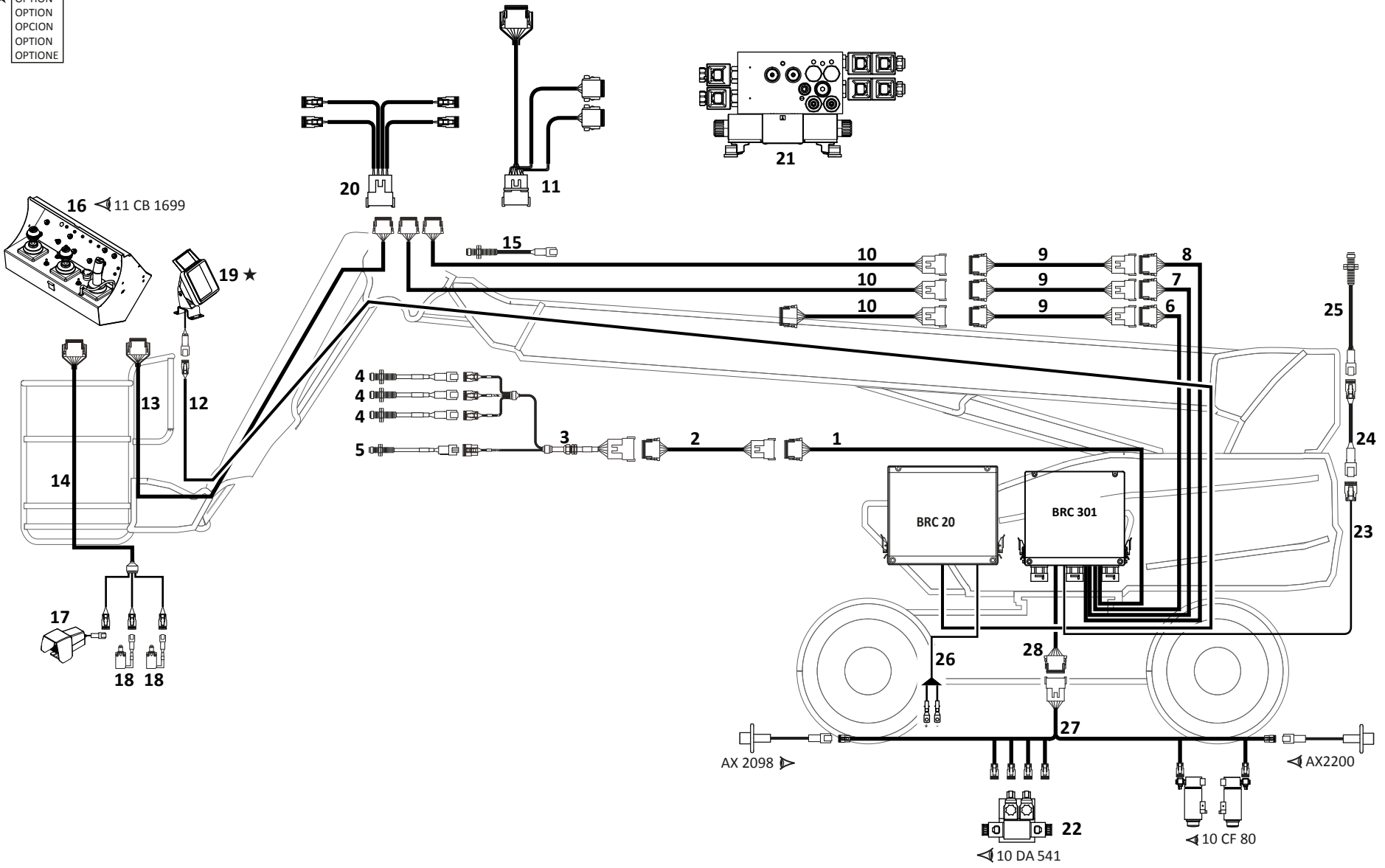

P.A.O Illus.

06 / 01 / 2015

11 AA 1881

A PARTIR DE LA MACHINE
AB DER MASCHINE
A PARTIR DE LA MAQUINA
FROM MACHINE
A PARTIR DA MACCHINA

⟼ N°: **950 124**

CIRCUIT ELECTRIQUE
STROMKREIS
CIRCUITO ELECTRICO
ELECTRIC CIRCUIT
IMPIANTO ELETTRICO

260 TJ

★ OPTION
OPTION
OPCION
OPTION
OPTIONE

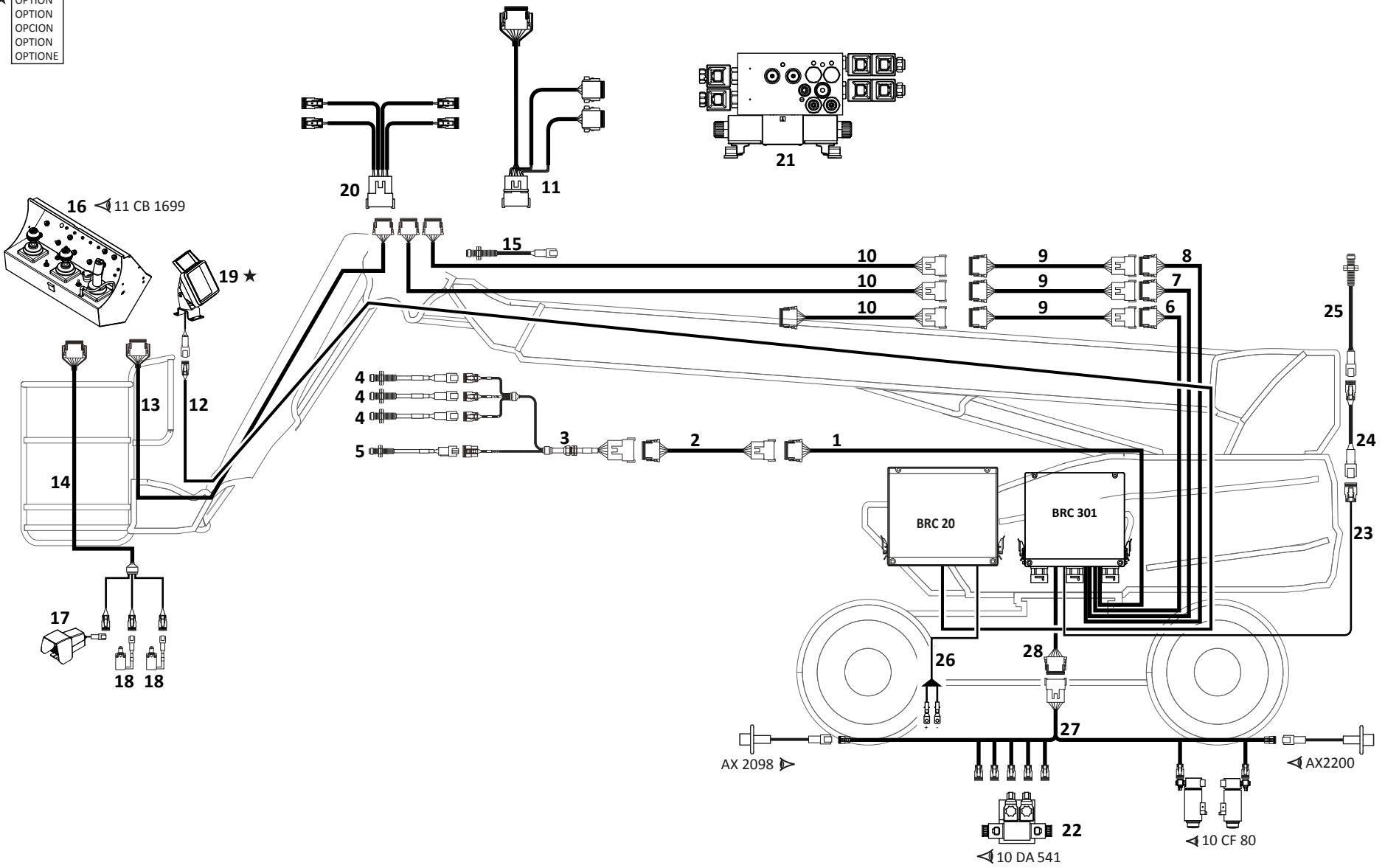

P.A.O Illus.

11 CB 1698

ELECTRICITE (Détails)
ELECKTRIZITÄT (Einzelteile)
ELECTRICIDAD (Detalles)
ELECTRICITY (Details)
ELETTRICO (Dettaglio)

260 TJ

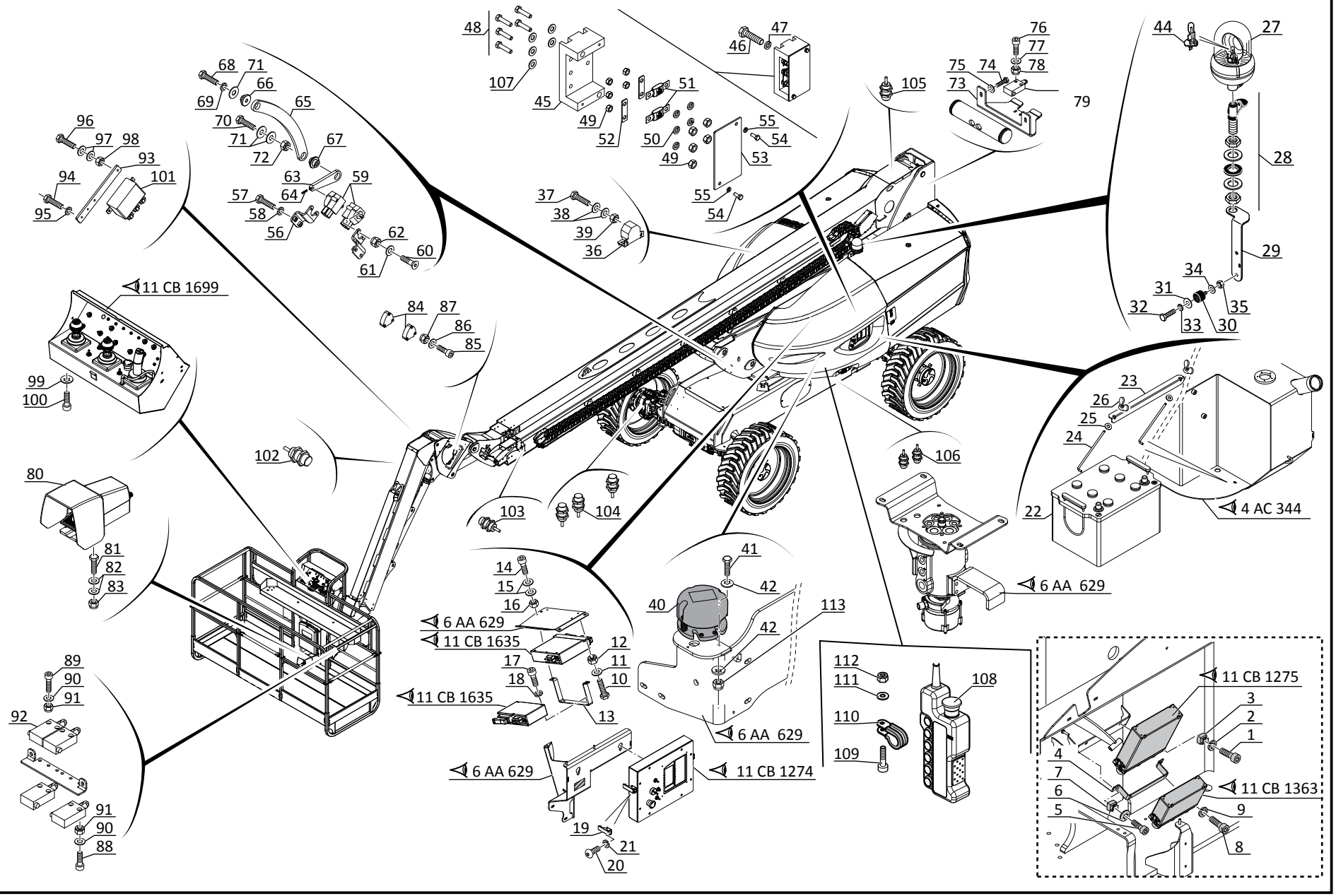

P.A.O.illus

11 CB 1273

ELECTRICITE (Détails)
ELECKTRIZITÄT (Einzelteile)
ELECTRICIDAD (Detalles)
ELECTRICITY (Details)
ELETTRICO (Dettaglio)

280 TJ

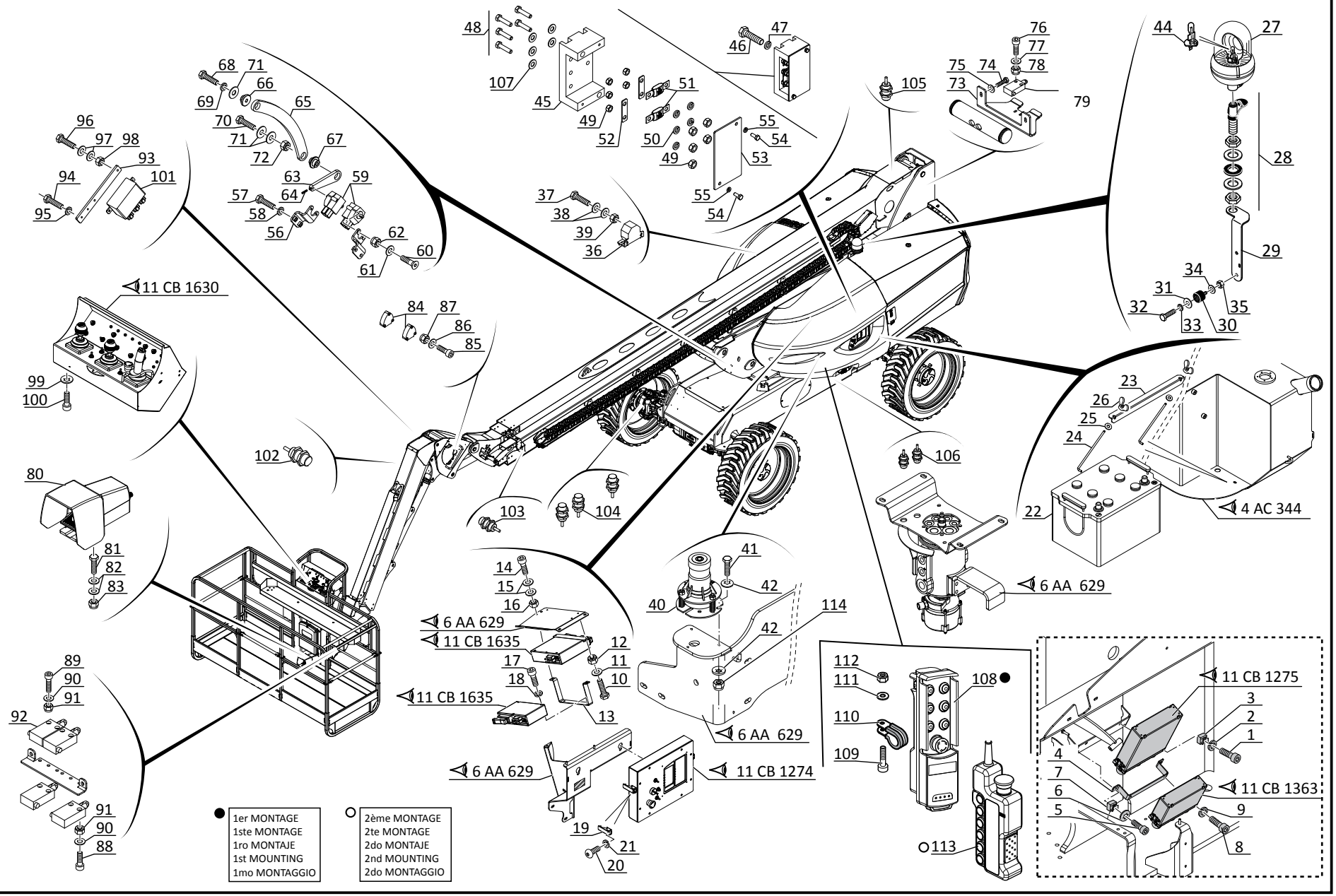

P.A.O.illus

26 / 03/ 2015

11 CB 1274

ELECTRICITE (Détails)
ELECKTRIZITÄT (Einzelteile)
ELECTRICIDAD (Detalles)
ELECTRICITY (Details)
ELETTRICO (Dettaglio)

260 TJ
280 TJ

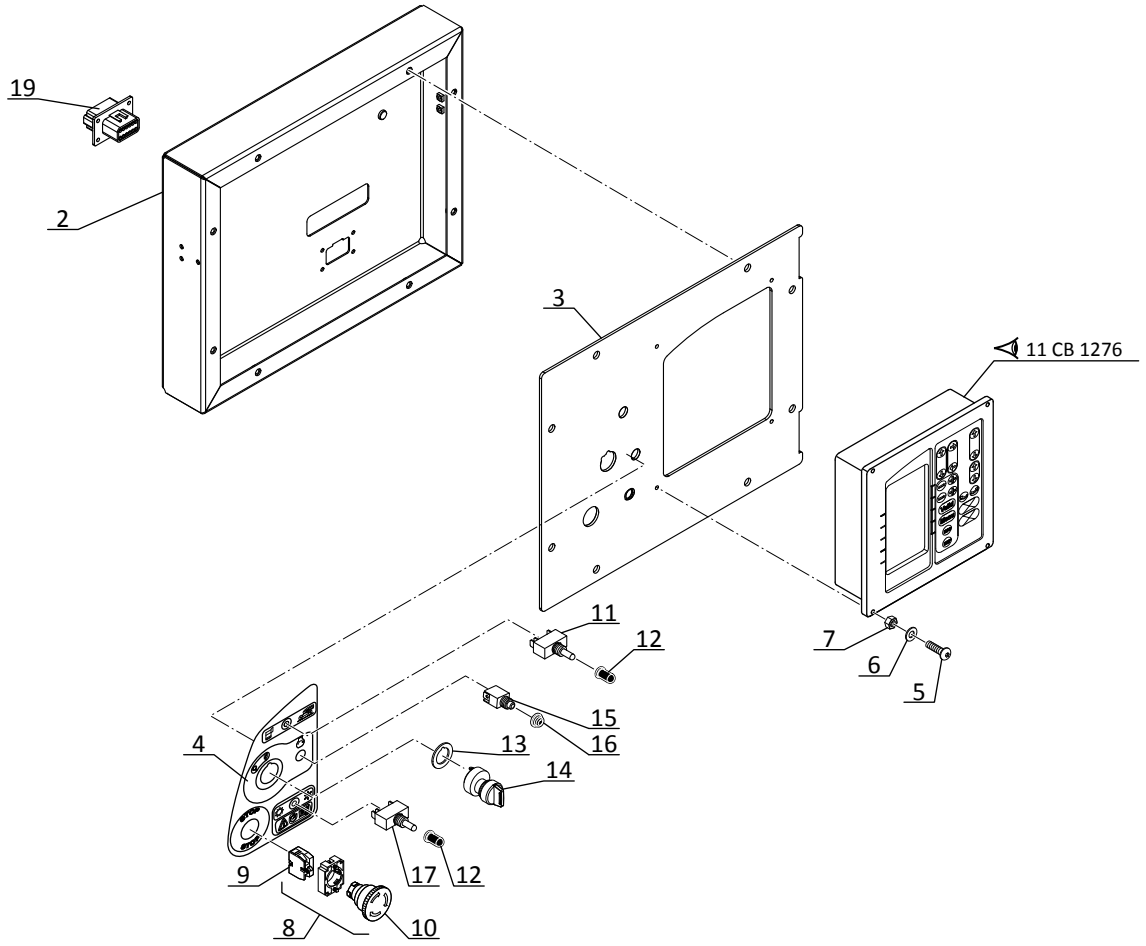

● JUSQU'A LA MACHINE
BIS DER MASCHINE
HASTA LA MAQUINA
UP TO MACHINE
FINO LA MACCHINA
N°: **950 123**

○ A PARTIR DE LA MACHINE
AB DER MASCHINE
A PARTIR DE LA MAQUINA
FROM MACHINE
A PARTIR DA MACCHINA
N°: **950 124**

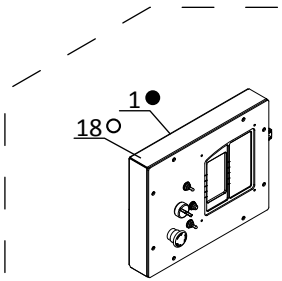

P.A.O.illus

11 CB 1275

ELECTRICITE (Détails)
ELECKTRIZITÄT (Einzelteile)
ELECTRICIDAD (Detalles)
ELECTRICITY (Details)
ELETTRICO (Dettaglio)

260 TJ
280 TJ

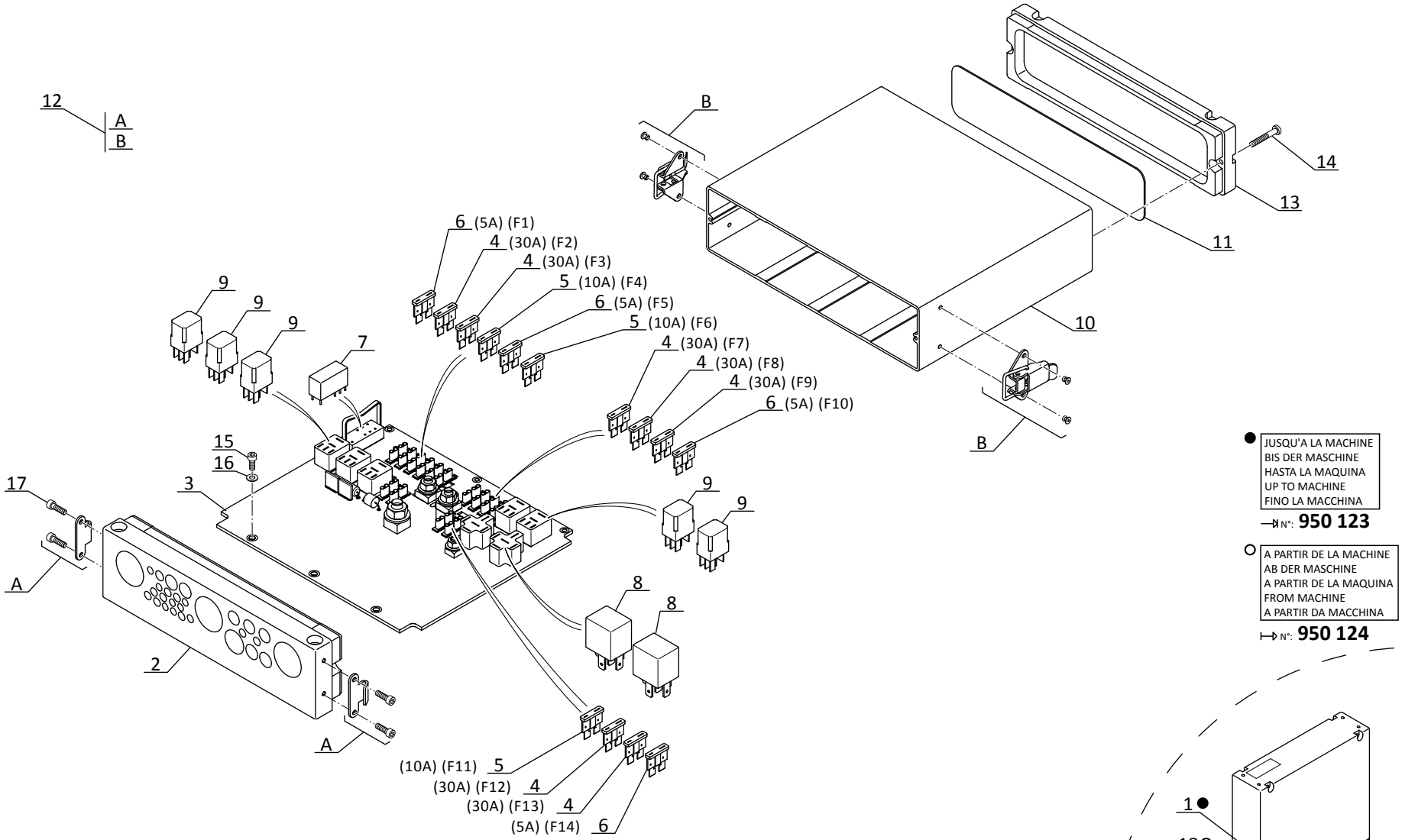

P.A.O.illus

13 / 04 / 2015

11 CB 1276

ELECTRICITE (Détails)
ELECKTRIZITÄT (Einzelteile)
ELECTRICIDAD (Detalles)
ELECTRICITY (Details)
ELETTRICO (Dettaglio)

260 TJ
280 TJ

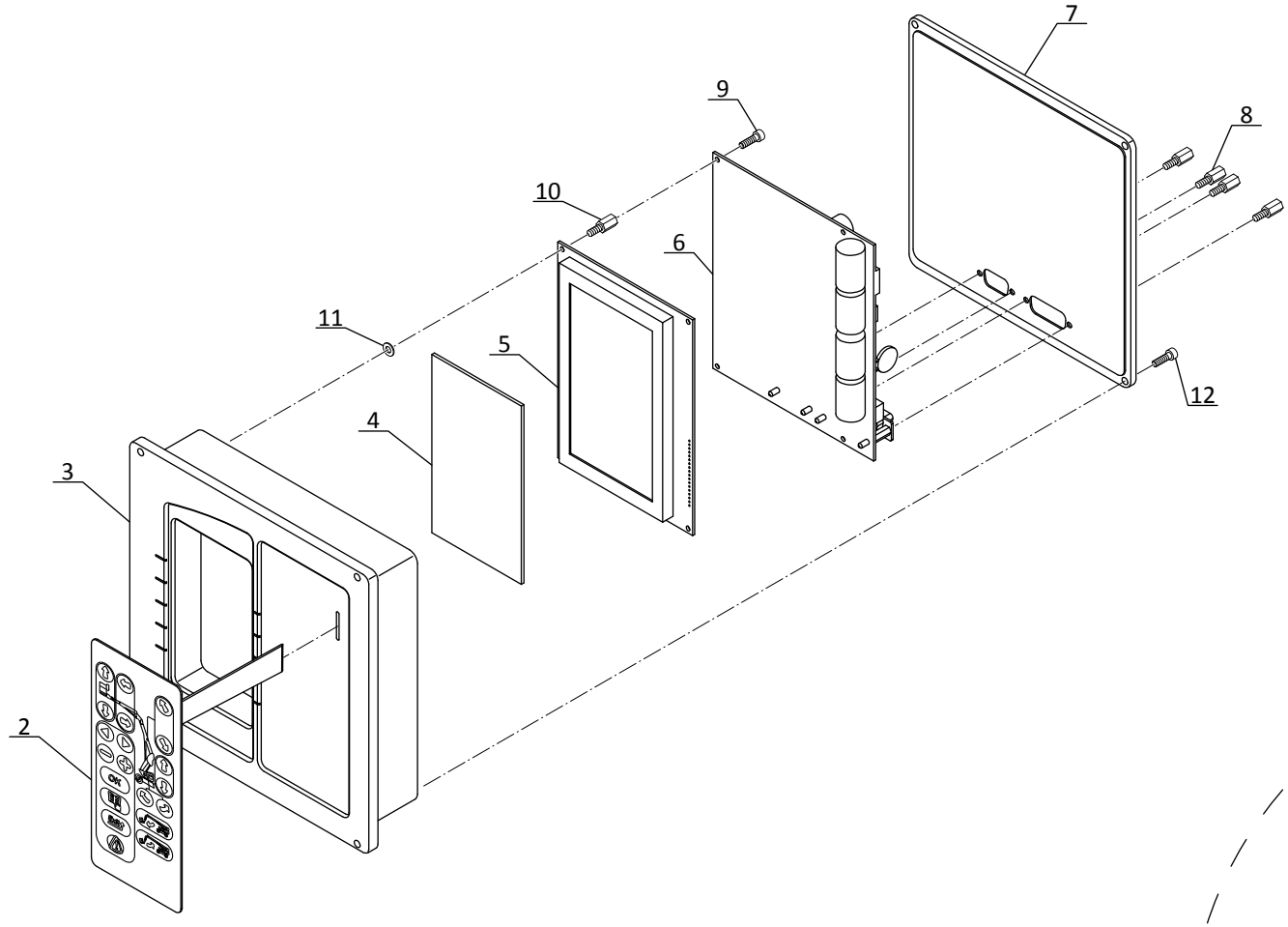

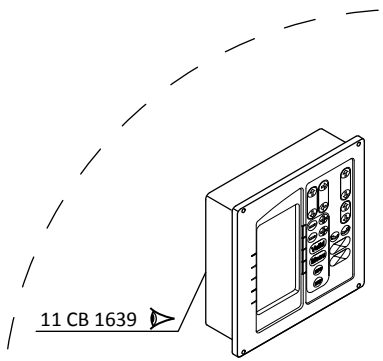

P.A.O.illus

11 CB 1363

ELECTRICITE (Détails)
ELECKTRIZITÄT (Einzelteile)
ELECTRICIDAD (Detalles)
ELECTRICITY (Details)
ELETTRICO (Dettaglio)

260 TJ
280 TJ

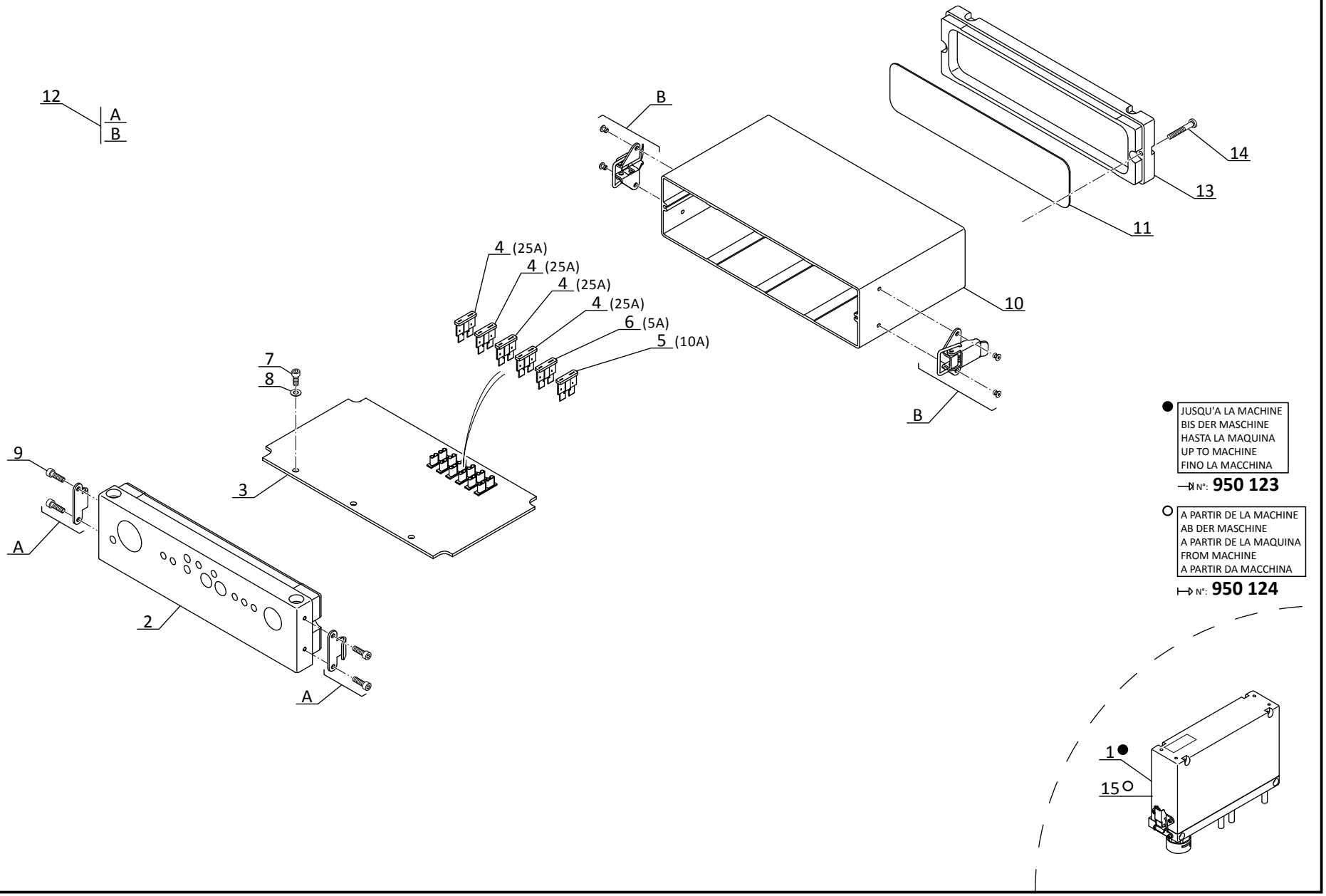

P.A.O.illus

09 / 04 / 2015

11 CB 1630

JUSQU'A LA MACHINE
BIS DER MASCHINE
HASTA LA MAQUINA
UP TO MACHINE
FINO LA MACCHINA

—⋈ N°: **950 064**

ELECTRICITE (Détails)
ELECKTRIZITÄT (Einzelteile)
ELECTRICIDAD (Detalles)
ELECTRICITY (Details)
ELETTRICO (Dettaglio)

260 TJ
280 TJ

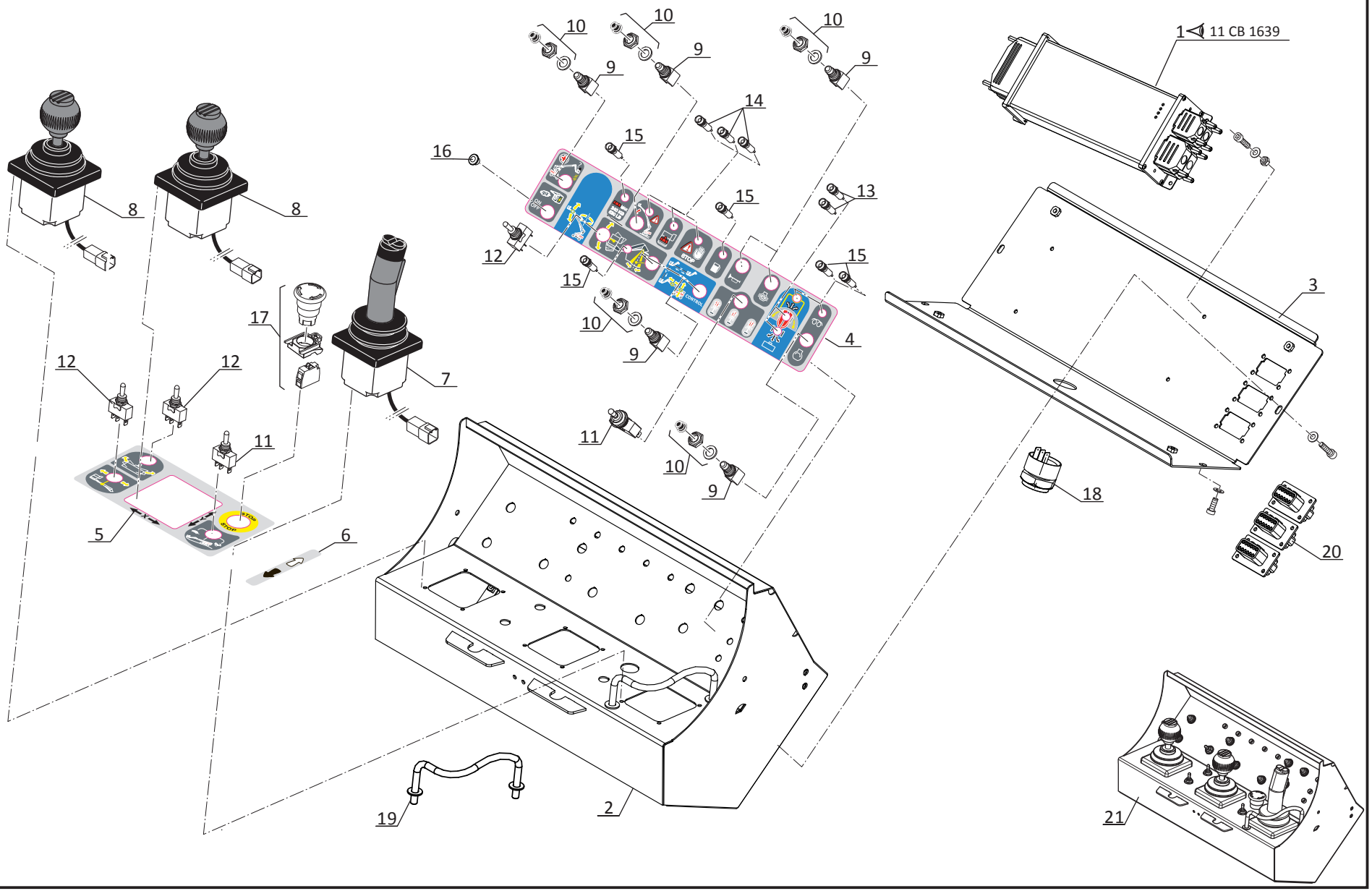

P.A.O.illus

26 / 03 / 2015

11 CB 1699

A PARTIR DE LA MACHINE
AB DER MASCHINE
A PARTIR DE LA MAQUINA
FROM MACHINE
A PARTIR DA MACCHINA

N°: **950 065**

ELECTRICITE (Détails)
ELECKTRIZITÄT (Einzelteile)
ELECTRICIDAD (Detalles)
ELECTRICITY (Details)
ELETTRICO (Dettaglio)

260 TJ
280 TJ

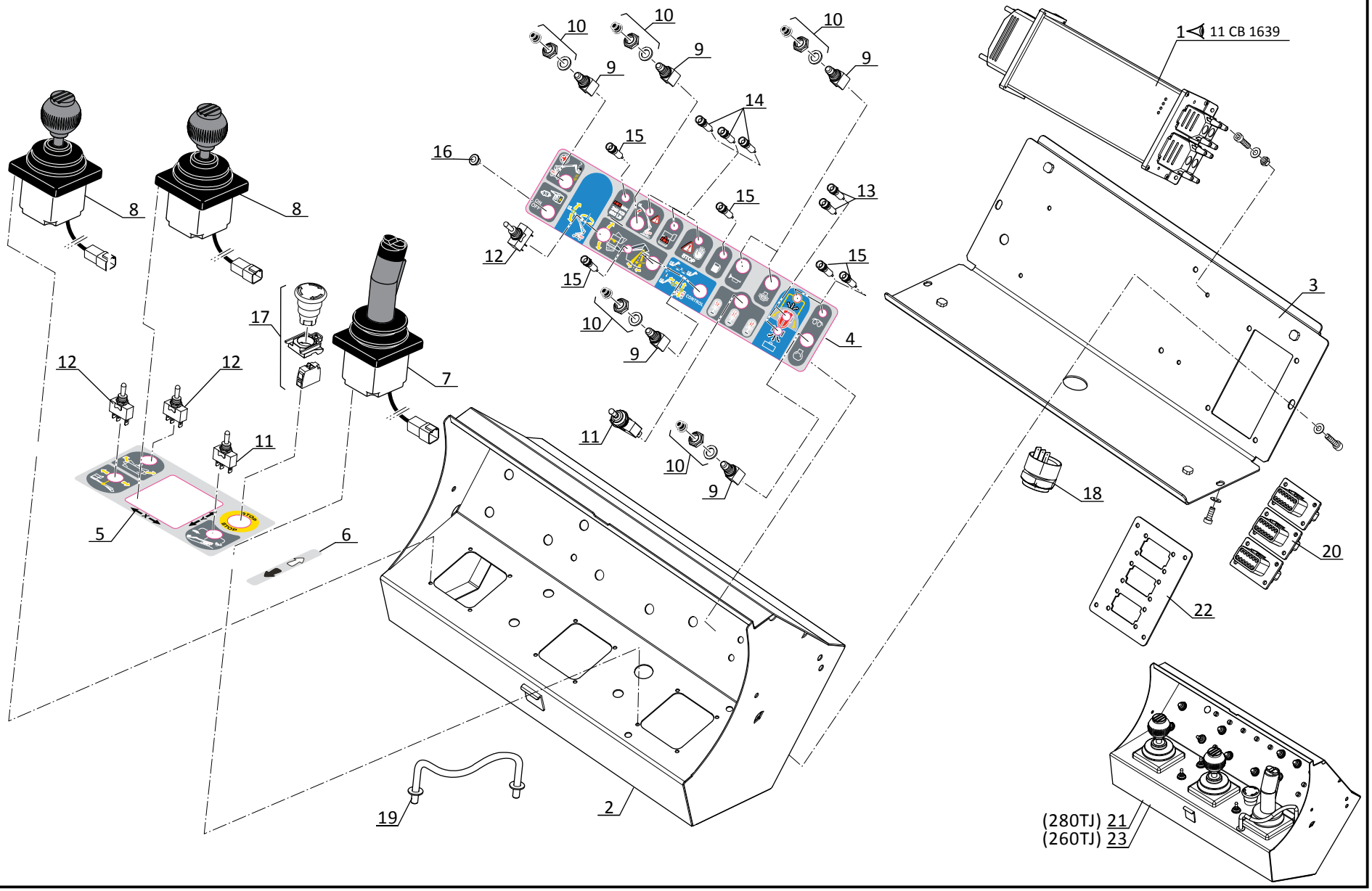

P.A.O.illus

27 / 03 / 2015

11 CB 1278

JUSQU'A LA MACHINE
BIS DER MASCHINE
HASTA LA MAQUINA
UP TO MACHINE
FINO LA MACCHINA
N°: **935 223**

ELECTRICITE (Détails)
ELECKTRIZITÄT (Einzelteile)
ELECTRICIDAD (Detalles)
ELECTRICITY (Details)
ELETTRICO (Dettaglio)

260 TJ
280 TJ

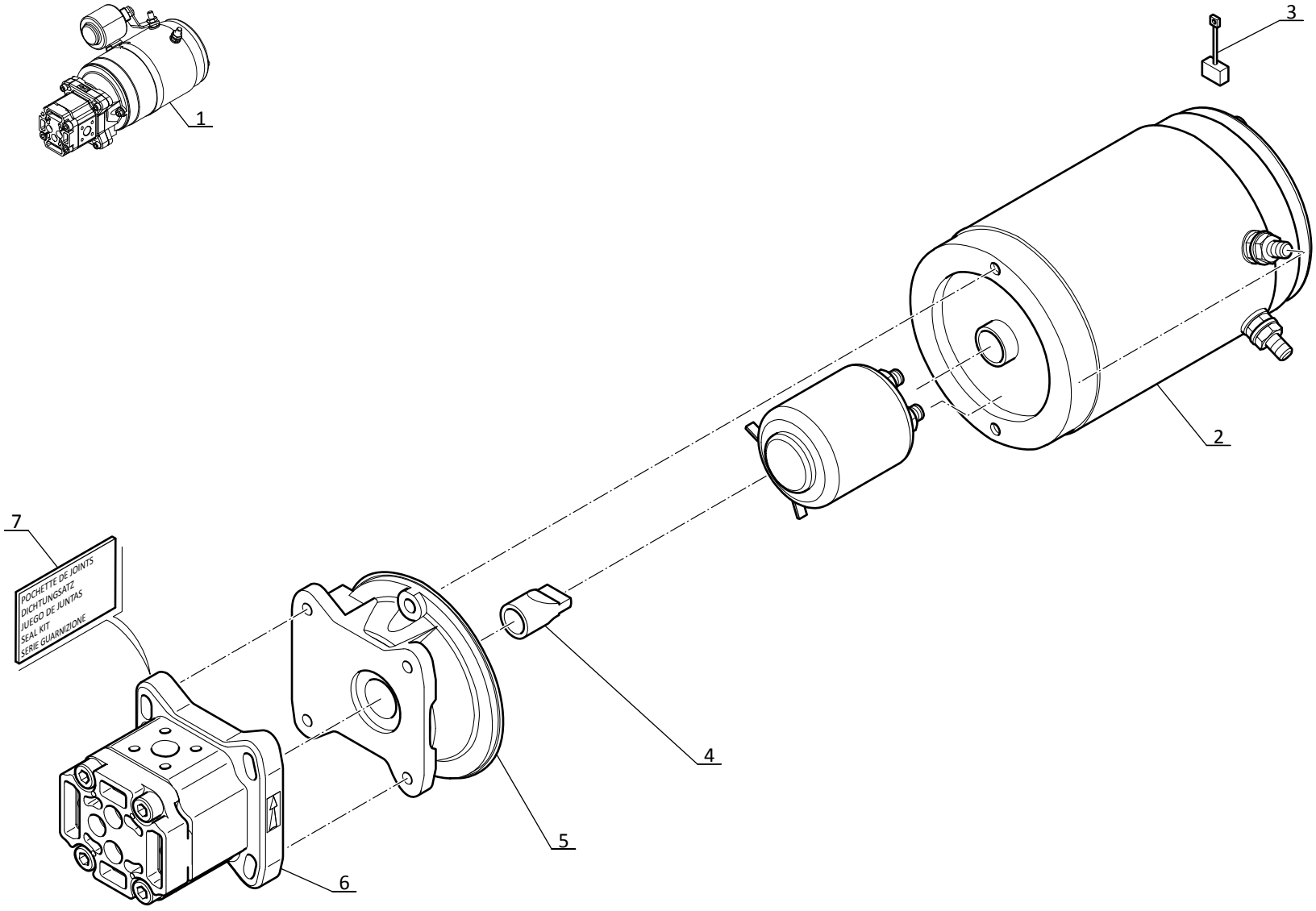

P.A.O.illus

11 CB 1635	A PARTIR DE LA MACHINE AB DER MASCHINE A PARTIR DE LA MAQUINA FROM MACHINE A PARTIR DA MACCHINA ⊢▷ N°: **935 224**	JUSQU'A LA MACHINE BIS DER MASCHINE HASTA LA MAQUINA UP TO MACHINE FINO LA MACCHINA —▷| N°: **941 628**	ELECTRICITE (Détails) ELECKTRIZITÄT (Einzelteile) ELECTRICIDAD (Detalles) ELECTRICITY (Details) ELETTRICO (Dettaglio)	**260 TJ** **280 TJ**

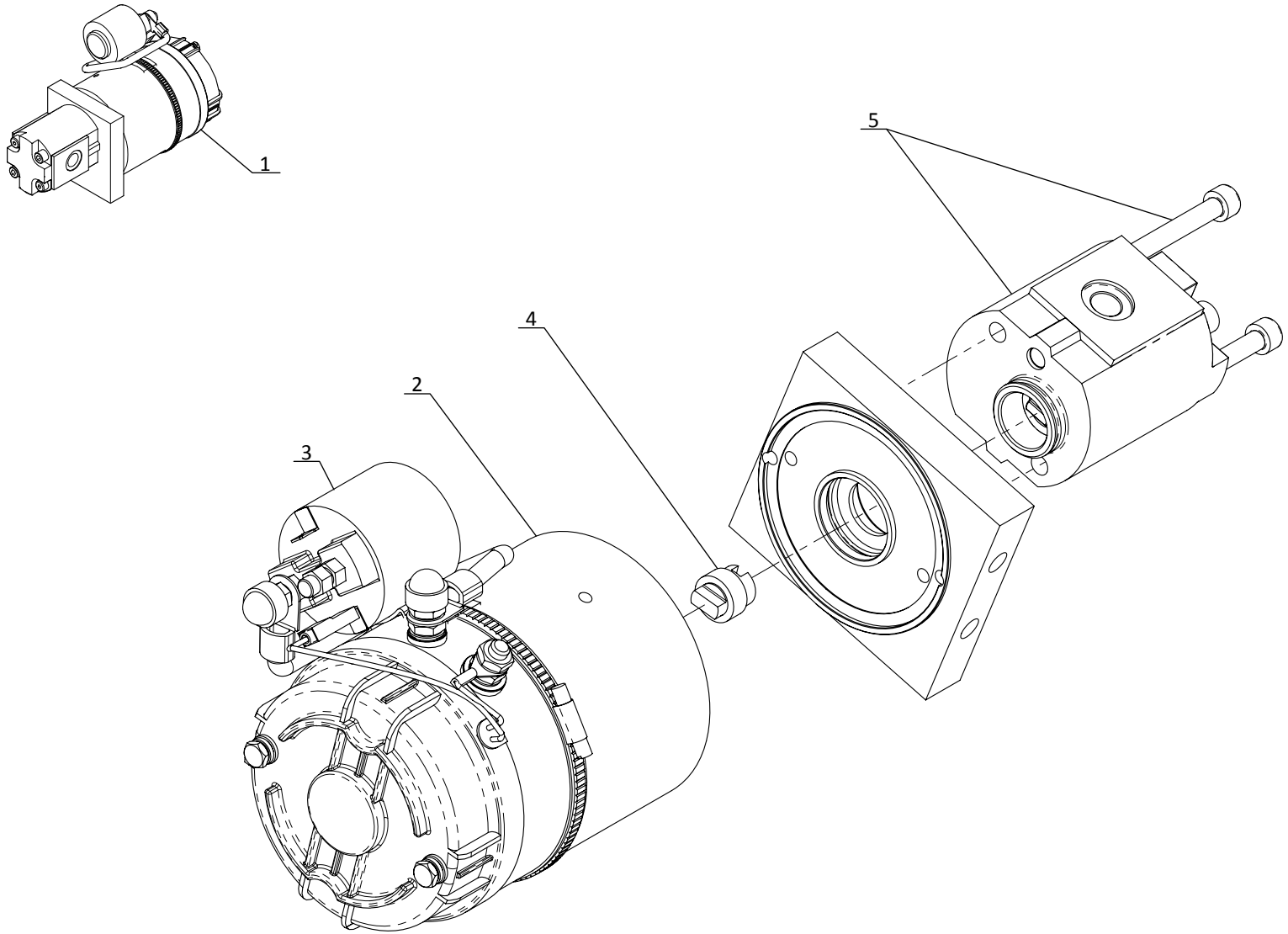

11 CB 1724

A PARTIR DE LA MACHINE
AB DER MASCHINE
A PARTIR DE LA MAQUINA
FROM MACHINE
A PARTIR DA MACCHINA

⟼ N°: **941 629**

ELECTRICITE (Détails)
ELECKTRIZITÄT (Einzelteile)
ELECTRICIDAD (Detalles)
ELECTRICITY (Details)
ELETTRICO (Dettaglio)

260 TJ
280 TJ

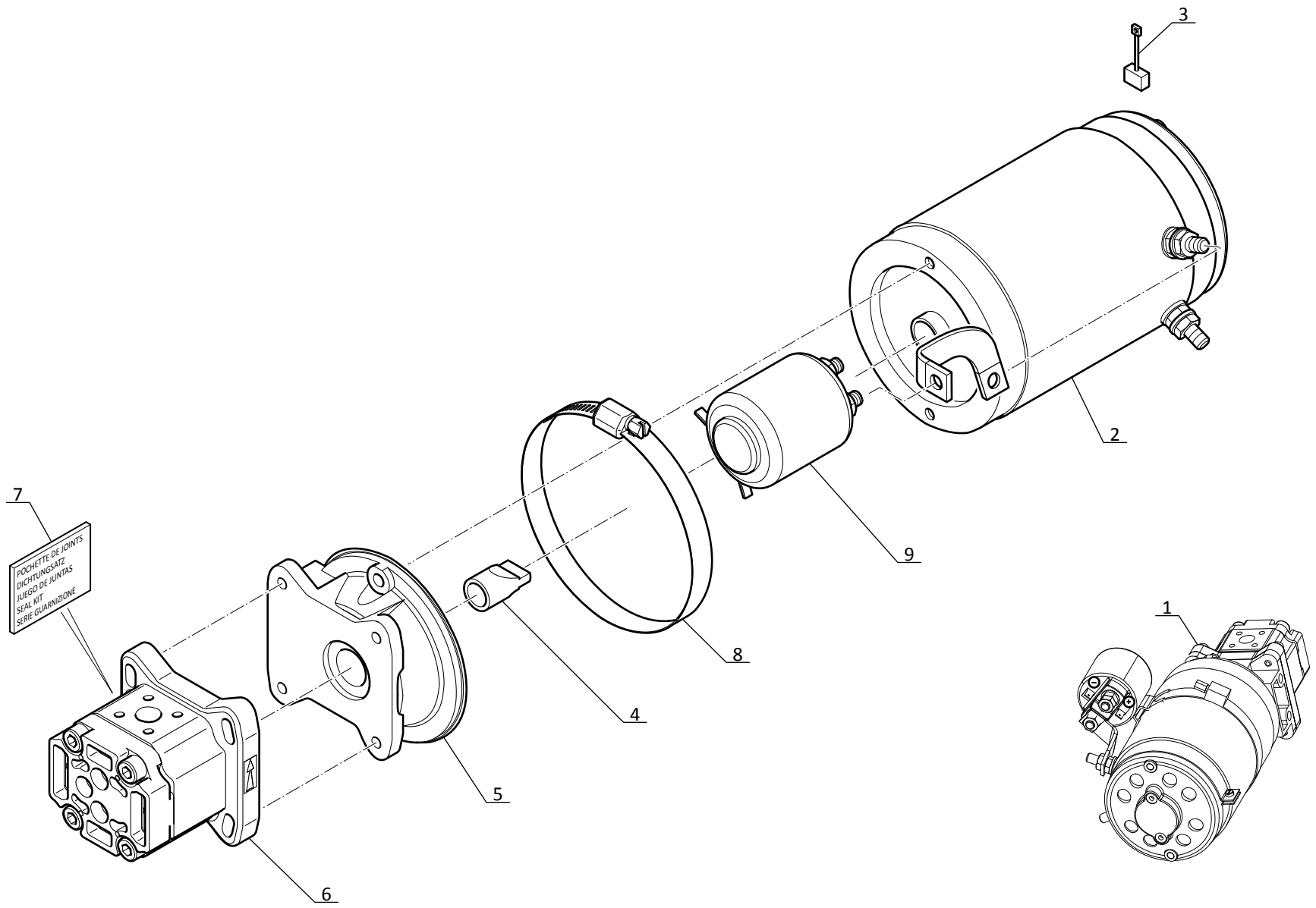

P.A.O.illus

13 / 04 / 15

ELECTRICITE (Détails)
ELECKTRIZITÄT (Einzelteile)
ELECTRICIDAD (Detalles)
ELECTRICITY (Details)
ELETTRICO (Dettaglio)

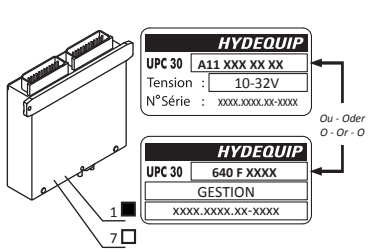

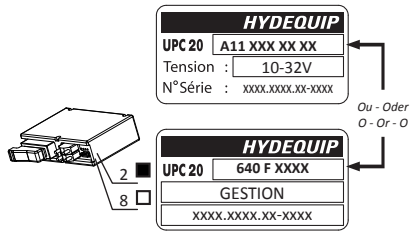

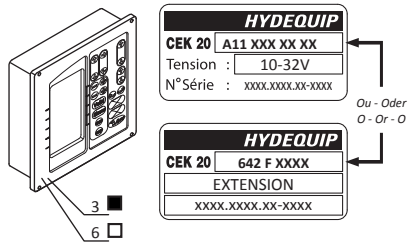

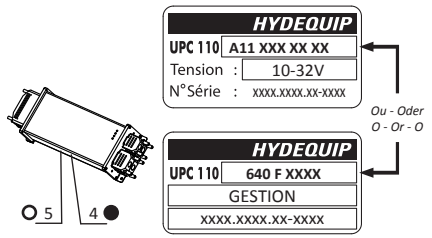

JUSQU'A LA MACHINE
BIS DER MASCHINE
HASTA LA MAQUINA
UP TO MACHINE
FINO LA MACCHINA

● → N°: **950 064**
■ → N°: **950 123**

A PARTIR DE LA MACHINE
AB DER MASCHINE
A PARTIR DE LA MAQUINA
FROM MACHINE
A PARTIR DA MACCHINA

○ → N°: **950 065**
□ → N°: **950 124**

VERSION DE PROGRAMME *(PAGES ECRAN* ***AVEC*** *DATE)*
PROGRAMM *(DISPLAY SEITEN* ***MIT*** *DATUM)*
PROGRAMA *(PAGINA DEL PANTALLA* ***CON*** *FECHA)*
PROGRAMM *(SCREEN PAGES* ***WITH*** *DATE)*
PROGRAMMA *(PAGINA SCHERMO* ***CON*** *DATA)*

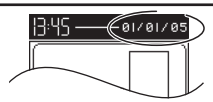

Pompe Rexroth

UPC30

Versions diffusees / Ausbreiten Lesarten / Version vendido / Distributed models / Versioni diffuse	Article de remplacement / Ersatz artikel / Articulo de sustitucion / Replacement part / Articolo di sostituzione	Rep. / Hinw. / Fig. / Item / Rif.
750B0691	/	*1*

UCP20

Versions diffusees / Ausbreiten Lesarten / Version vendido / Distributed models / Versioni diffuse	Article de remplacement / Ersatz artikel / Articulo de sustitucion / Replacement part / Articolo di sostituzione	Rep. / Hinw. / Fig. / Item / Rif.
750B0511	/	*2*

CEK20

Versions diffusees / Ausbreiten Lesarten / Version vendido / Distributed models / Versioni diffuse	Article de remplacement / Ersatz artikel / Articulo de sustitucion / Replacement part / Articolo di sostituzione	Rep. / Hinw. / Fig. / Item / Rif.
750B0513	/	*3*

UPC110

Versions diffusees / Ausbreiten Lesarten / Version vendido / Distributed models / Versioni diffuse	Article de remplacement / Ersatz artikel / Articulo de sustitucion / Replacement part / Articolo di sostituzione	Rep. / Hinw. / Fig. / Item / Rif.
750B0512	/	*4*

P.A.O.illus

11 CE 28

OPTION GENERATRICE
OPTION GENERATOR
OPCION GENERADOR
OPTION GENERATOR
OPTIONE GENERATORE

260 TJ
280 TJ

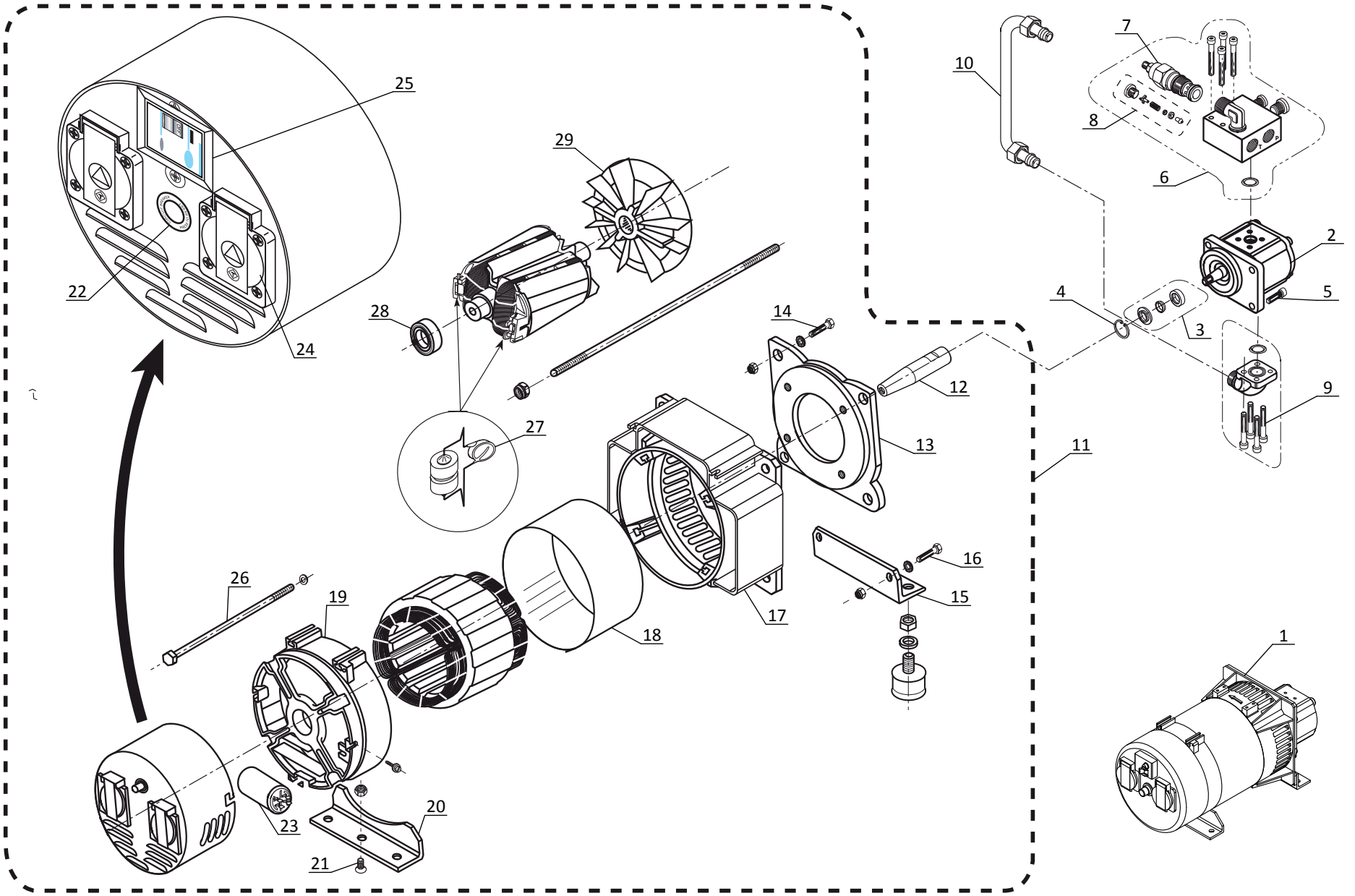

P.A.O.illus

12 / 12 / 2012

12 AA 840

ADHESIFS
KLEBSTOFF
ADHESIVO
ADHESIVE
ADESIVO

260 TJ

KIT COMPLET, VOIR NOMENCLATURE
KOMPLETTER KIT, SIEHE STÜCKLISTE
JUEGO COMPLETO, VER NOMENCLATURA
COMPLETE KIT, SEE NOMENCLATURE
KIT COMPLETO, VEDERE NOMENCLATURA

Rep - Hinw - Fig - Item - Sequenza

1 - 2 - 3 - 4 - 5 - 6 - 7

8 - 9 - 10 - 11 - 12 - 14

15 - 16 - 17 - 18 - 19 - 20 - 21

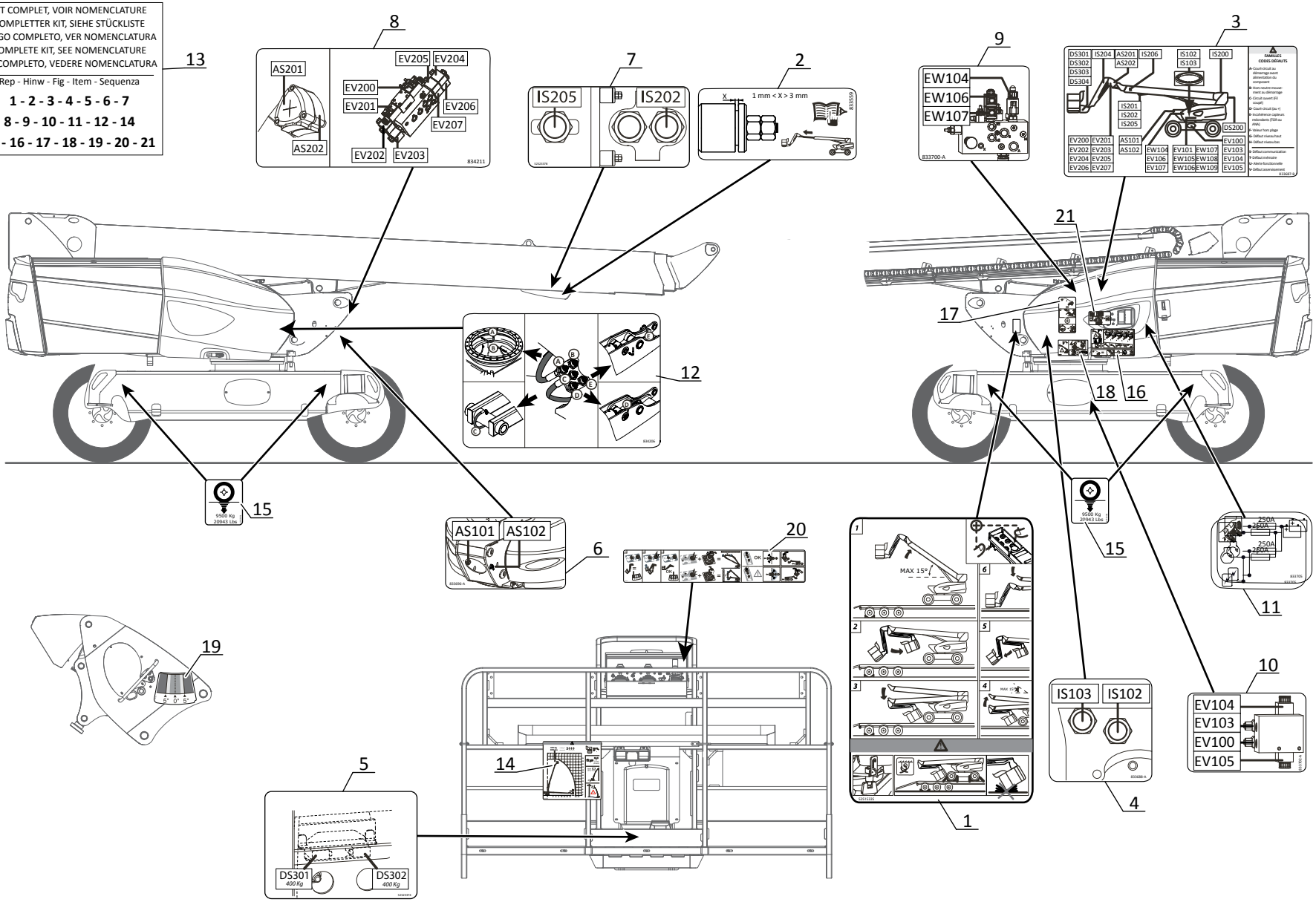

12 AA 841

ADHESIFS
KLEBSTOFF
ADHESIVO
ADHESIVE
ADESIVO

260 TJ

KIT COMPLET, VOIR NOMENCLATURE
KOMPLETTER KIT, SIEHE STÜCKLISTE
JUEGO COMPLETO, VER NOMENCLATURA
COMPLETE KIT, SEE NOMENCLATURE
KIT COMPLETO, VEDERE NOMENCLATURA

Rep - Hinw - Fig - Item - Sequenza

1 - 4 - 5 - 6 - 7 - 8 - 9 - 11 - 12
13 - 14 - 15 - 26 - 27 - 28

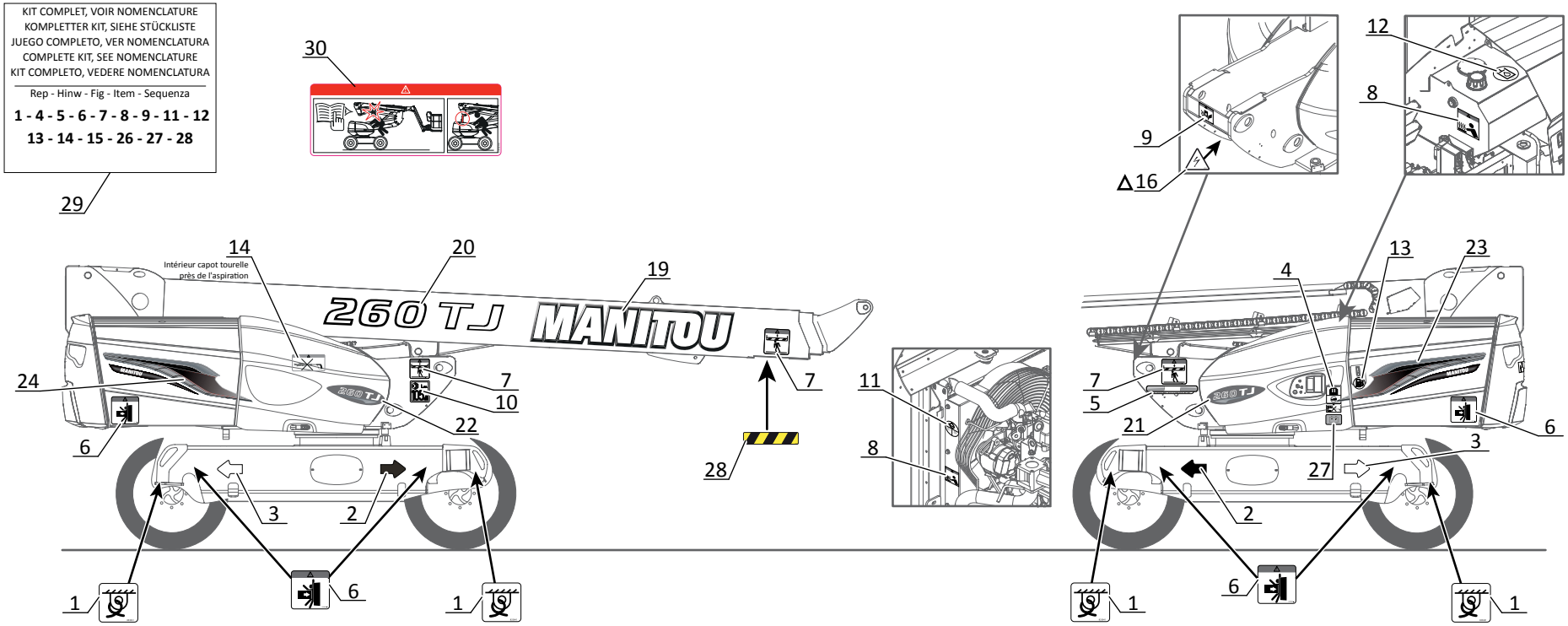

Δ SEULEMENT POUR - NUR FUR
SOLAMENTE PARA - ONLY FOR - SOLO PER

[ ] Génératrice (Option)
Generator (Option)
Generador (Opción)
Generator (Option)
Generatore (Opzione)

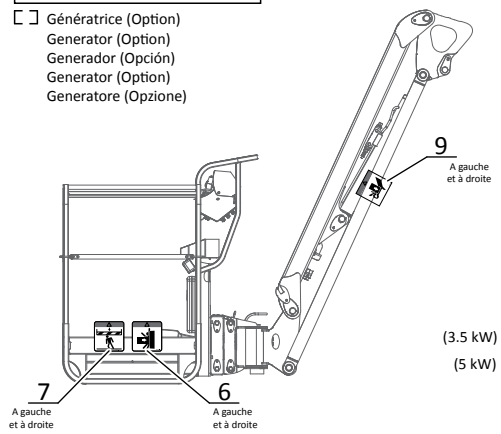

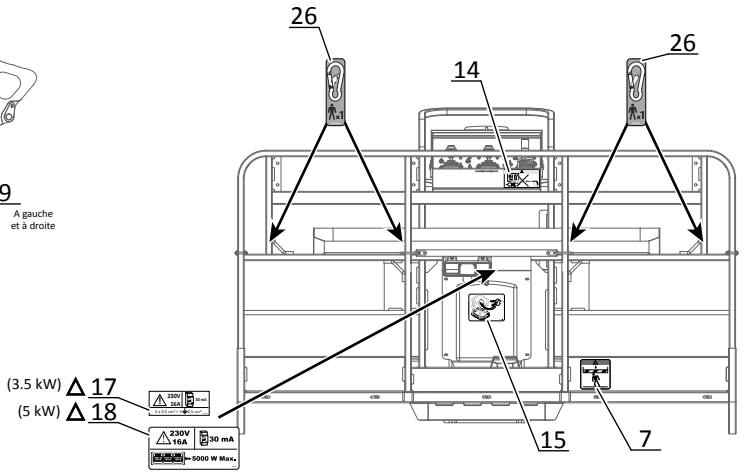

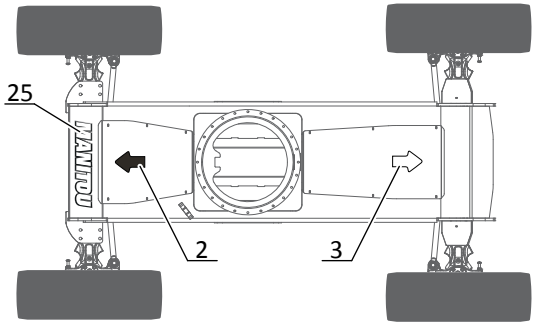

P.A.O.illus

26 / 03 / 2015

12 AA 646

ADHESIFS
KLEBSTOFF
ADHESIVO
ADHESIVE
ADESIVO

280 TJ

JUSQU'A LA MACHINE
BIS DER MASCHINE
HASTA LA MAQUINA
UP TO MACHINE
FINO LA MACCHINA

● →N°: **923 719**
■ →N°: **935 334**

A PARTIR DE LA MACHINE
AB DER MASCHINE
A PARTIR DE LA MAQUINA
FROM MACHINE
A PARTIR DA MACCHINA

○ →N°: **923 720**
□ →N°: **935 335**

KIT COMPLET, VOIR NOMENCLATURE
KOMPLETTER KIT, SIEHE STÜCKLISTE
JUEGO COMPLETO, VER NOMENCLATURA
COMPLETE KIT, SEE NOMENCLATURE
KIT COMPLETO, VEDERE NOMENCLATURA

Rep - Hinw - Fig - Item - Sequenza

1 - 2 - 3 - 4 - 5 - 6 - 7 - 8 - 9 10 - 11 - 12 - 13 - 14 - 15 16 - 17 - 18 - 19 - 20 - 21 22 - 23 - 44 - ◁ **12 AA 678**

● 25

KIT COMPLET, VOIR NOMENCLATURE
KOMPLETTER KIT, SIEHE STÜCKLISTE
JUEGO COMPLETO, VER NOMENCLATURA
COMPLETE KIT, SEE NOMENCLATURE
KIT COMPLETO, VEDERE NOMENCLATURA

Rep - Hinw - Fig - Item - Sequenza

2 - 8 - 9 - 10 - 11 - 12 - 13 15 - 16 - 17 - 18 - 23 - 41 - 42 - 45

○ 46

KIT COMPLET, VOIR NOMENCLATURE
KOMPLETTER KIT, SIEHE STÜCKLISTE
JUEGO COMPLETO, VER NOMENCLATURA
COMPLETE KIT, SEE NOMENCLATURE
KIT COMPLETO, VEDERE NOMENCLATURA

Rep - Hinw - Fig - Item - Sequenza

1 - 5 - 6 - 7 - 19 - 21 - 22 - 44

■○ 43

KIT COMPLET, VOIR NOMENCLATURE
KOMPLETTER KIT, SIEHE STÜCKLISTE
JUEGO COMPLETO, VER NOMENCLATURA
COMPLETE KIT, SEE NOMENCLATURE
KIT COMPLETO, VEDERE NOMENCLATURA

Rep - Hinw - Fig - Item - Sequenza

1 - 5 - 6 - 7 - 19 - 22 - 24 - 44

□ 47

49

13
△ 26

16
12

18
Intérieur capot tourelle
près de l'aspiration
32
● 29
48 □
11
14
36
34
10
■○ 38
○ 45
11
15
12

★ SUIVANT MONTAGE
NACH MONTAGE
SEGUN MONTAJE
AS MOUNTING
SECONDO MONTAGGIO

7
44
8
17
35
37 ★
11
9
33
10
4
42
3
6
5

2
1
10
2
2
1
10
2

△ SEULEMENT POUR - NUR FÜR
SOLAMENTE PARA - ONLY FOR - SOLO PER
[ ] Génératrice (Option)
Generator (Option)
Generador (Opción)
Generator (Option)
Generatore (Opzione)

13
A gauche
et à droite
19
● 31
MANIACCESS
MANITOU
○ 40
11
A gauche
et à droite
10
A gauche
et à droite

□ 41
■ 20
18
22
41 □
20 ■
□ 24
■ 21
(3.5 kW) △ 27
(5 kW) △ 28
230V 16A
30 mA
5000 W Max.
23
11

● 30
MANITOU
○ 39
3
4

P.A.O.illus

26 / 03 / 2015

12 AA 815

ADHESIFS
KLEBSTOFF
ADHESIVO
ADHESIVE
ADESIVO

280 TJ

KIT COMPLET, VOIR NOMENCLATURE
KOMPLETTER KIT, SIEHE STÜCKLISTE
JUEGO COMPLETO, VER NOMENCLATURA
COMPLETE KIT, SEE NOMENCLATURE
KIT COMPLETO, VEDERE NOMENCLATURA

Rep - Hinw - Fig - Item - Sequenza

1 - 2 - 3 - 4 - 5 - 6 - 7

8 - 9 - 10 - 11 - 12

12 AA 646

13 ●
14 ○ ■
15 □

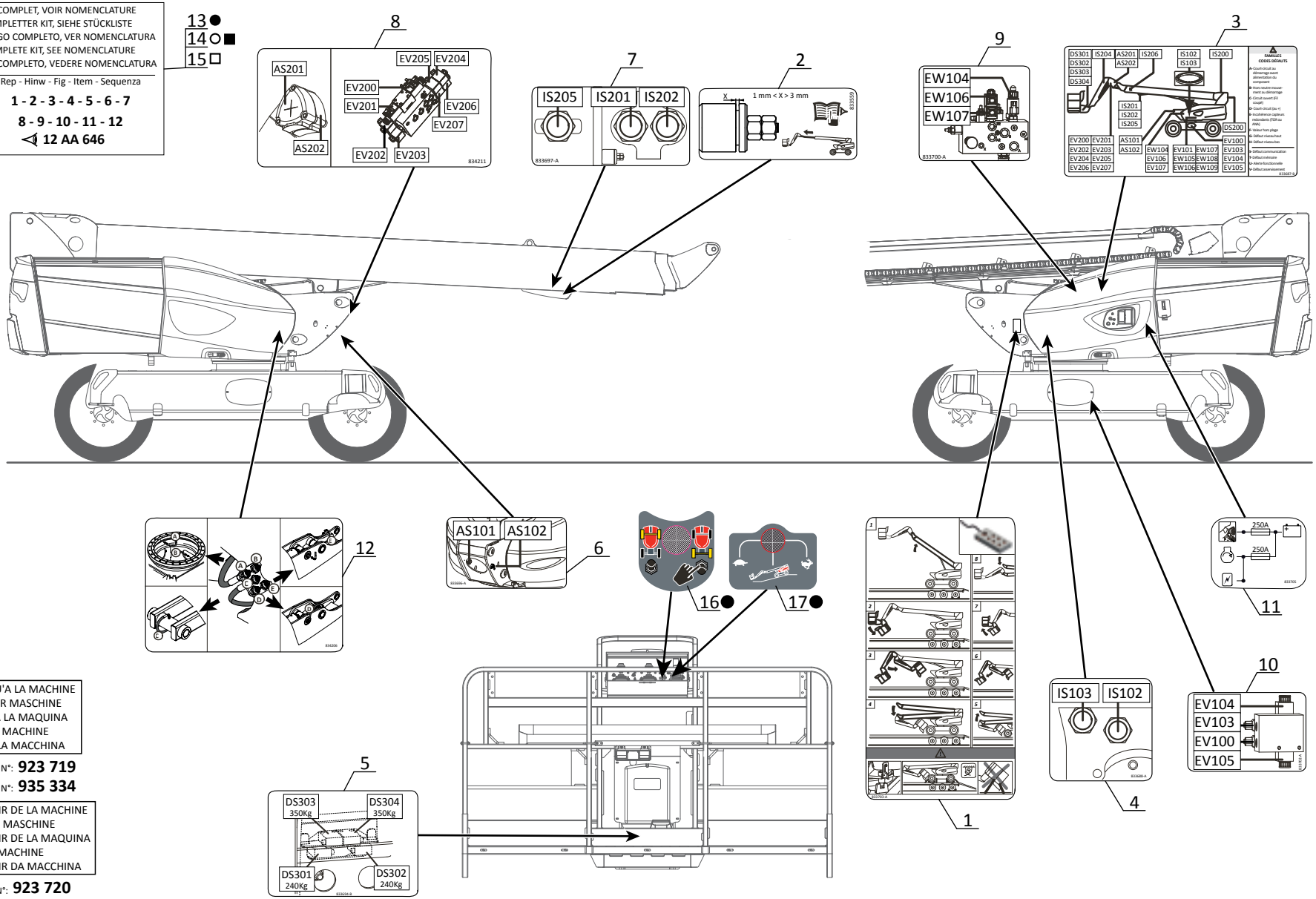

JUSQU'A LA MACHINE
BIS DER MASCHINE
HASTA LA MAQUINA
UP TO MACHINE
FINO LA MACCHINA

● → N°: **923 719**
■ → N°: **935 334**

A PARTIR DE LA MACHINE
AB DER MASCHINE
A PARTIR DE LA MAQUINA
FROM MACHINE
A PARTIR DA MACCHINA

○ → N°: **923 720**
□ → N°: **935 335**

P.A.O.illus

26 / 03 / 2014

12 AA 814

ADHESIFS
KLEBSTOFF
ADHESIVO
ADHESIVE
ADESIVO

260 TJ
280 TJ

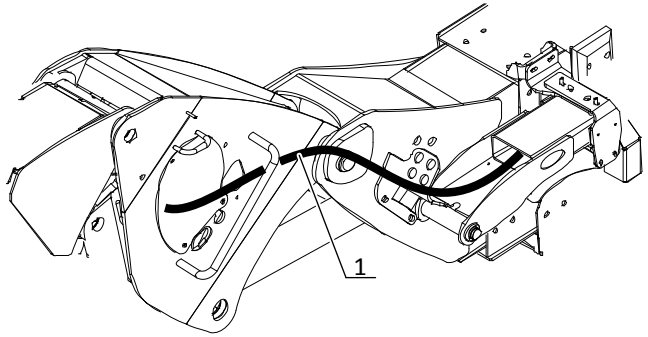

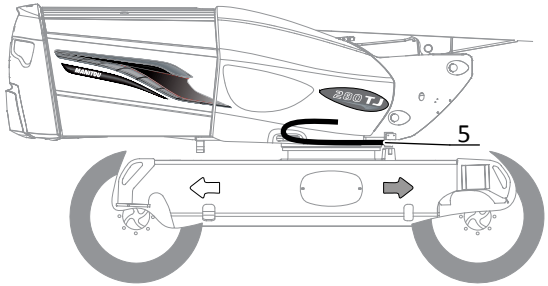

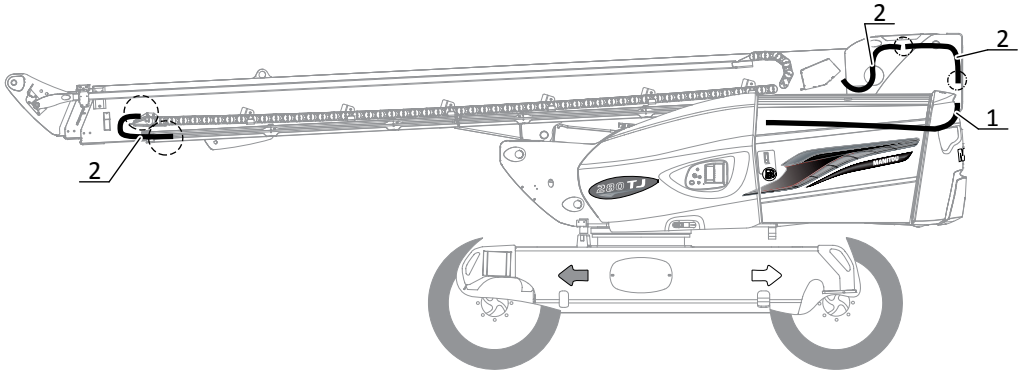

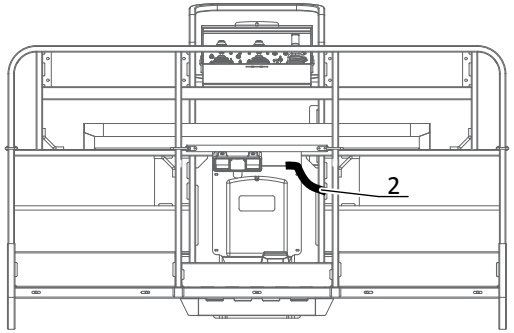

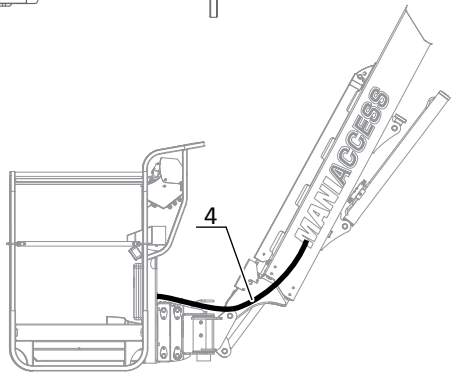

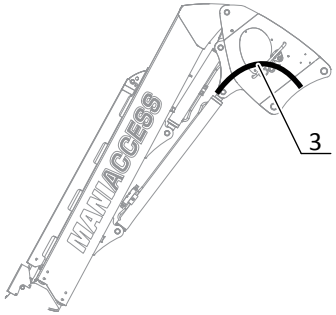

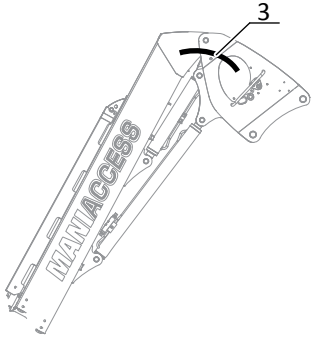

P.A.O.illus

25 / 03 / 2014

17 AA 54

GRAISSAGE
SCHMIERUNG
ENGRASE
LUBRIFICATION
LUBRIFICAZIONE

260 TJ
280 TJ

POUR FLEXIBLE ET RACCORD
FUR SCHLAUCH UND VERSCHRAUBUNG
PARA FLEXIBLE Y RACOR
FOR HOSE AND CONNECTION
PER FLESSIBILE E RACCORDO

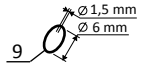

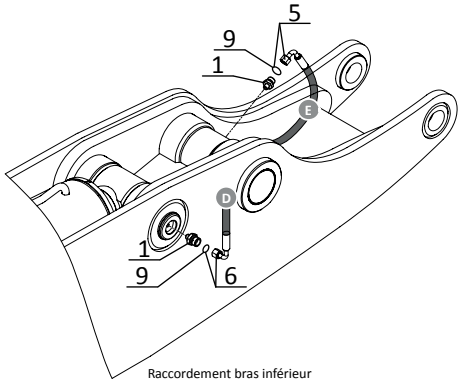

Raccordement bras inférieur

Raccordement tourelle

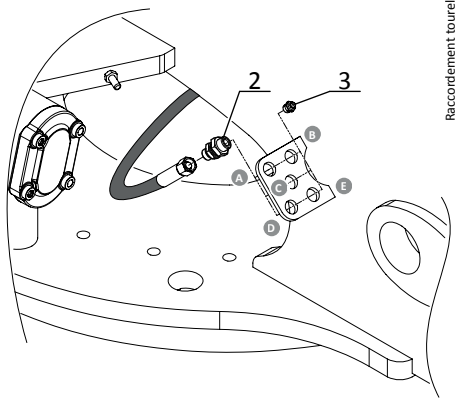

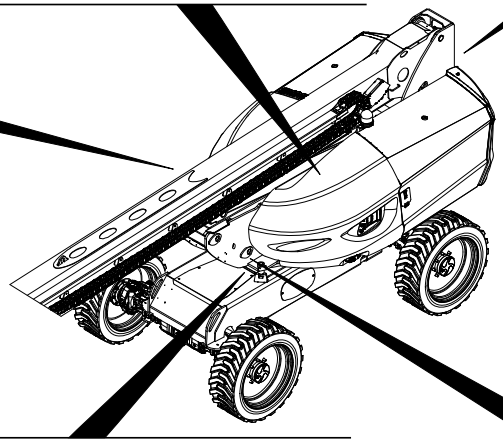

Raccordement couronne

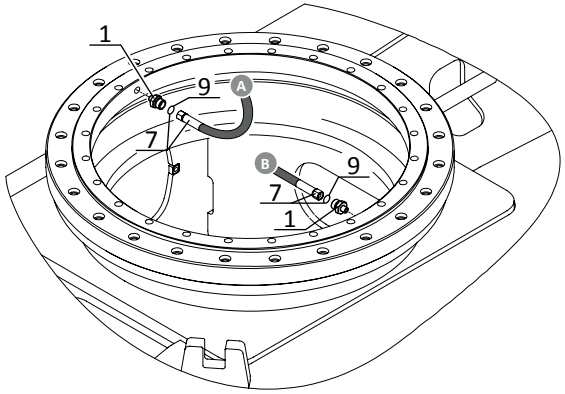

Raccordement bielle

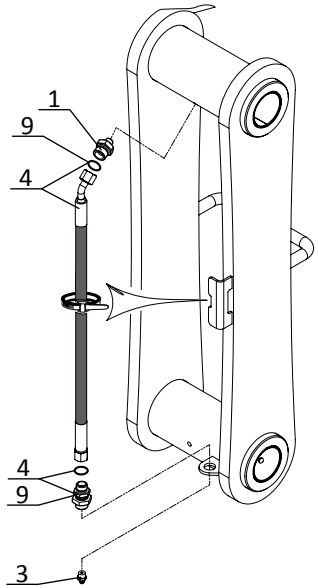

Raccordement tirant

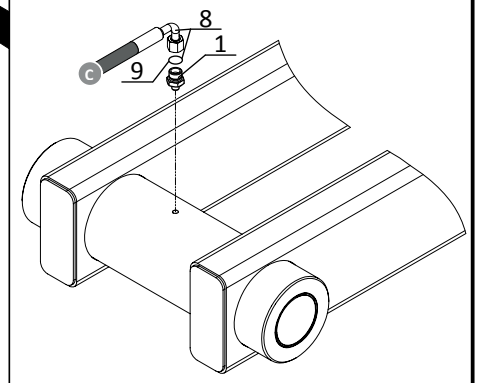

P.A.O.illus

MOTEUR

MOTOR

MOTOR

ENGINE

MOTORE

TYPE - TYPEN TIPO - TYPE - TIPO	V2403-M-E3B-MNT-7
REFERENCE - NUMMER NUMERO - NUMBER - NUMERO	831 483

AK 407

POUR MOTEUR
FUR MOTOR
PARA MOTOR
FOR ENGINE
PER MOTORE

Type : **V2403-M-E3B-MNT-7**
Ref : **831 483**

ALTERNATEUR ET POULIE
WECHSELSTROMMASCHINE UND RIEMENSCHEIBE
ALTERNADOR Y POLEA
ALTERNATOR AND PULLEY
ALTERNATORE E PULEGGIA

260 TJ
280 TJ

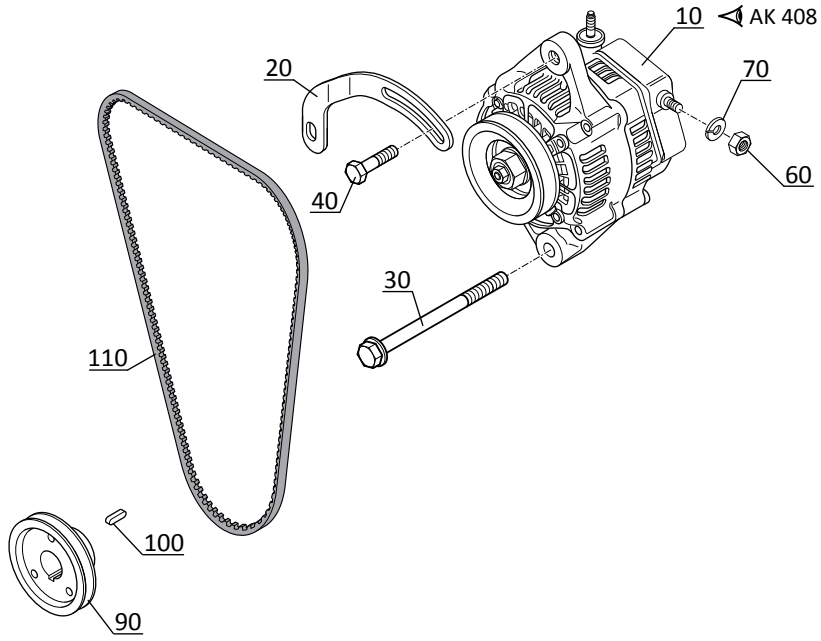

AK 408

POUR MOTEUR
FUR MOTOR
PARA MOTOR
FOR ENGINE
PER MOTORE

☐ Type : **V2403-M-E3B-MNT-7**
☐ Ref : **831 483**

ALTERNATEUR (PARTIES COMPOSANTES)
WECHSELSTROMGENERATOR (KOMPONENTEN)
ALTERNADOR (COMPONENTES)
ALTERNATOR (COMPONENTS)
ALTERNATORE (COMPONENTI)

260 TJ
280 TJ

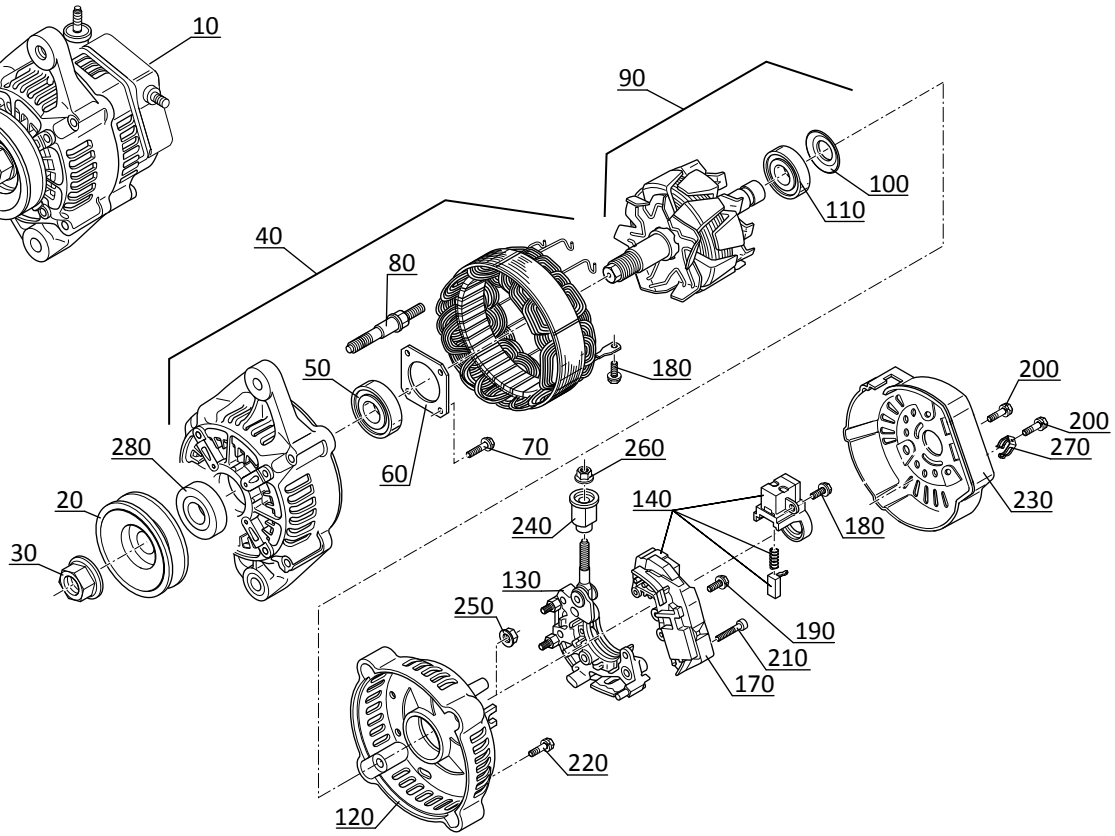

AK 409

POUR MOTEUR
FUR MOTOR
PARA MOTOR
FOR ENGINE
PER MOTORE

Type : **V2403-M-E3B-MNT-7**
Ref : **831 483**

BLOC MOTEUR
KURBELGEHAUSE
BLOQUE DEL MOTOR
CRANKCASE
MOTORE BLOCCO

260 TJ
280 TJ

JUSQU' AU MOTEUR
BIS DER MOTOR
HASTA EL MOTOR
UP TO ENGINE
FINO LA MOTORE

N°: **BKZ999**

A PARTIR DU MOTEUR
AB DER MOTOR
A PARTIR DEL MOTOR
FROM ENGINE
A PARTIR DEL MOTORE

N°: **BL0001**

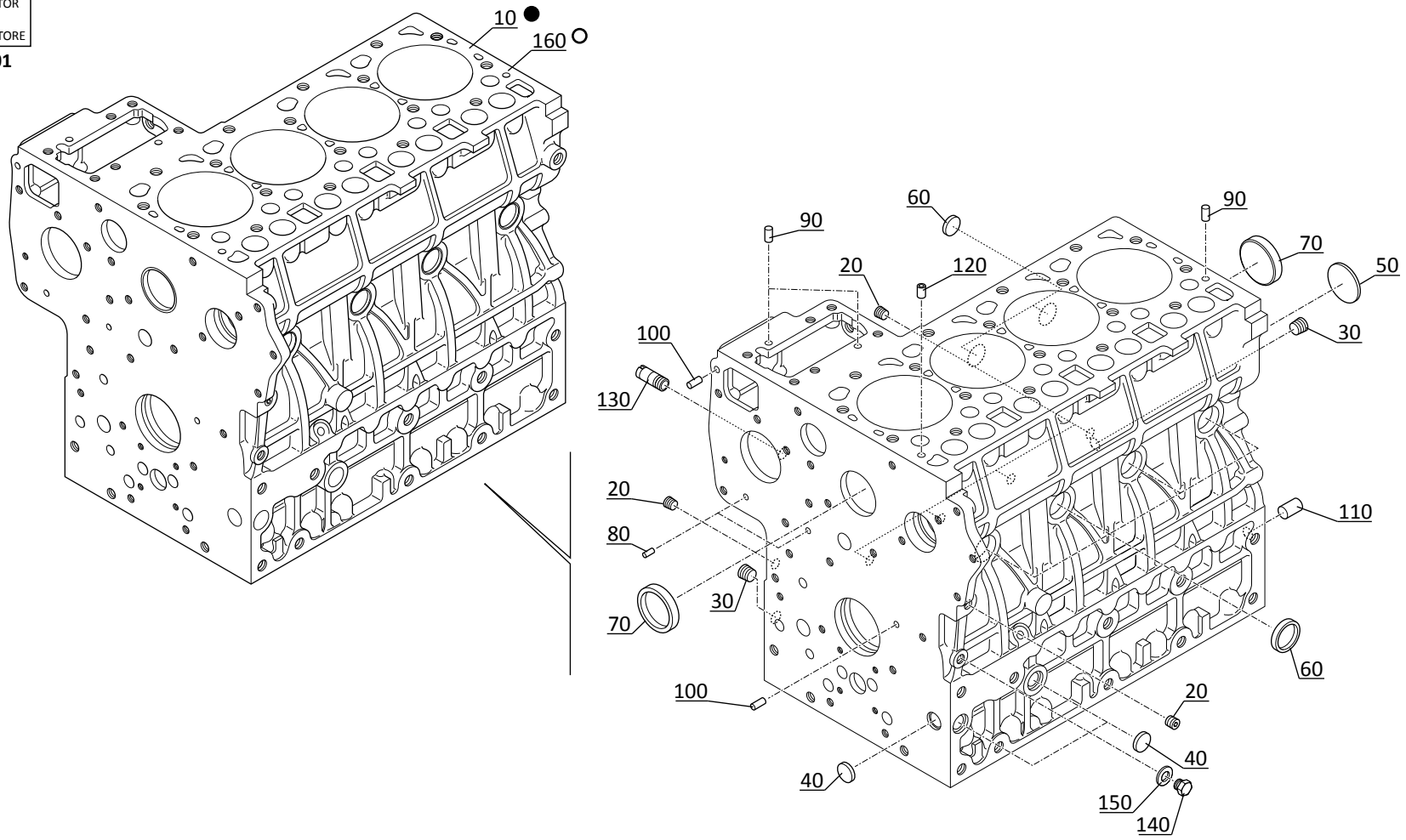

AK 410

POUR MOTEUR
FUR MOTOR
PARA MOTOR
FOR ENGINE
PER MOTORE

Type : **V2403-M-E3B-MNT-7**
Ref : **831 483**

CARTER D'HUILE
OELWANNE
CARTER DE ACEITE
OIL SUMP
CARTER D'OLIO

260 TJ
280 TJ

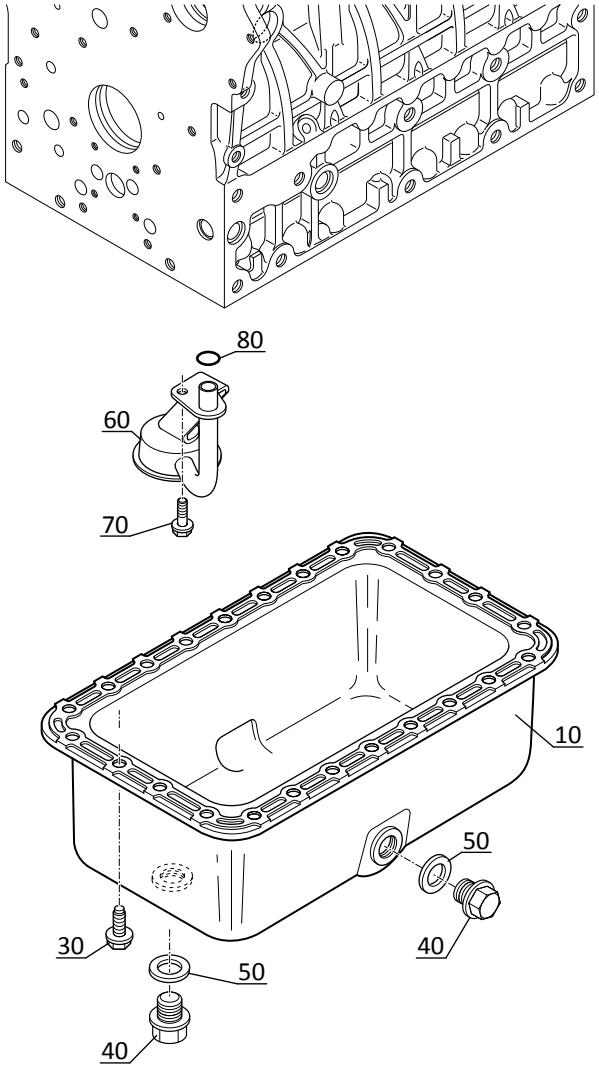

AK 411

POUR MOTEUR
FUR MOTOR
PARA MOTOR
FOR ENGINE
PER MOTORE

Type : **V2403-M-E3B-MNT-7**
Ref : **831 483**

CULASSE
ZYLINDERKOPF
CULATA
CYLINDER HEAD
TESTATA

260 TJ
280 TJ

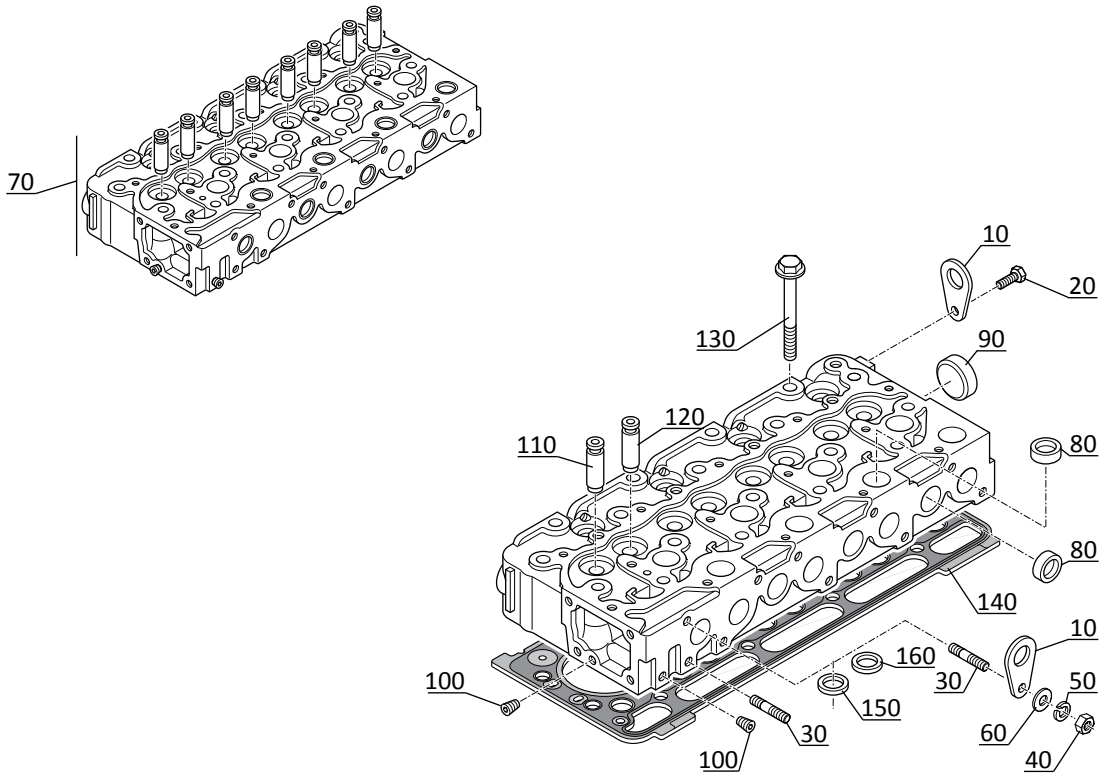

AK 412

POUR MOTEUR
FUR MOTOR
PARA MOTOR
FOR ENGINE
PER MOTORE

Type : **V2403-M-E3B-MNT-7**
Ref : **831 483**

CARTER DE DISTRIBUTION
VERTEILERGEHÄUSE
CARTER DE DISTRIBUCION
TIMING GEAR HOUSING
CARTER DI DISTRIBUZIONE

260 TJ
280 TJ

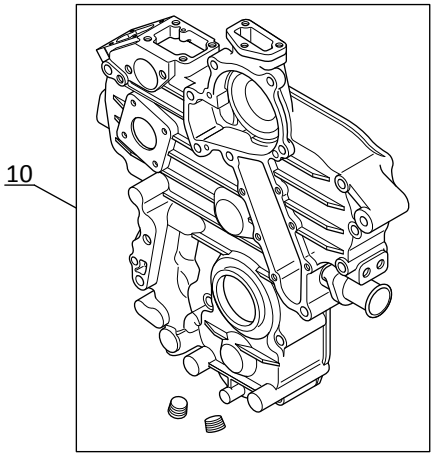

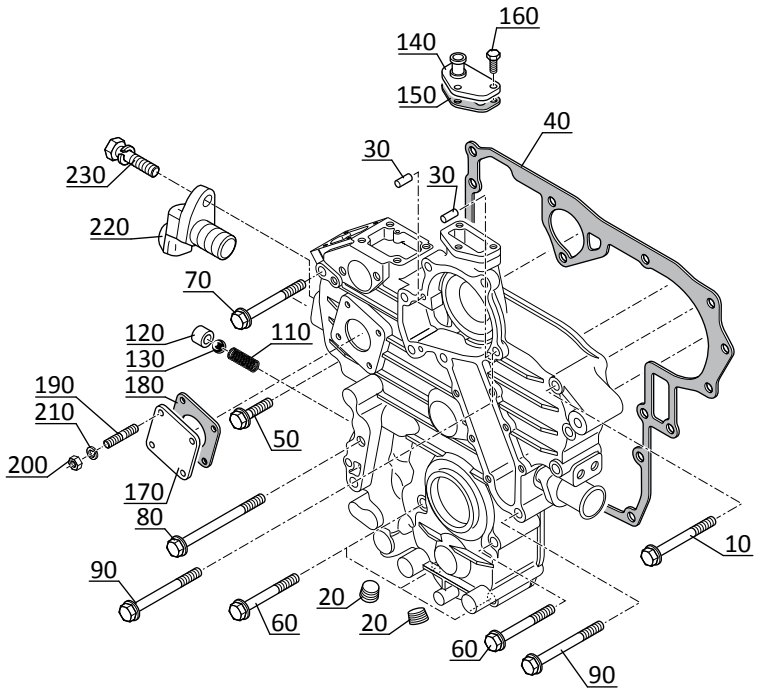

AK 413

POUR MOTEUR
FUR MOTOR
PARA MOTOR
FOR ENGINE
PER MOTORE

Type : **V2403-M-E3B-MNT-7**
Ref : **831 483**

COUVRE-CULASSE
ZYLINDERKOPF-DECKEL
CUBRA LA CABEZA
HEAD COVER
COPRI TESTATA

260 TJ
280 TJ

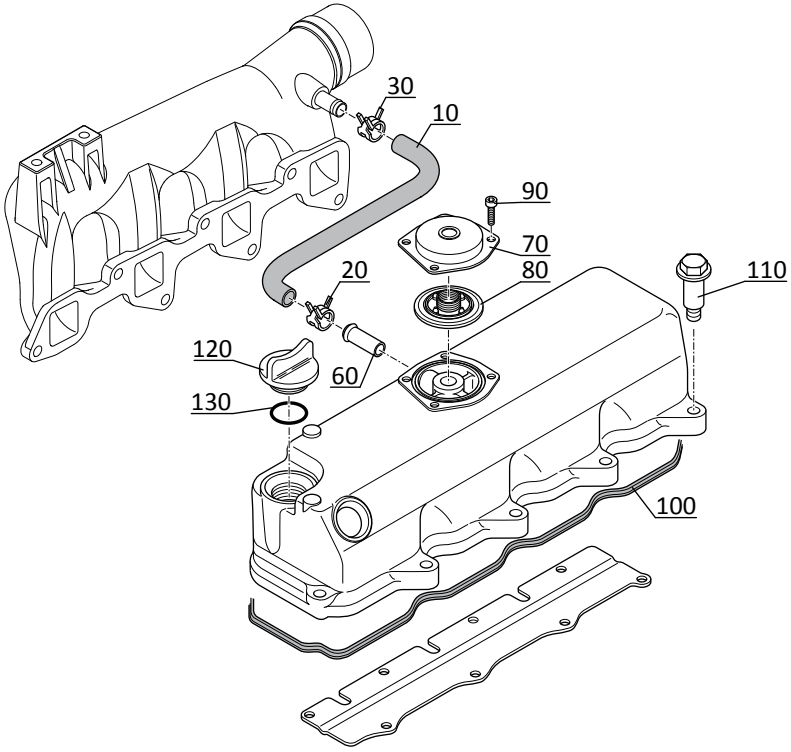

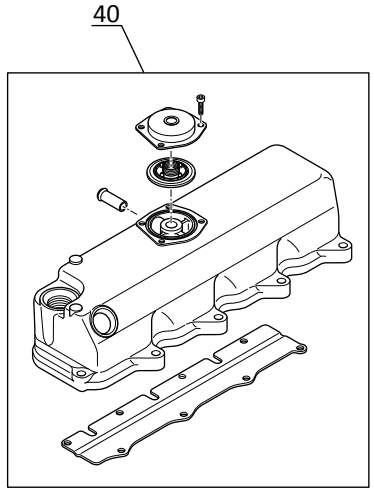

AK 414

POUR MOTEUR
FUR MOTOR
PARA MOTOR
FOR ENGINE
PER MOTORE

Type : **V2403-M-E3B-MNT-7**
Ref : **831 483**

FILTRE D'HUILE
OELFILTER
FILTRO DE ACEITE
OIL FILTER
FILTRO OLIO

260 TJ
280 TJ

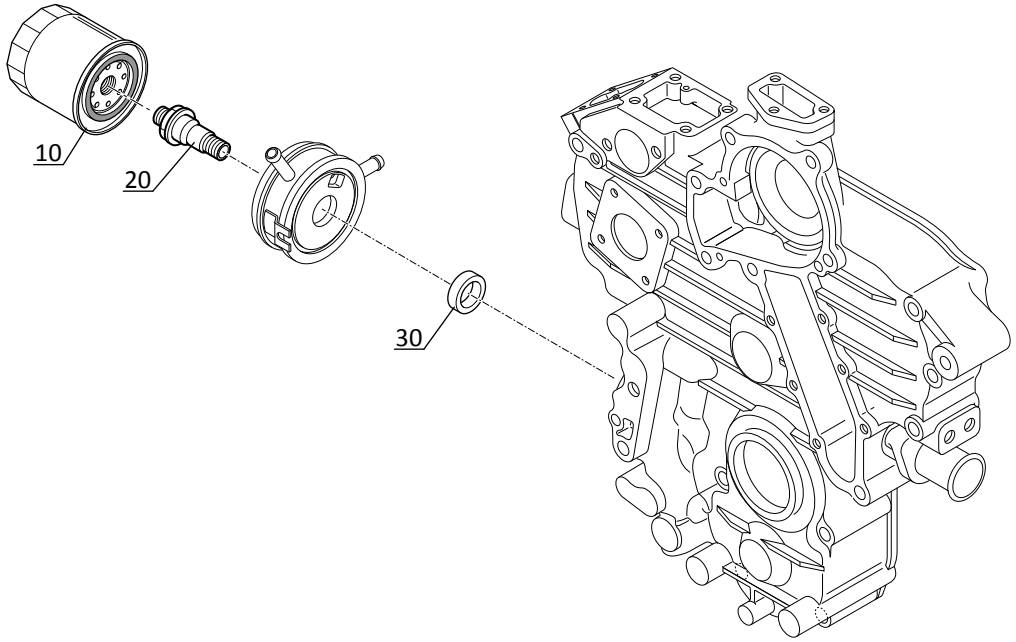

AK 415

POUR MOTEUR
FUR MOTOR
PARA MOTOR
FOR ENGINE
PER MOTORE

Type : **V2403-M-E3B-MNT-7**
Ref : **831 483**

JAUGE D'HUILE ET GUIDE
OLMESSSTAB UND FÜHRUNGS
GALGA DE ACEITE Y GUIA
OIL LEVEL AND GUIDE
LIVELLO DI OLIO E GUIDA

260 TJ
280 TJ

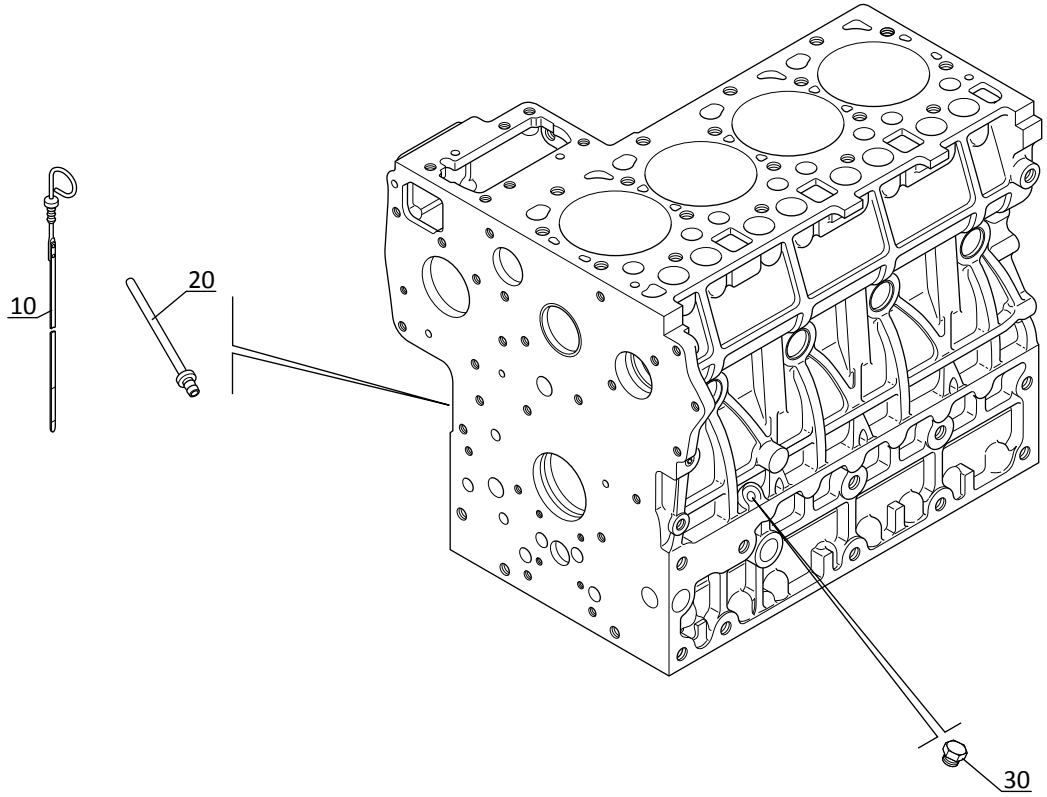

P.A.O.illus

AK 416

POUR MOTEUR
FUR MOTOR
PARA MOTOR
FOR ENGINE
PER MOTORE

Type : **V2403-M-E3B-MNT-7**
Ref : **831 483**

POMPE D'HUILE
OEL PUMPE
BOMBA DE ACEITE
OIL PUMP
OLIO POMPA

260 TJ
280 TJ

JUSQU' AU MOTEUR
BIS DER MOTOR
HASTA EL MOTOR
UP TO ENGINE
FINO LA MOTORE

● ⊣⋈ N°: **BPZ999**

A PARTIR DU MOTEUR
AB DER MOTOR
A PARTIR DEL MOTOR
FROM ENGINE
A PARTIR DEL MOTORE

○ ⊢⋈ N°: **BQ0001**

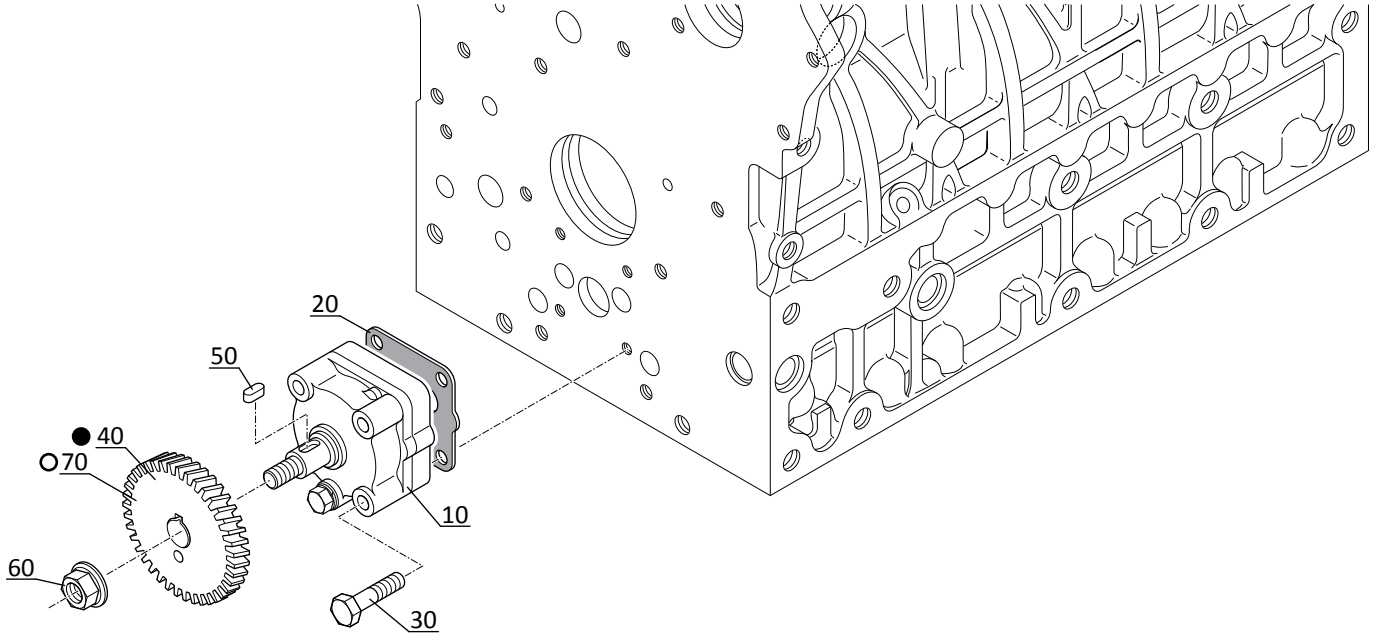

AK 417

POUR MOTEUR
FUR MOTOR
PARA MOTOR
FOR ENGINE
PER MOTORE

Type : **V2403-M-E3B-MNT-7**
Ref : **831 483**

PALIER DE VILEBREQUIN
HAUPTLAGERGEHAEUSE
COJINETE DE CIGUENAL
MAIN BEARING CASE
CUSCINETTI DELL'ALBERO A GOMITO

260 TJ
280 TJ

JUSQU' AU MOTEUR
BIS DER MOTOR
HASTA EL MOTOR
UP TO ENGINE
FINO LA MOTORE

● —⊣ N°: **BMZ999**

A PARTIR DU MOTEUR
AB DER MOTOR
A PARTIR DEL MOTOR
FROM ENGINE
A PARTIR DEL MOTORE

○ ⊢→ N°: **BN0001**

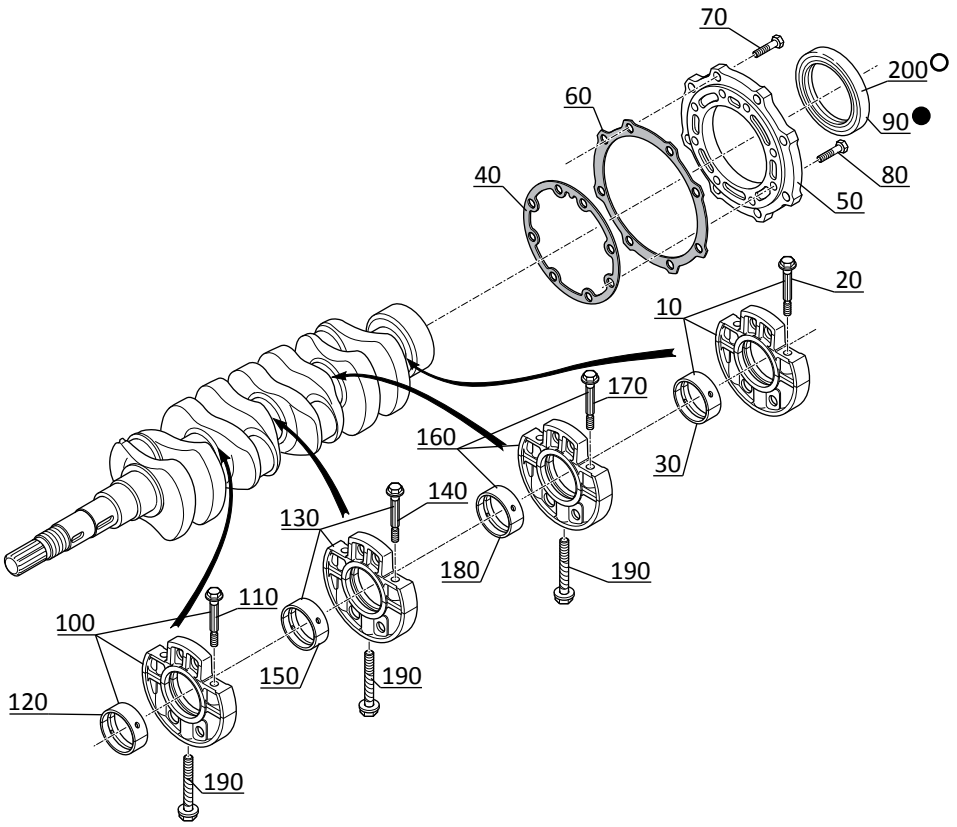

P.A.O.illus

AK 418

POUR MOTEUR
FUR MOTOR
PARA MOTOR
FOR ENGINE
PER MOTORE

Type : **V2403-M-E3B-MNT-7**
Ref : **831 483**

ARBRE A CAMES ET ARBRE DE PIGNON INTERMEDIAIRE
NOCKENWELLE UND FREILAUFGETRIEBEWELLE
PIÑON DE LEVAS Y EJE INTERMEDIO
CAMSHAFT AND IDLE GEAR SHAFT
PIGNONE ALBERO A CAMME E INTERMEDIO

260 TJ
280 TJ

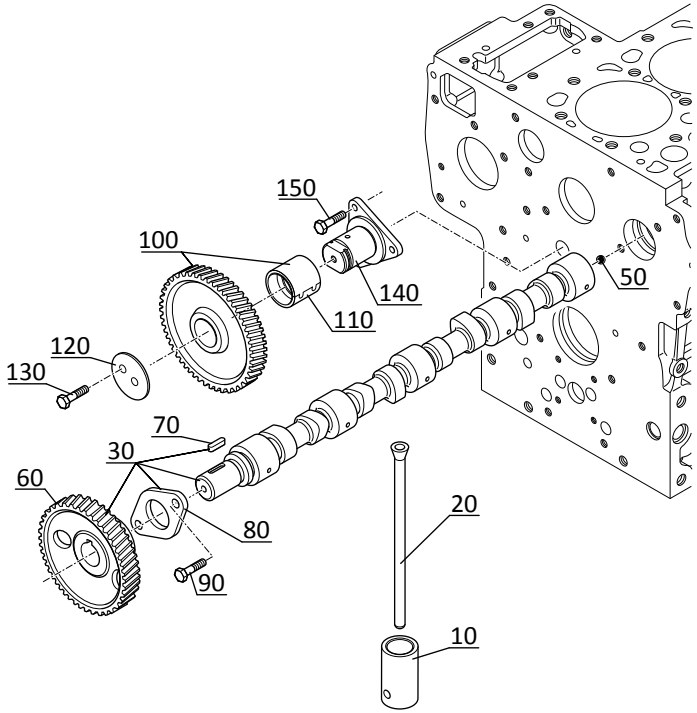

P.A.O.illus

AK 419

POUR MOTEUR
FUR MOTOR
PARA MOTOR
FOR ENGINE
PER MOTORE

Type : **V2403-M-E3B-MNT-7**
Ref : **831 483**

PISTONS ET VILEBREQUIN
KOLBEN UND KURBELWELLE
PISTONES Y CYGUEñAL
PISTONS AND CRANKSHAFT
PISTONI Y ALBERO A MANOVELLA

260 TJ
280 TJ

JUSQU' AU MOTEUR
BIS DER MOTOR
HASTA EL MOTOR
UP TO ENGINE
FINO LA MOTORE

● N°: **BBZ999**
■ N°: **BMZ999**

A PARTIR DU MOTEUR
AB DER MOTOR
A PARTIR DEL MOTOR
FROM ENGINE
A PARTIR DEL MOTORE

○ N°: **BC0001**
□ N°: **BN0001**

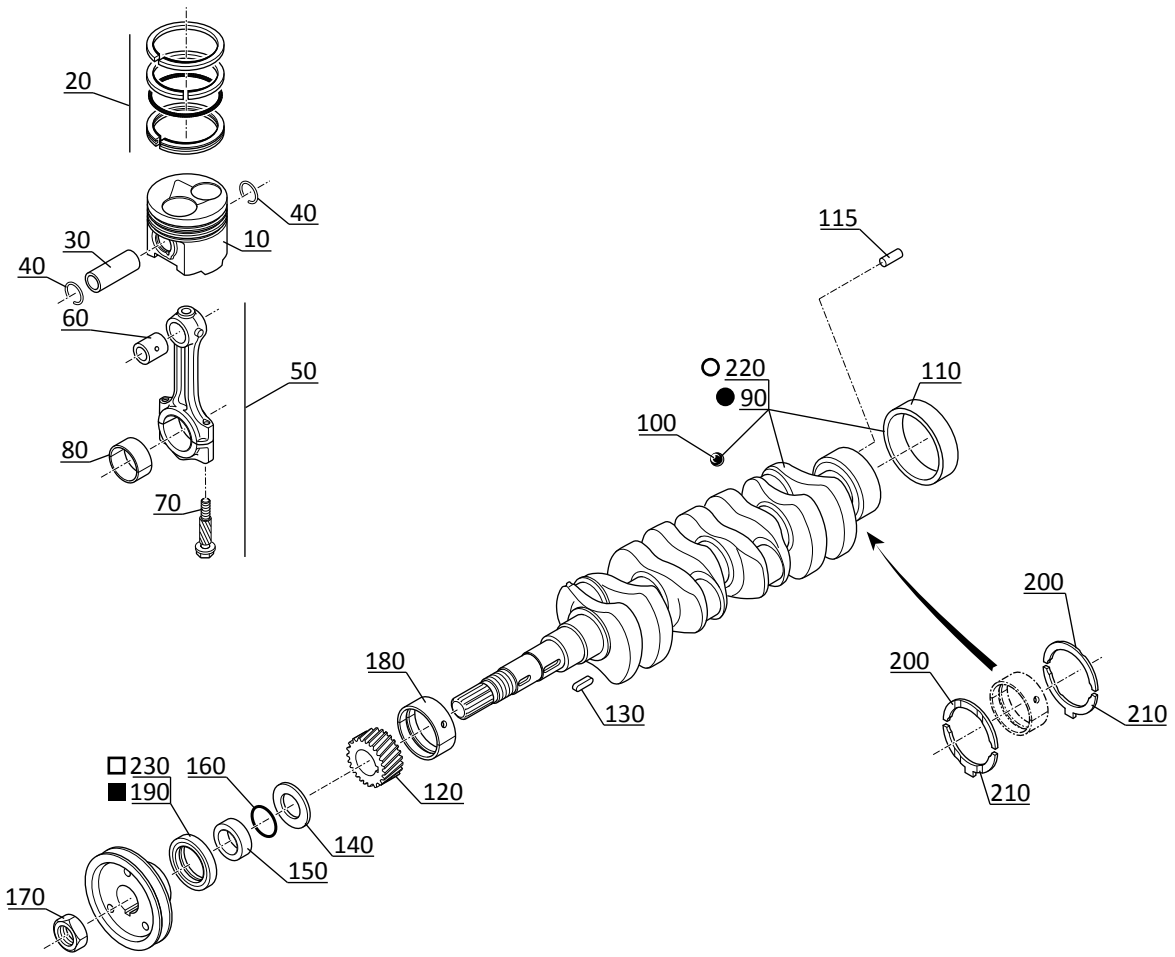

P.A.O.illus

AK 420

POUR MOTEUR
FUR MOTOR
PARA MOTOR
FOR ENGINE
PER MOTORE

☐ Type : **V2403-M-E3B-MNT-7**
☐ Ref : **831 483**

VOLANT-MOTEUR
SCHWUNGRAD
VOLANTE-MOTOR
FLYWHEEL
VOLANO MOTORE

260 TJ
280 TJ

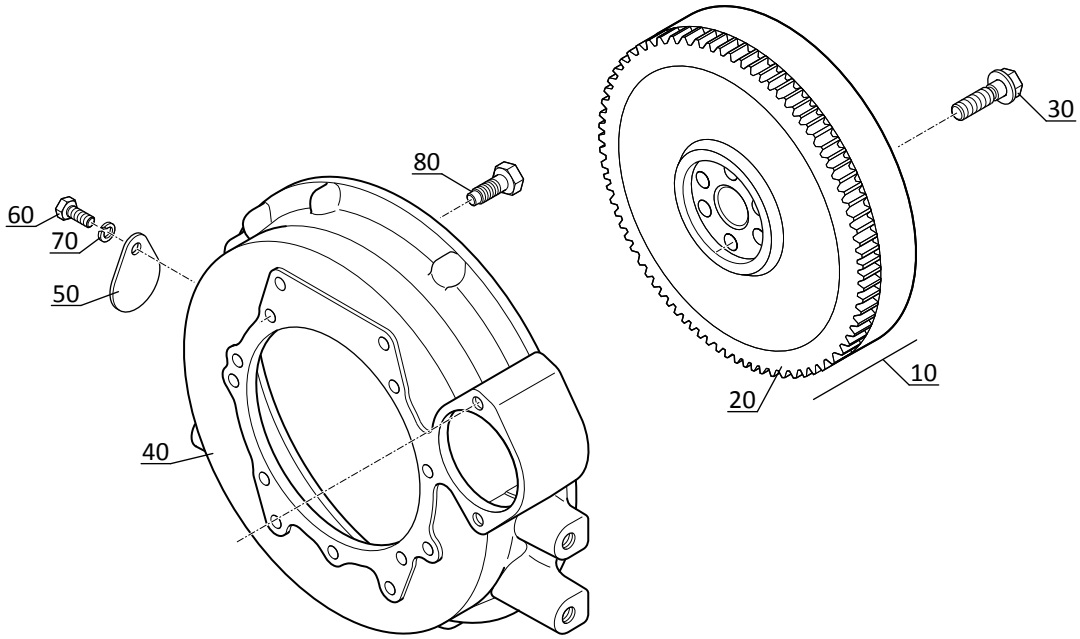

AK 421

POUR MOTEUR
FUR MOTOR
PARA MOTOR
FOR ENGINE
PER MOTORE

Type : **V2403-M-E3B-MNT-7**
Ref : **831 483**

ARBRE A CAMES DE CARBURANT ET ARBRE REGULATEUR
NOCKENWELLE KRAFTSTOFFREGLER UND ACHSE
ARBOL DE LEVAS REGULADOR DE COMBUSTIBLE
CAMSHAFT FUEL REGULATOR AND SHAFT GOUVERNOR
INGRANAGGI E ALBERO DELLA DISTRIBUZIONE

260 TJ
280 TJ

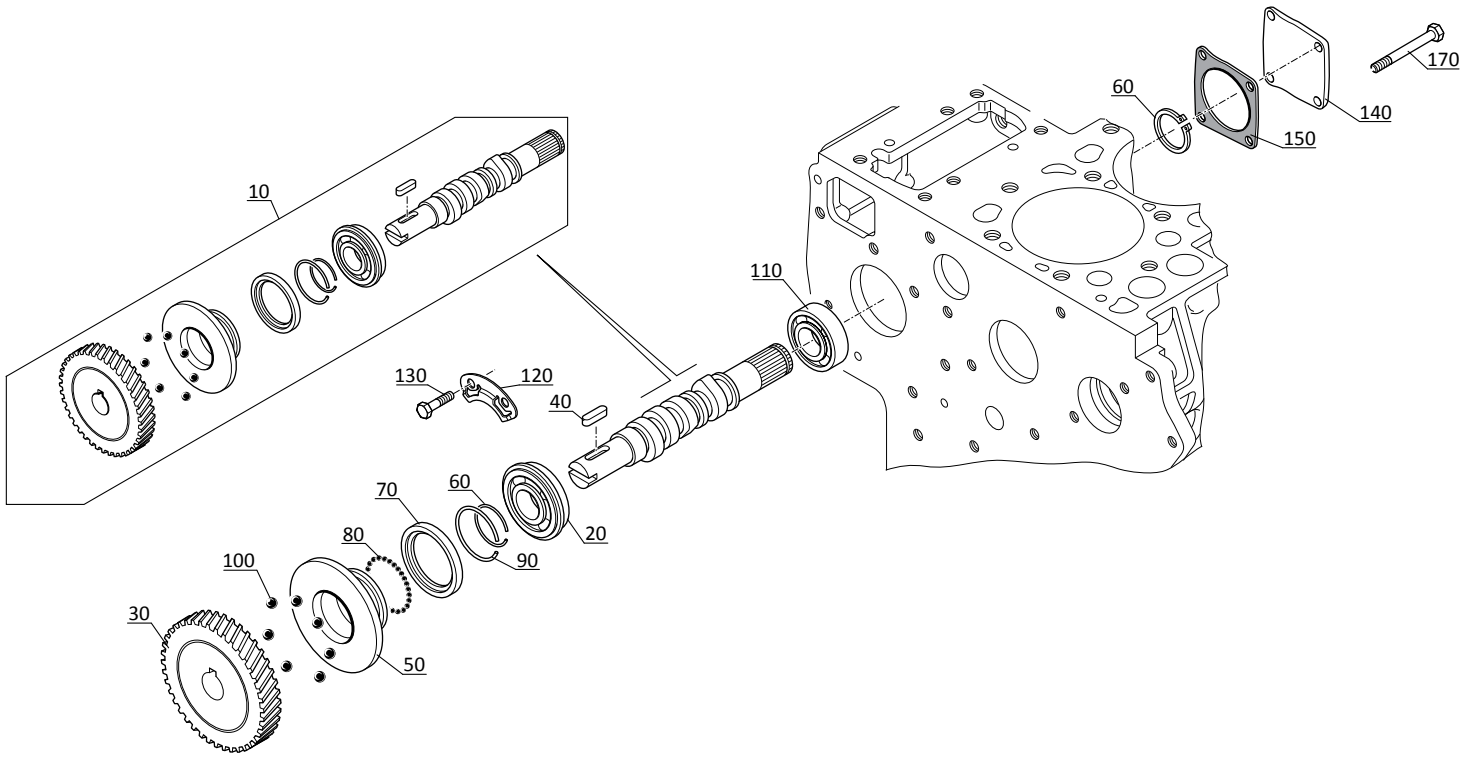

AK 422

POUR MOTEUR
FUR MOTOR
PARA MOTOR
FOR ENGINE
PER MOTORE

Type : **V2403-M-E3B-MNT-7**
Ref : **831 483**

DISPOSITIF DE RALENTISSEUR
FREILAUFAPPARAT
DISPOSITIVO DE RALENTIZADOR
IDLE APPARATUS
DISPOSITIVO RETARDER

260 TJ
280 TJ

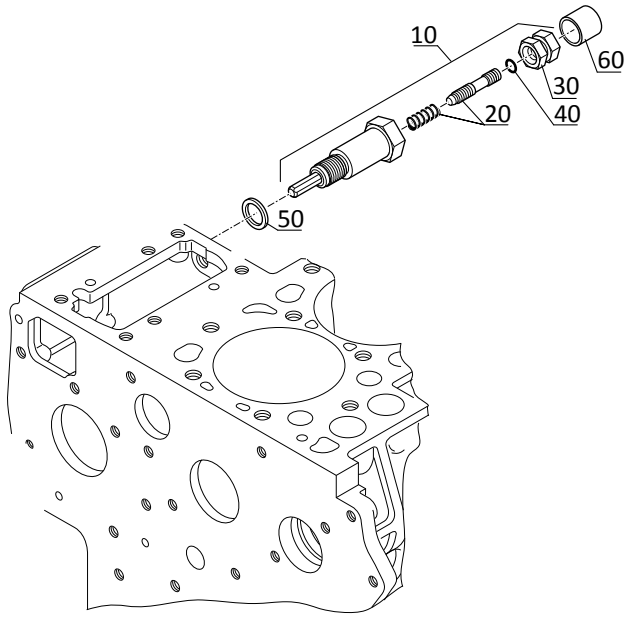

AK 423

POUR MOTEUR
FUR MOTOR
PARA MOTOR
FOR ENGINE
PER MOTORE

Type : **V2403-M-E3B-MNT-7**
Ref : **831 483**

LEVIER D'ARRET MOTEUR
MOTORABSTELLHEBEL
PALANCA DE PARADA DEL MOTOR
ENGINE STOP LEVER
LEVA ARRESTO MOTORE

260 TJ
280 TJ

JUSQU' AU MOTEUR
BIS DER MOTOR
HASTA EL MOTOR
UP TO ENGINE
FINO LA MOTORE

● —⋈ N°: **BKZ999**

A PARTIR DU MOTEUR
AB DER MOTOR
A PARTIR DEL MOTOR
FROM ENGINE
A PARTIR DEL MOTORE

○⊢⋗ N°: **BL0001**

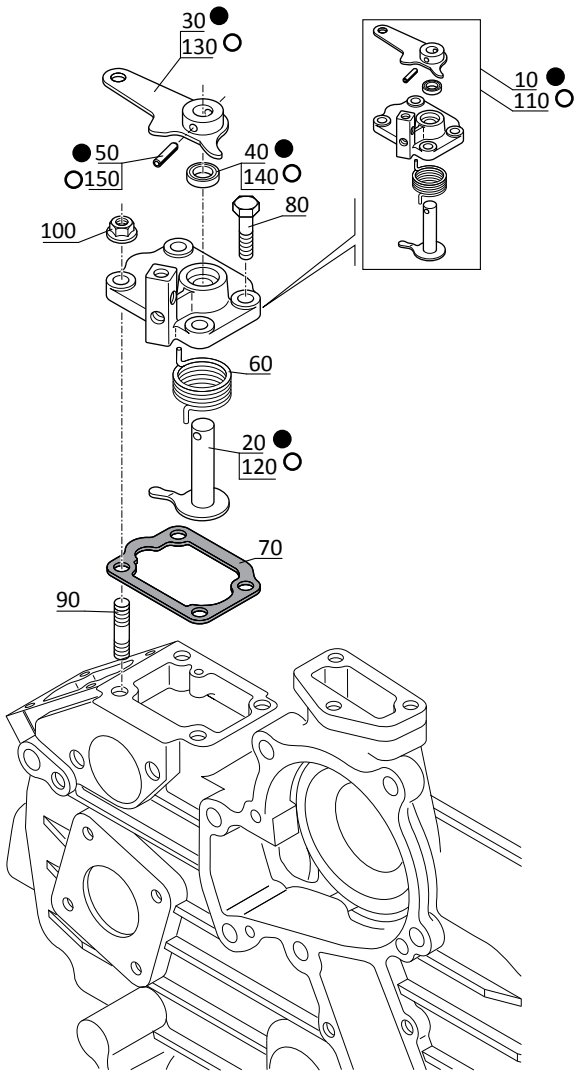

AK 424

POUR MOTEUR
FUR MOTOR
PARA MOTOR
FOR ENGINE
PER MOTORE

Type : **V2403-M-E3B-MNT-7**
Ref : **831 483**

SOLENOIDE D'ARRET
ABSCHALTMAGNETVENTILEN
CIERRE DEL SOLENOIDE
SHUTDOWN SOLENOID
SOLENOIDE ARRESTO

260 TJ
280 TJ

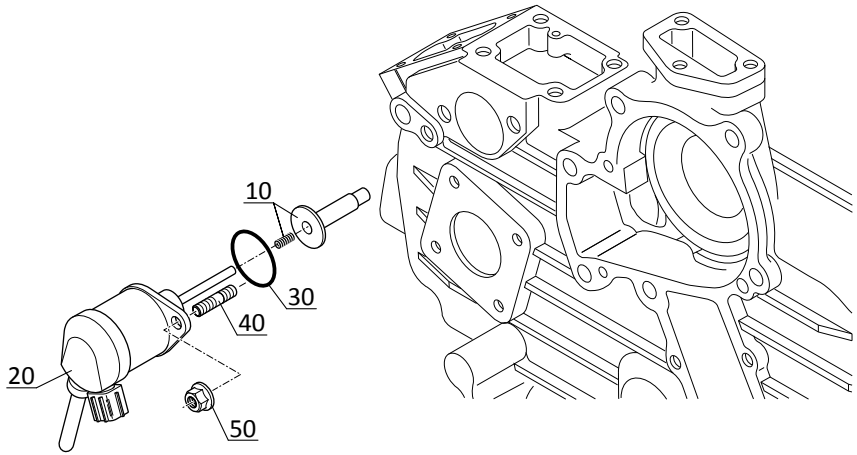

AK 425

POUR MOTEUR
FUR MOTOR
PARA MOTOR
FOR ENGINE
PER MOTORE

☐ Type : **V2403-M-E3B-MNT-7**
☐ Ref : **831 483**

POMPE D'INJECTION
EINSPRITZPUMPE
BOMBA DE INYECCION
INJECTION PUMP
POMPA INIEZIONE

260 TJ
280 TJ

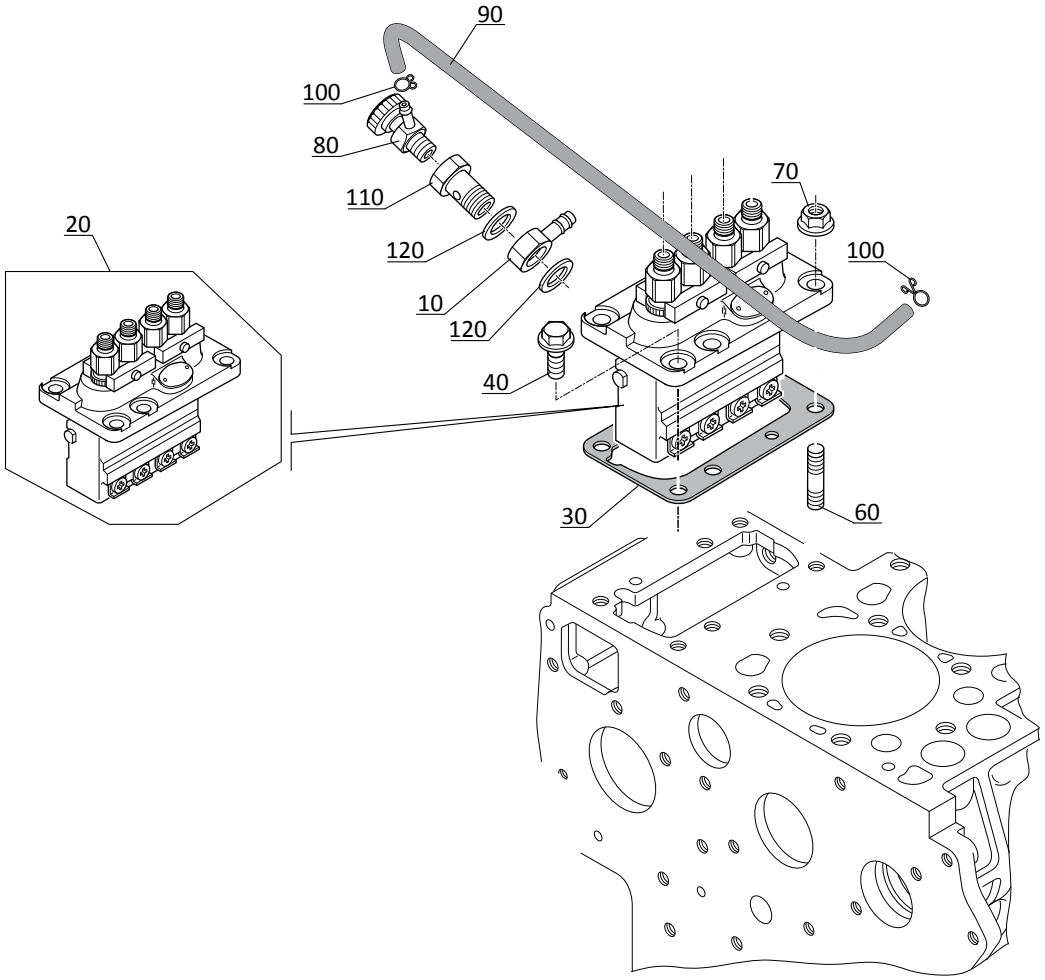

AK 426

POUR MOTEUR
FUR MOTOR
PARA MOTOR
FOR ENGINE
PER MOTORE

Type : **V2403-M-E3B-MNT-7**
Ref : **831 483**

REGULATEUR DE VITESSES
GESCHWINDIGKEITSREGEL
REGULATOR DE VELOCIDAD
CRUISE CONTROL
REGOLATORE DEL CAMBIO

260 TJ
280 TJ

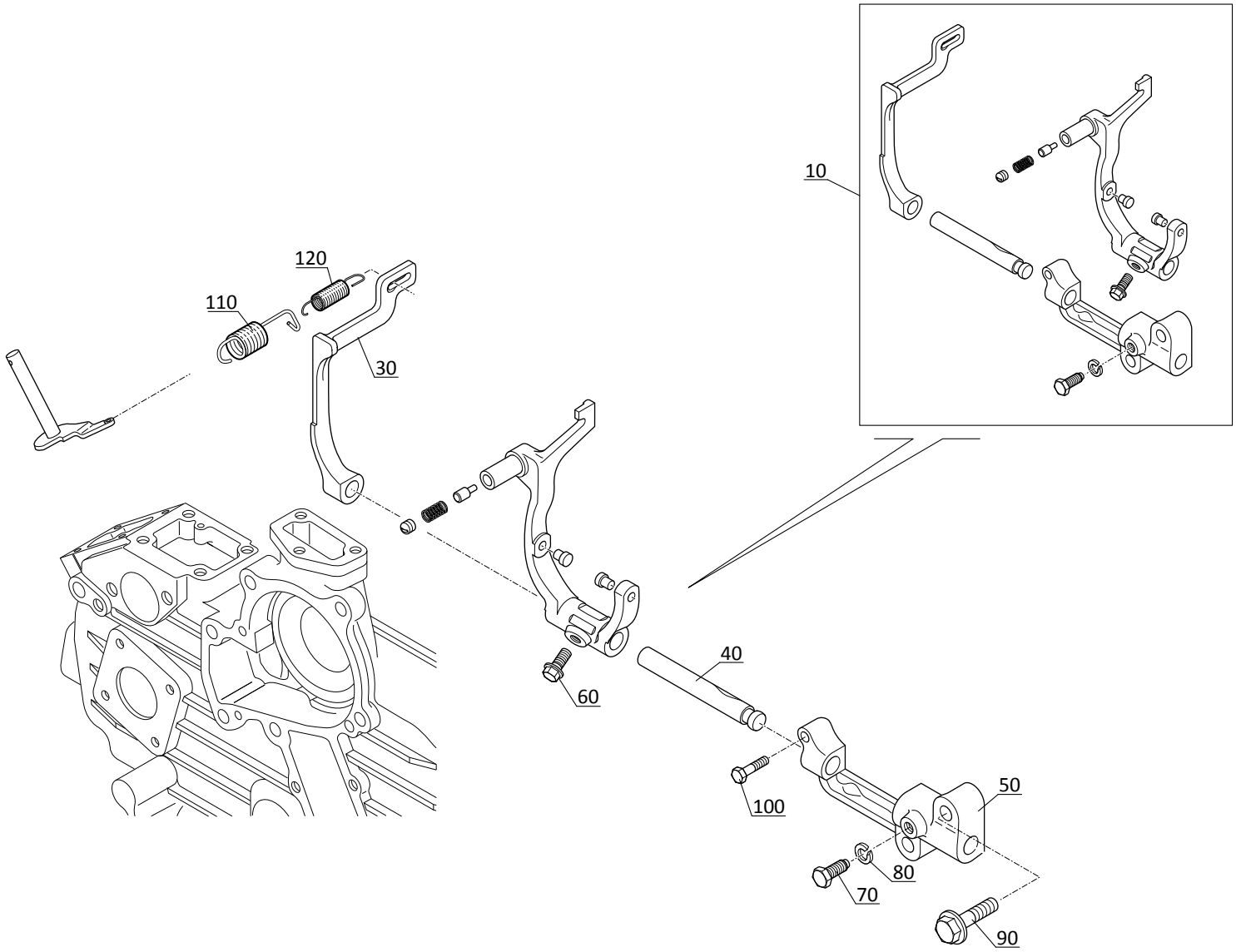

AK 427

POUR MOTEUR
FUR MOTOR
PARA MOTOR
FOR ENGINE
PER MOTORE

Type : **V2403-M-E3B-MNT-7**
Ref : **831 483**

PLAQUE DE VITESSE - CONTROLE
PLATTE GESCHWINDIGKEIT - KONTROLLE
PLACA DE LA VELOCIDAD - DE CONTROL
PLATE SPEED - CONTROL
PIASTRA DI VELOCITA - CONTROLLO

260 TJ
280 TJ

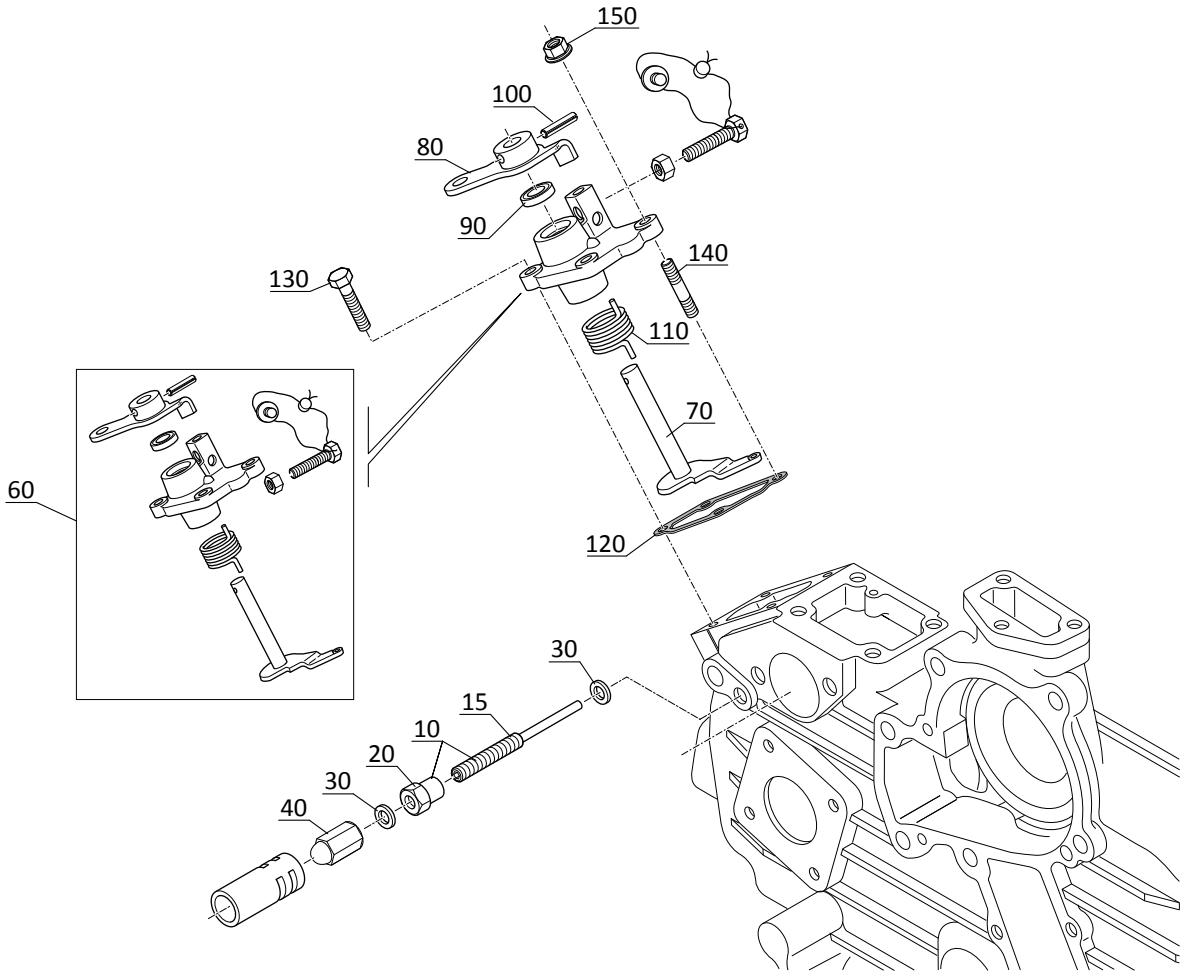

AK 428

POUR MOTEUR
FUR MOTOR
PARA MOTOR
FOR ENGINE
PER MOTORE

Type : **V2403-M-E3B-MNT-7**
Ref : **831 483**

PORTE-INJECTEUR ET BOUGIE DE PRECHAUFFAGE
TRAGER INJEKTOR UND GLÜHKERZE
PORTADOR DEL INYECTOR Y BUJIA
CARRIER INJECTOR AND GLOW PLUG
VETTORE INIETTORI E CANDELETTE

260 TJ
280 TJ

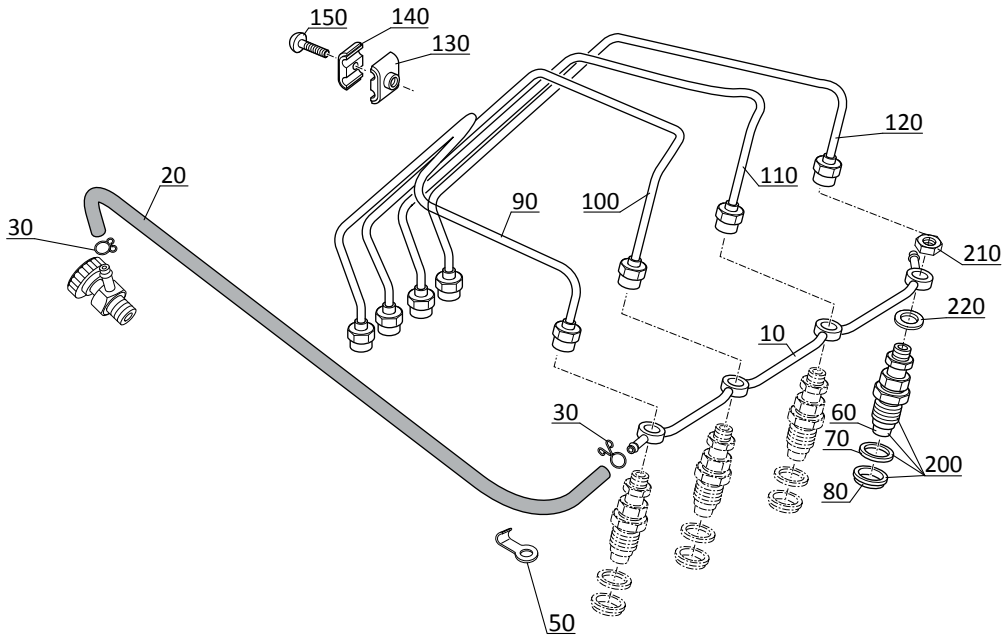

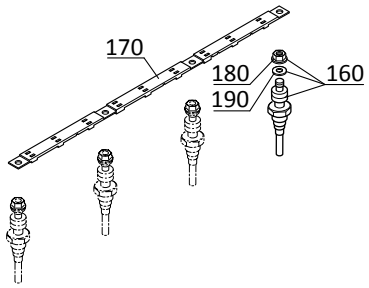

AK 429

POUR MOTEUR
FUR MOTOR
PARA MOTOR
FOR ENGINE
PER MOTORE

Type : **V2403-M-E3B-MNT-7**
Ref : **831 483**

POMPE D'ALIMENTATION (MECANIQUE)
KRAFTSTOFFPUMPE (MECHANISCH)
BOMBEA DE ALIMENTACIÓN
FUEL PUMP (MECHANICAL)
POMPA DI ALIMENTAZIONE (MECCANICA)

260 TJ
280 TJ

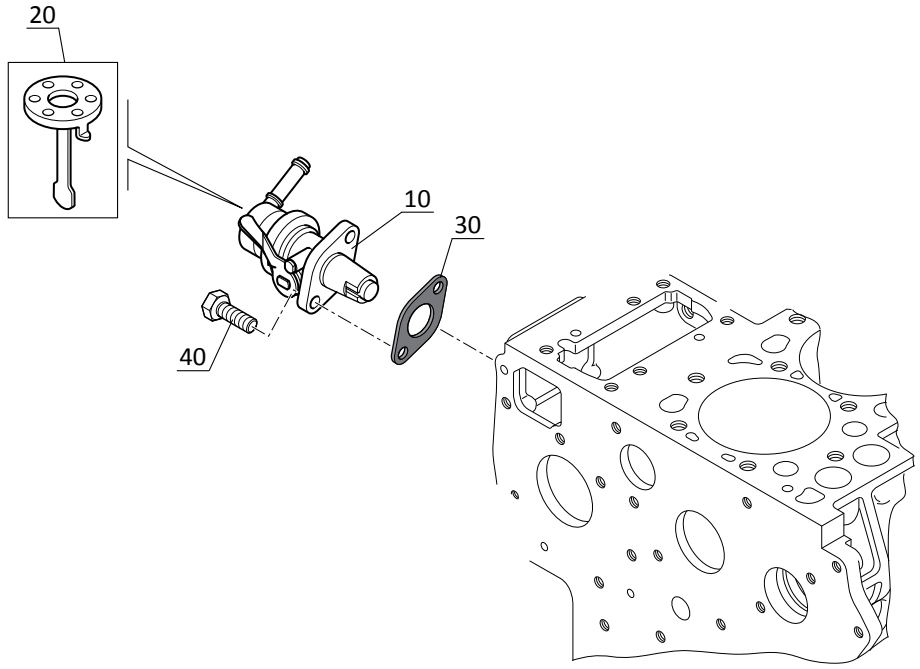

AK 430

POUR MOTEUR
FUR MOTOR
PARA MOTOR
FOR ENGINE
PER MOTORE

Type : **V2403-M-E3B-MNT-7**
Ref : **831 483**

COUVERCLE
DECKEL
TAPA
COVER
COPERCHIO

260 TJ
280 TJ

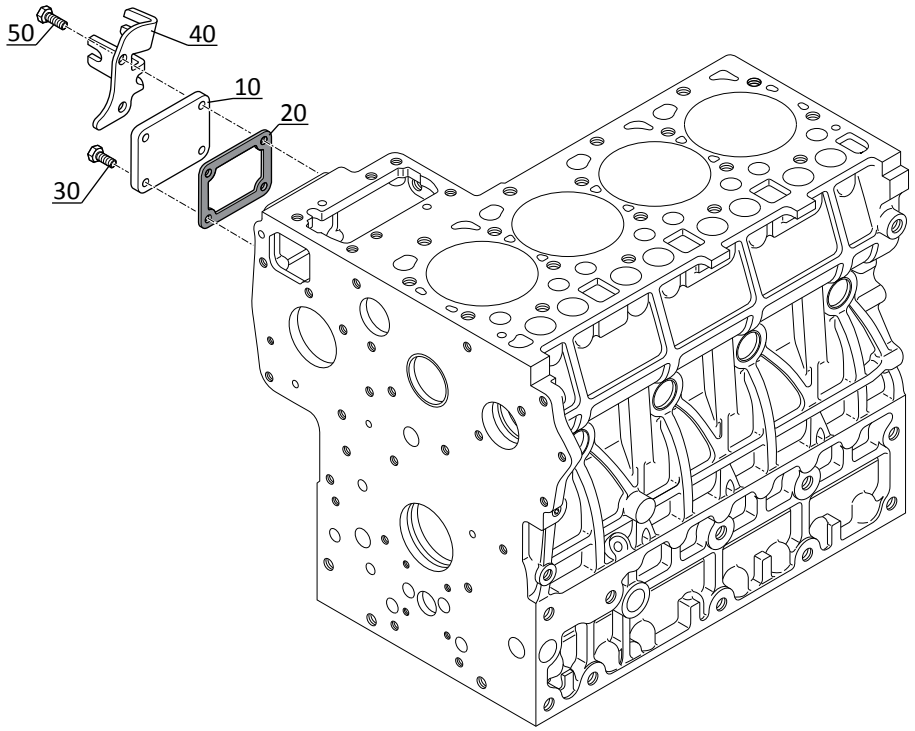

AK 431

POUR MOTEUR
FUR MOTOR
PARA MOTOR
FOR ENGINE
PER MOTORE

Type : **V2403-M-E3B-MNT-7**
Ref : **831 483**

DEMARREUR
ANLASSEUR
ARRANCADOR
STARTER MOTOR
MOTORINO AVVIAMENTO

260 TJ
280 TJ

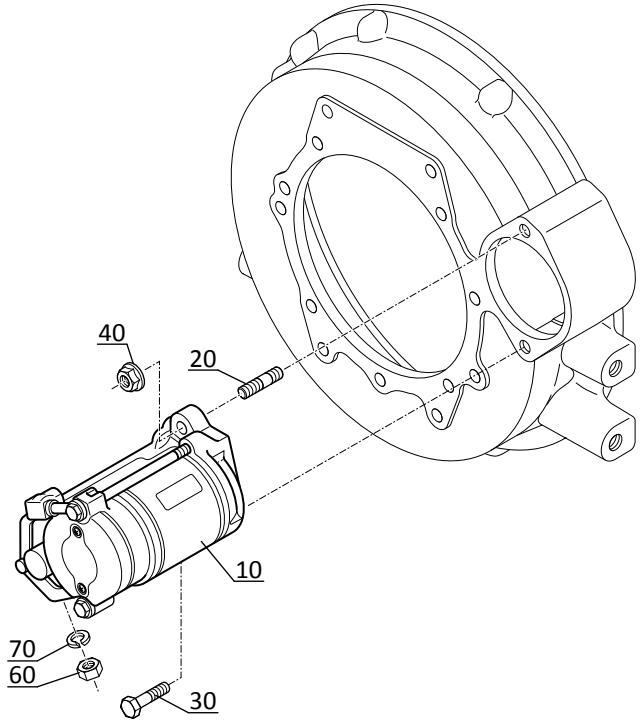

AK 432

POUR MOTEUR
FUR MOTOR
PARA MOTOR
FOR ENGINE
PER MOTORE

Type : **V2403-M-E3B-MNT-7**
Ref : **831 483**

DEMARREUR (PARTIES COMPOSANTES)
ANLASSEUR (KOMPONENTEN)
ARRANCADOR (COMPONENTES)
STARTER MOTOR (COMPONENTS)
MOTORINO AVVIAMENTO (COMPONENTI)

260 TJ
280 TJ

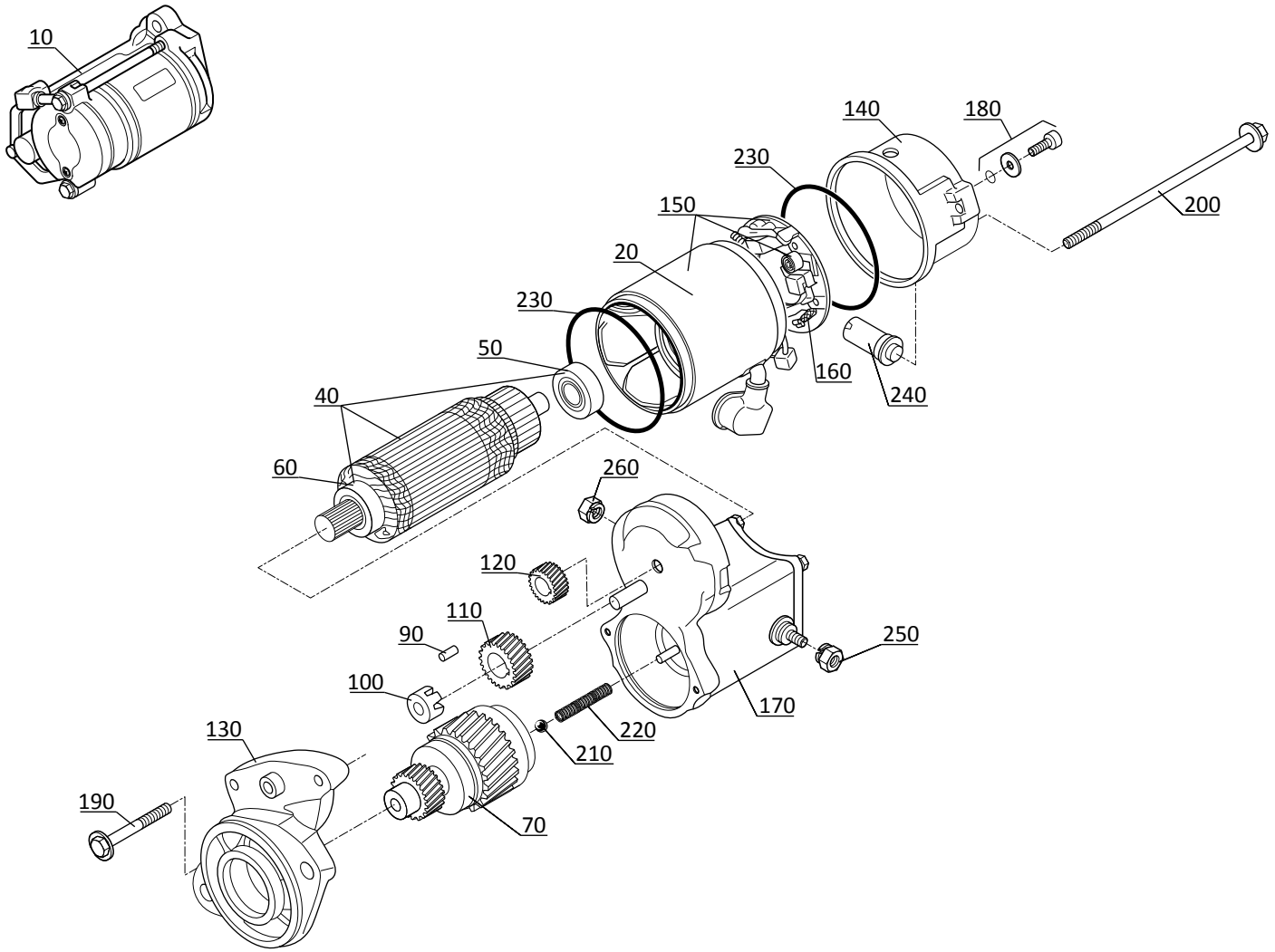

AK 433

POUR MOTEUR
FUR MOTOR
PARA MOTOR
FOR ENGINE
PER MOTORE

Type : **V2403-M-E3B-MNT-7**
Ref : **831 483**

CONTACT A HUILE/THERMOMETRE
OELSCHALTER UND THERMOMETER
CONTACTO CON EL ACEITE/TERMOMETRO
OIL SWITCH VAND THERMOMETER
CONTATTA OLIO E TERMOMETRO

260 TJ
280 TJ

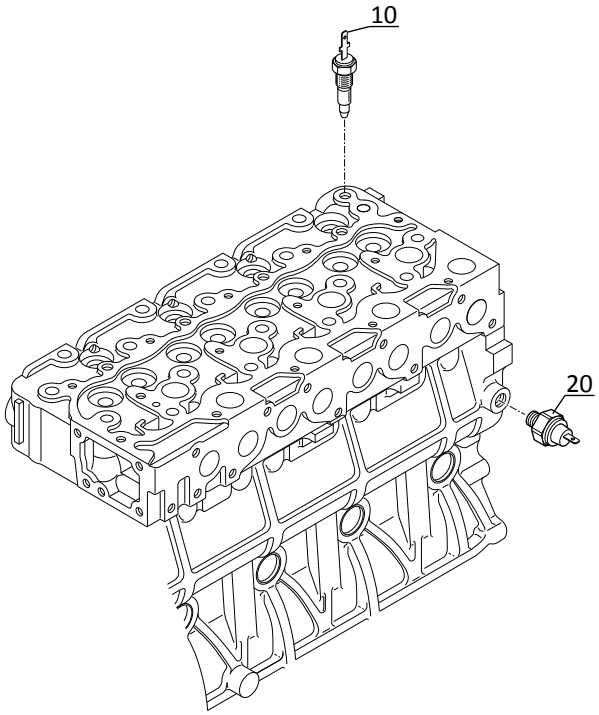

AK 434

POUR MOTEUR
FUR MOTOR
PARA MOTOR
FOR ENGINE
PER MOTORE

Type : **V2403-M-E3B-MNT-7**
Ref : **831 483**

BRIDE A EAU ET THERMOSTAT
WASSER BRIDA UND THERMOSTAT
FLANGIA DE AGUA Y TERMOSTATO
WATER FLANGE AND TERMOSTAT
FLANGIA ACQUA E TERMOSTATO

260 TJ
280 TJ

JUSQU' AU MOTEUR
BIS DER MOTOR
HASTA EL MOTOR
UP TO ENGINE
FINO LA MOTORE

● N°: **BHZ999**

A PARTIR DU MOTEUR
AB DER MOTOR
A PARTIR DEL MOTOR
FROM ENGINE
A PARTIR DEL MOTORE

○ N°: **BJ0001**

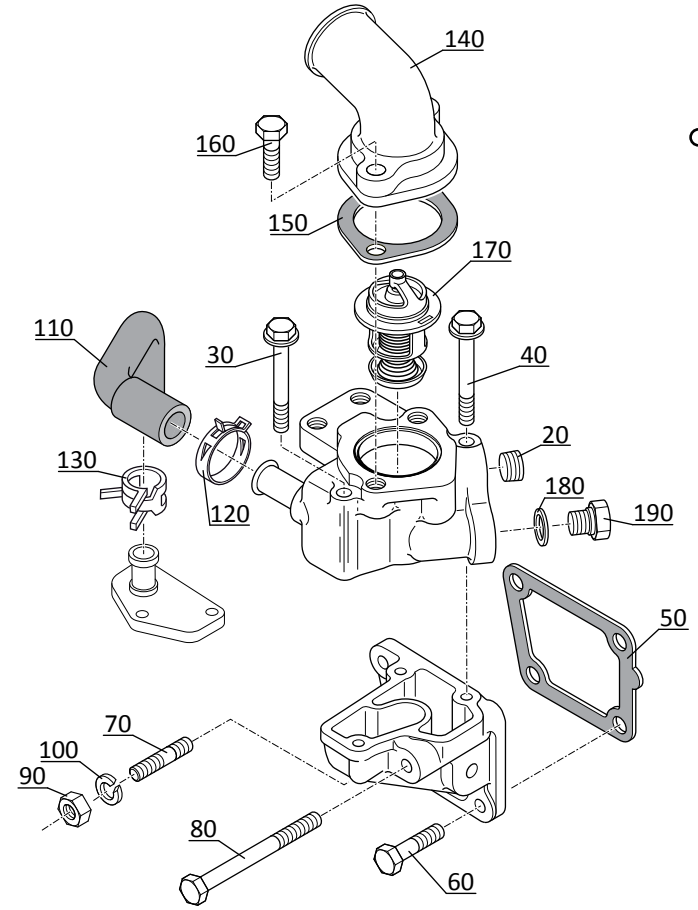

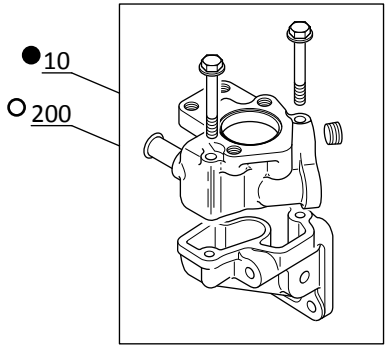

AK 435

POUR MOTEUR
FUR MOTOR
PARA MOTOR
FOR ENGINE
PER MOTORE

Type : **V2403-M-E3B-MNT-7**
Ref : **831 483**

POMPE A EAU
WASSER PUMPE
BOMBA DE AGUA
WATER PUMP
POMPA DELL'ACQUA

260 TJ
280 TJ

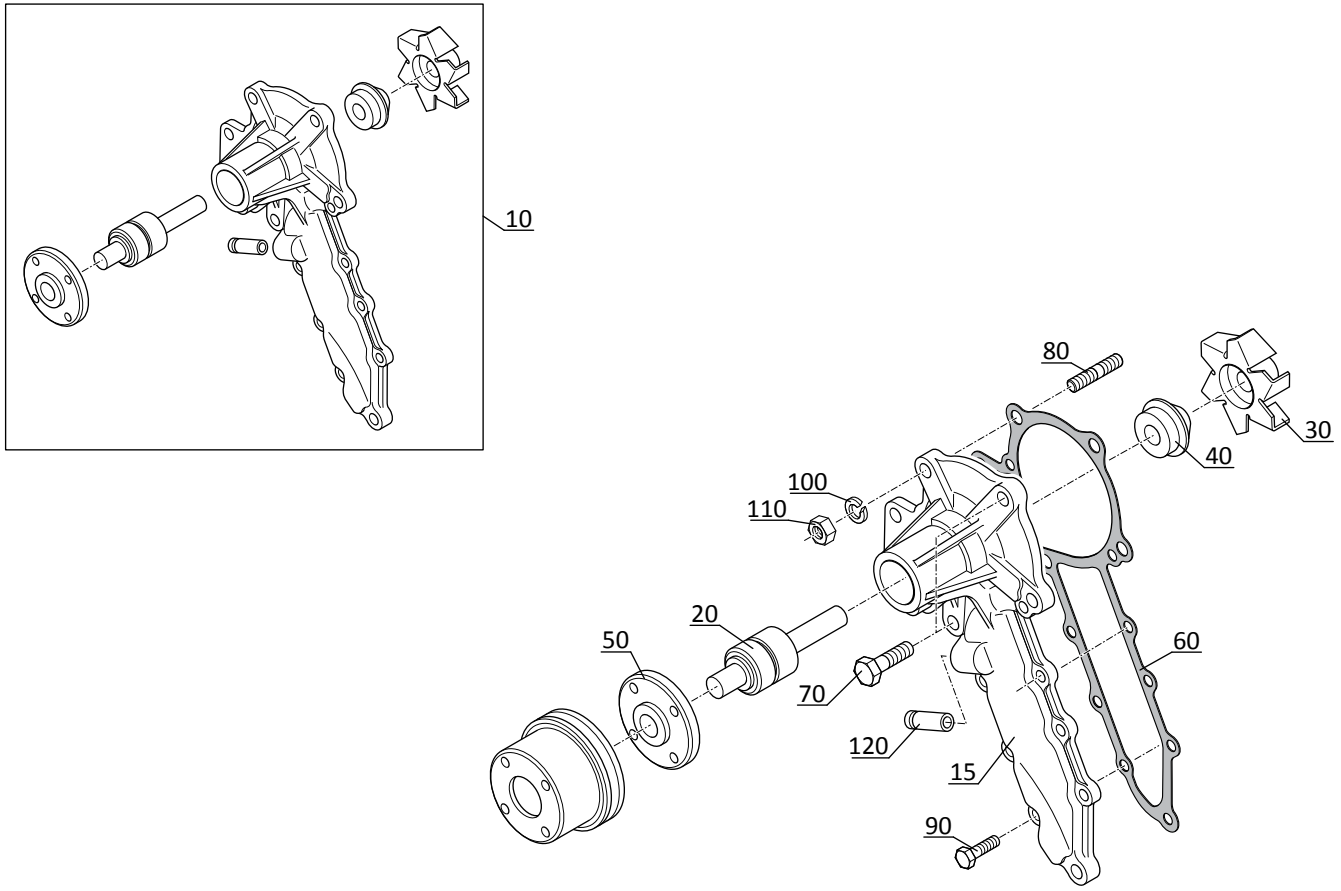

AK 436

POUR MOTEUR
FUR MOTOR
PARA MOTOR
FOR ENGINE
PER MOTORE

Type : **V2403-M-E3B-MNT-7**
Ref : **831 483**

POULIE DE VENTILATEUR
VENTILATOR SCHEIBE
POLEA DE VENTILADOR
FAN PULLEY
PULEGGIA DI VENTILATORE

260 TJ
280 TJ

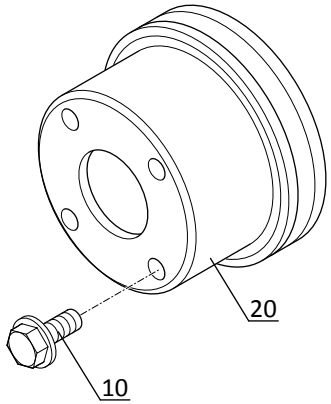

AK 437

POUR MOTEUR
FUR MOTOR
PARA MOTOR
FOR ENGINE
PER MOTORE

Type : **V2403-M-E3B-MNT-7**
Ref : **831 483**

SOUPAPES - CULBUTEURS
VENTIL KIPPENARM
VALVULAS - BALANCIN
VALVE AND ROCKER ARM
VALVOLA - BILANCIERE

260 TJ
280 TJ

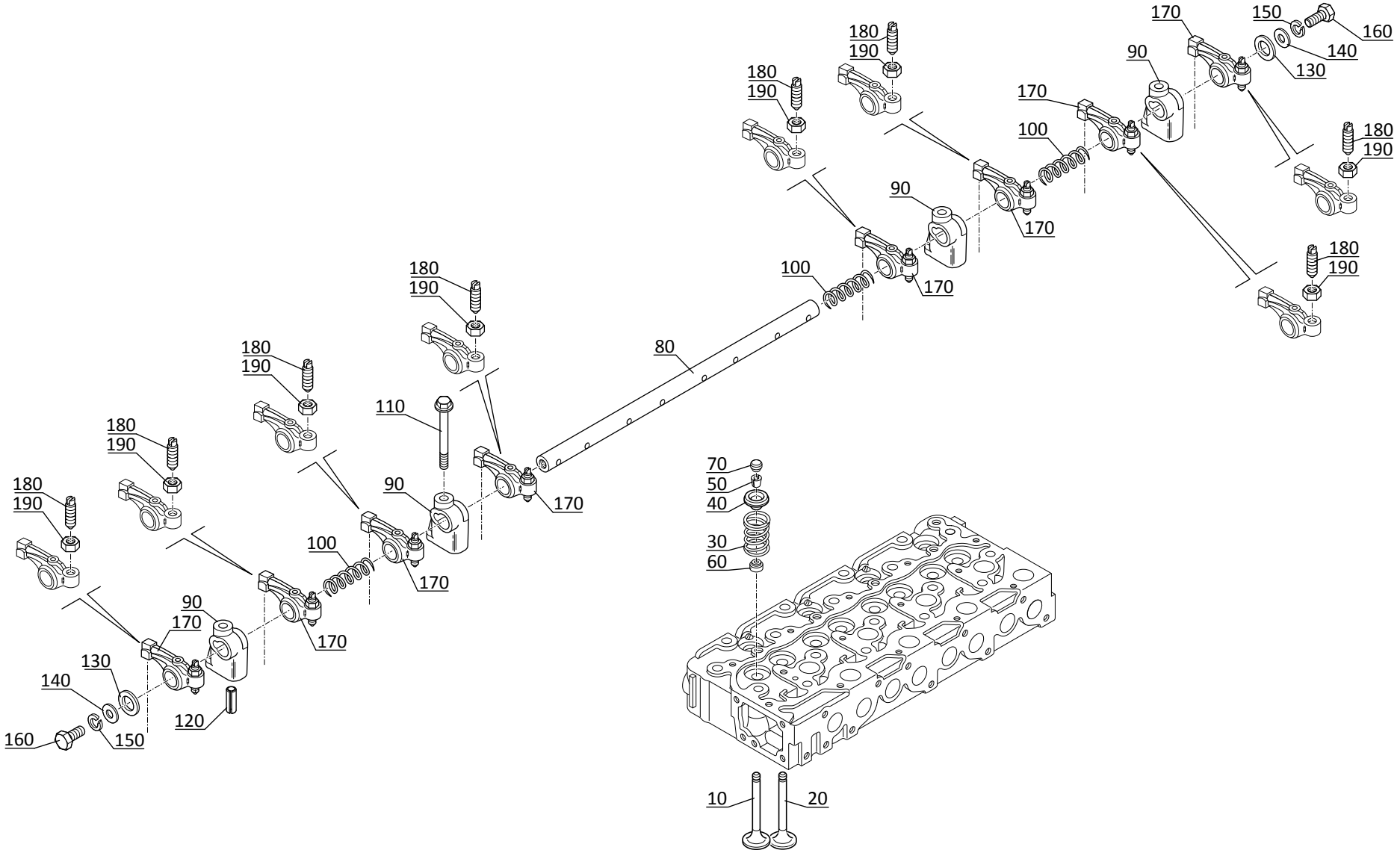

AK 438

POUR MOTEUR
FUR MOTOR
PARA MOTOR
FOR ENGINE
PER MOTORE

☐ Type : **V2403-M-E3B-MNT-7**
☐ Ref : **831 483**

COLLECTEUR D'ADMISSION
ANSAUGLEITUNG
COLECTOR DE ADMISION
INTAKE MANIFOLD
COLLETTORE DI AMMISSIONE

260 TJ
280 TJ

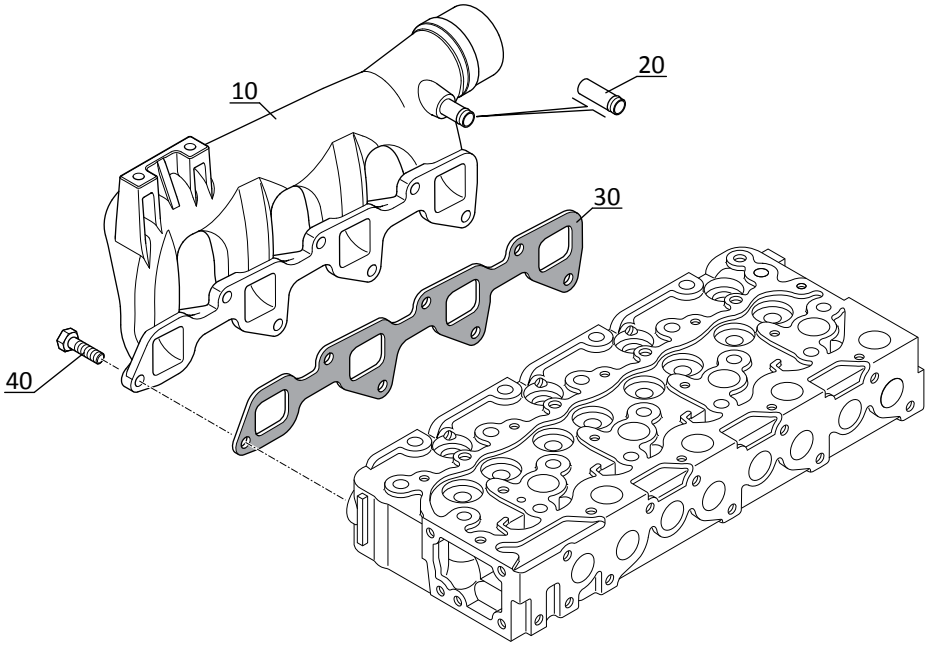

AK 439

POUR MOTEUR
FUR MOTOR
PARA MOTOR
FOR ENGINE
PER MOTORE

Type : **V2403-M-E3B-MNT-7**
Ref : **831 483**

COLLECTEUR D'ECHAPPEMENT
AUSPUFFSAMMELROHR
COLECTOR DE ESCAPE
EXHAUST MANIFOLD
COLLETTORE DI SCARICO

260 TJ
280 TJ

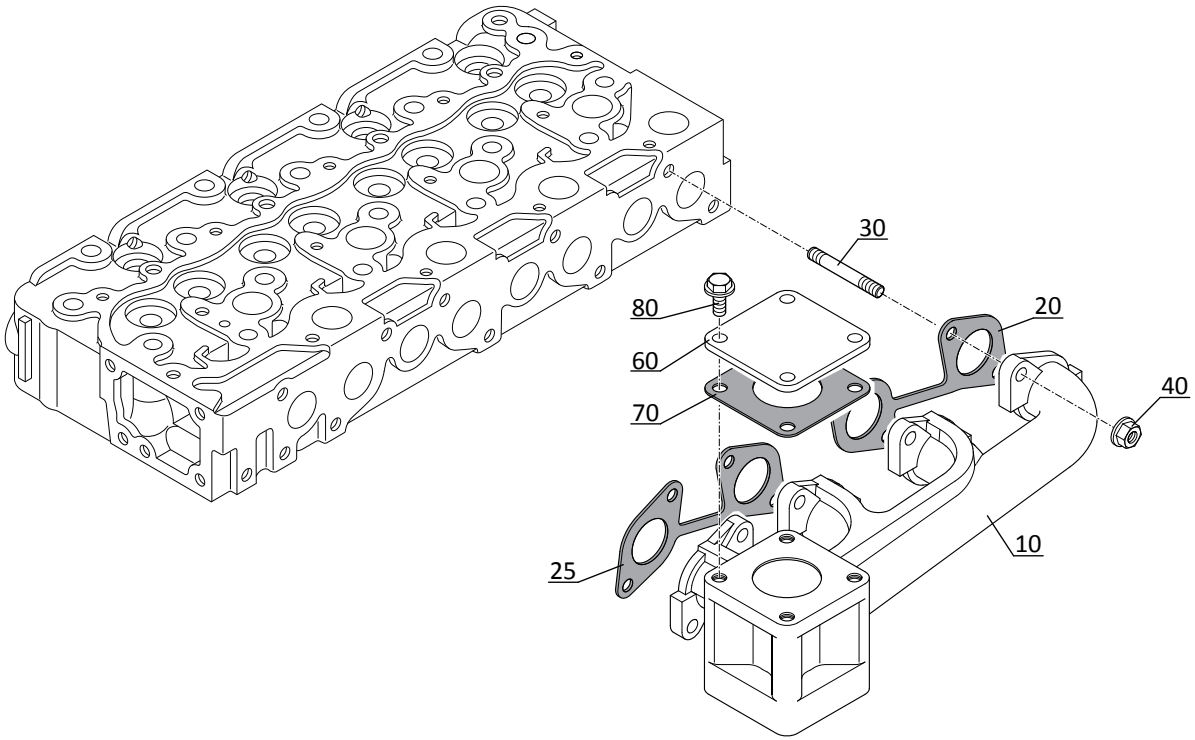

AK 440

POUR MOTEUR
FUR MOTOR
PARA MOTOR
FOR ENGINE
PER MOTORE

Type : **V2403-M-E3B-MNT-7**
Ref : **831 483**

REFROIDISSEMENT
OELKUEHLER
ENFRIAMIENTO
OIL COOLER
RAFFREDDAMENTO

260 TJ
280 TJ

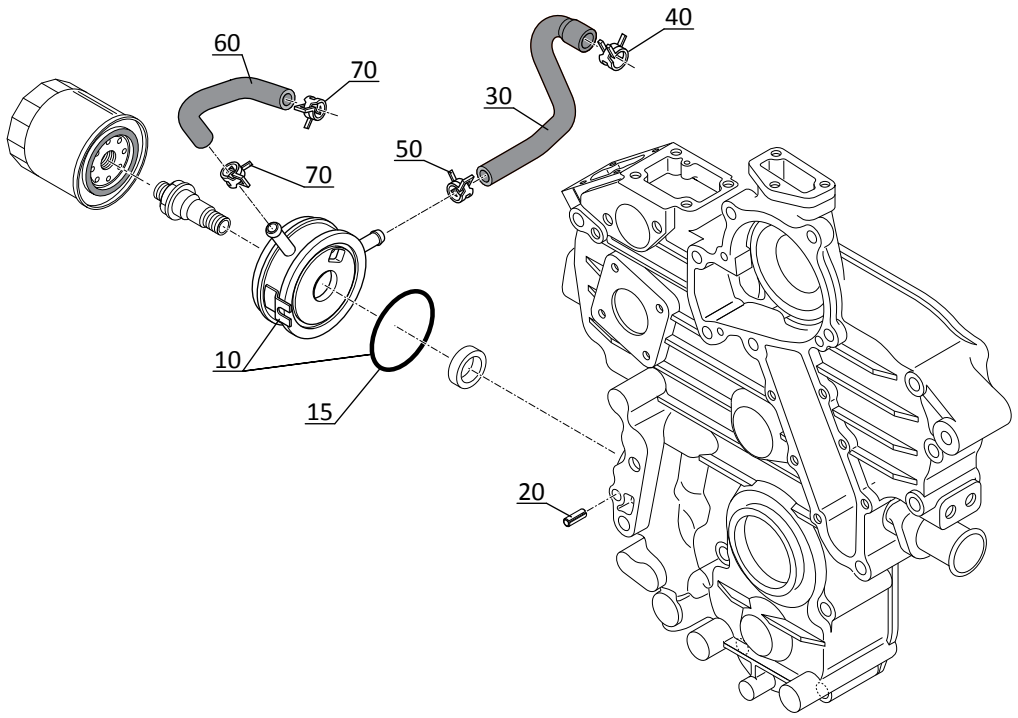

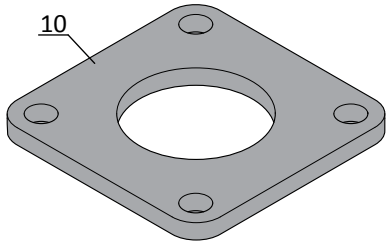
10

ESSIEU AVANT - VORNACHSE
EJE DELANTERO - FRONT AXLE
ASSALE ANTERIORE

TYPE - TYPEN **TIPO - TYPE** **TIPO**	**212 / 908**
REFERENCE - NUMMER **NUMERO - NUMBER** **RIFERIMENTO**	**830 819**

AX 2808

POUR ESSIEU AVANT
FUR VORNACHSE
PARA EJE DELANTERO
FOR FRONT AXLE
PER ASSALE ANTERIORE

☐ Type : **212 / 908**
☐ Ref : **830 919**

ESSIEU AVANT
VORNACHSE
EJE DELANTERO
FRONT AXLE
ASSALE ANTERIORE

260 TJ
280 TJ

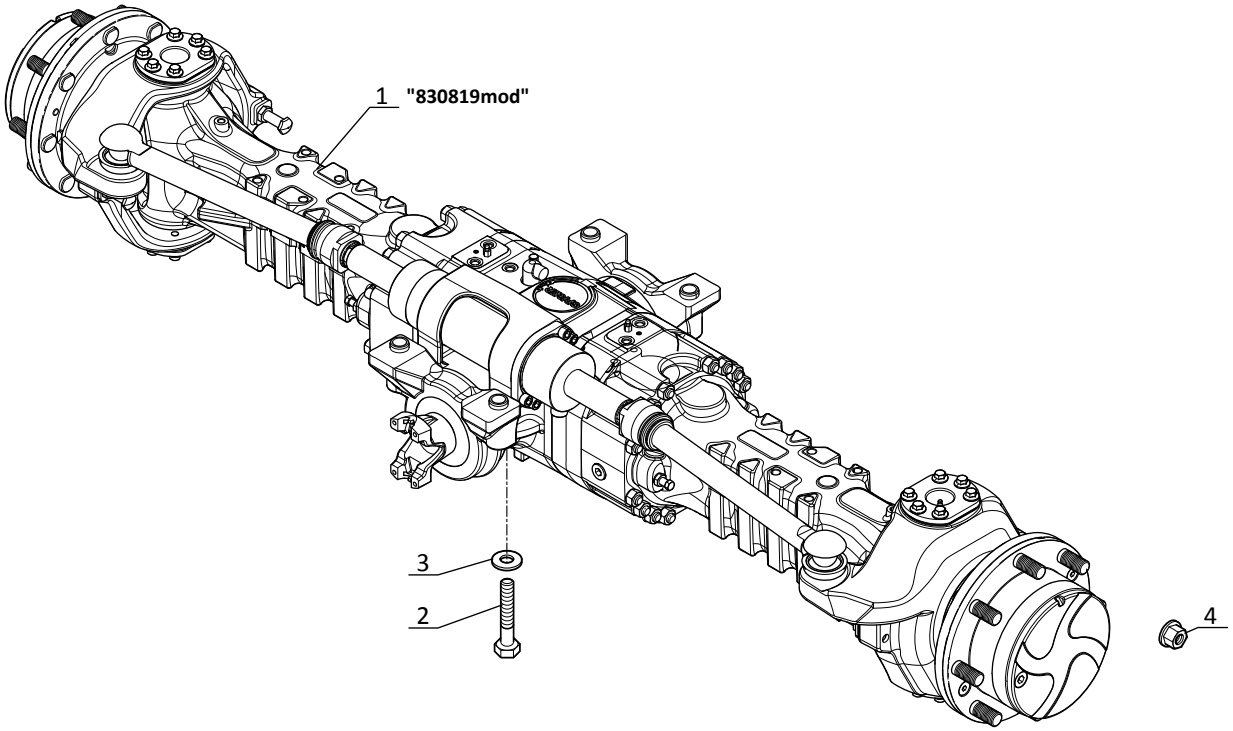

AX 2196

POUR ESSIEU AVANT
FUR VORNACHSE
PARA EJE DELANTERO
FOR FRONT AXLE
PER ASSALE ANTERIORE

Type : **212 / 908**
Ref : **830 919**

CARTER ESSIEU AVANT
VORNACHSE GEHAÜSE
CARTER EJE DELANTERO
FRONT AXLE CASING
CARTER ASSALE ANTERIORE

260 TJ
280 TJ

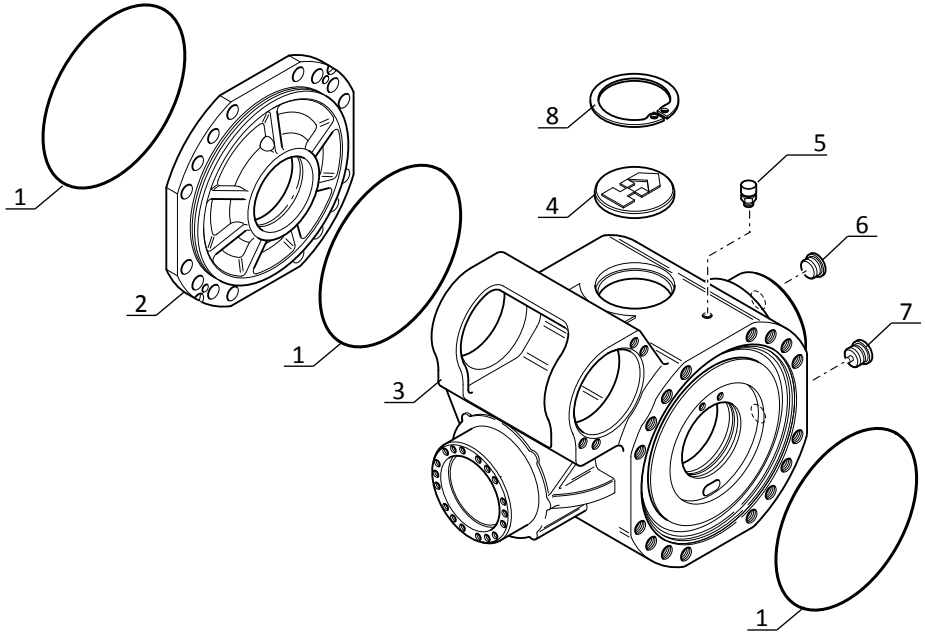

AX 2197

POUR ESSIEU AVANT
FUR VORNACHSE
PARA EJE DELANTERO
FOR FRONT AXLE
PER ASSALE ANTERIORE

☐ Type : **212 / 908**
☐ Ref : **830 919**

DIFFERENTIEL ESSIEU AVANT
VORNACHSEDIFFERENTIAL
DIFERENCIAL EJE DELANTERO
FRONT AXLE DIFFERENTIAL
DIFFERENZIALE ASSALE ANTERIORE

260 TJ
280 TJ

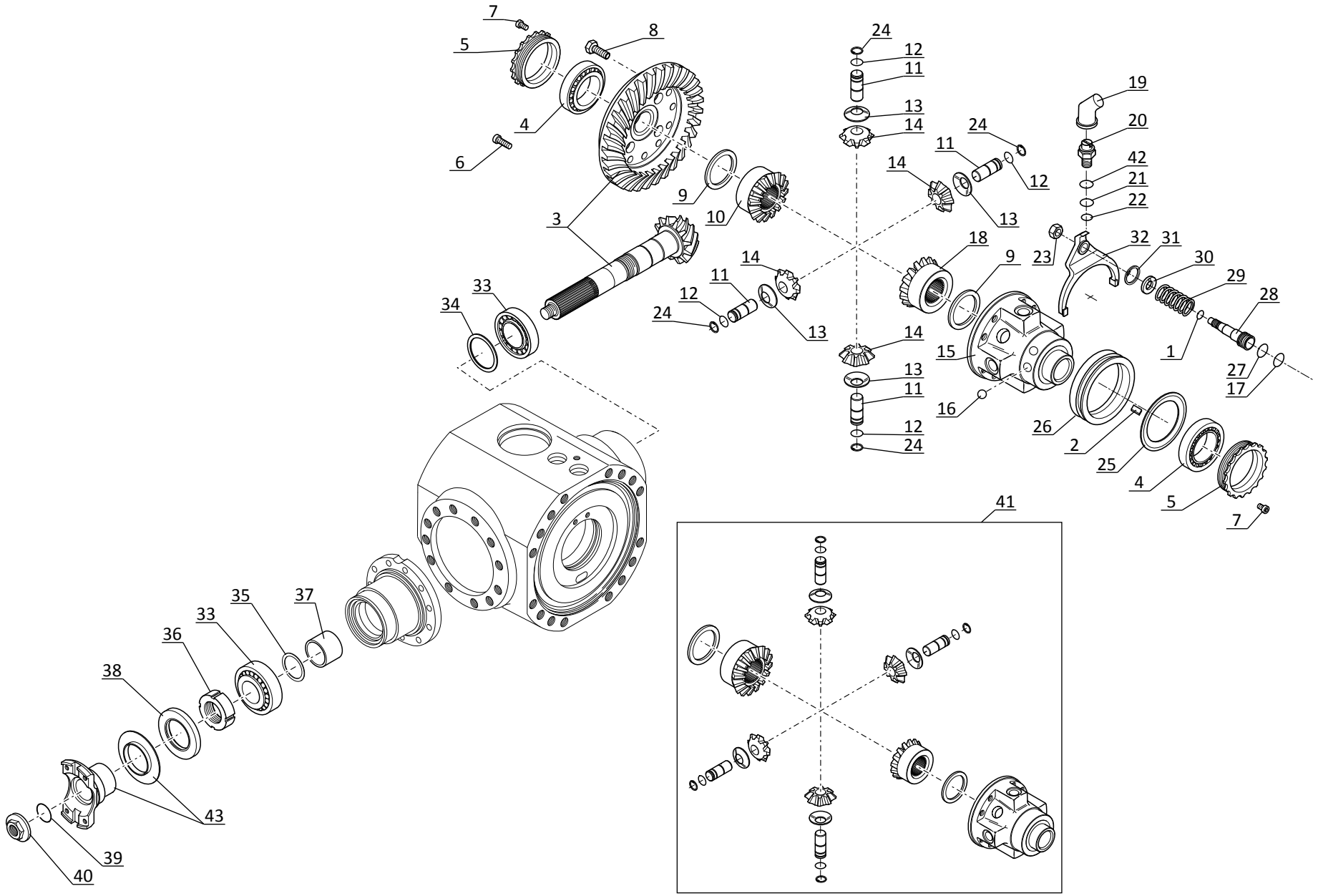

P.A.O.illus

AX 2198

POUR ESSIEU AVANT
FUR VORNACHSE
PARA EJE DELANTERO
FOR FRONT AXLE
PER ASSALE ANTERIORE

☐ Type : **212 / 908**
☐ Ref : **830 919**

DIFFERENTIEL ESSIEU AVANT
VORNACHSEDIFFERENTIAL
DIFERENCIAL EJE DELANTERO
FRONT AXLE DIFFERENTIAL
DIFFERENZIALE ASSALE ANTERIORE

260 TJ
280 TJ

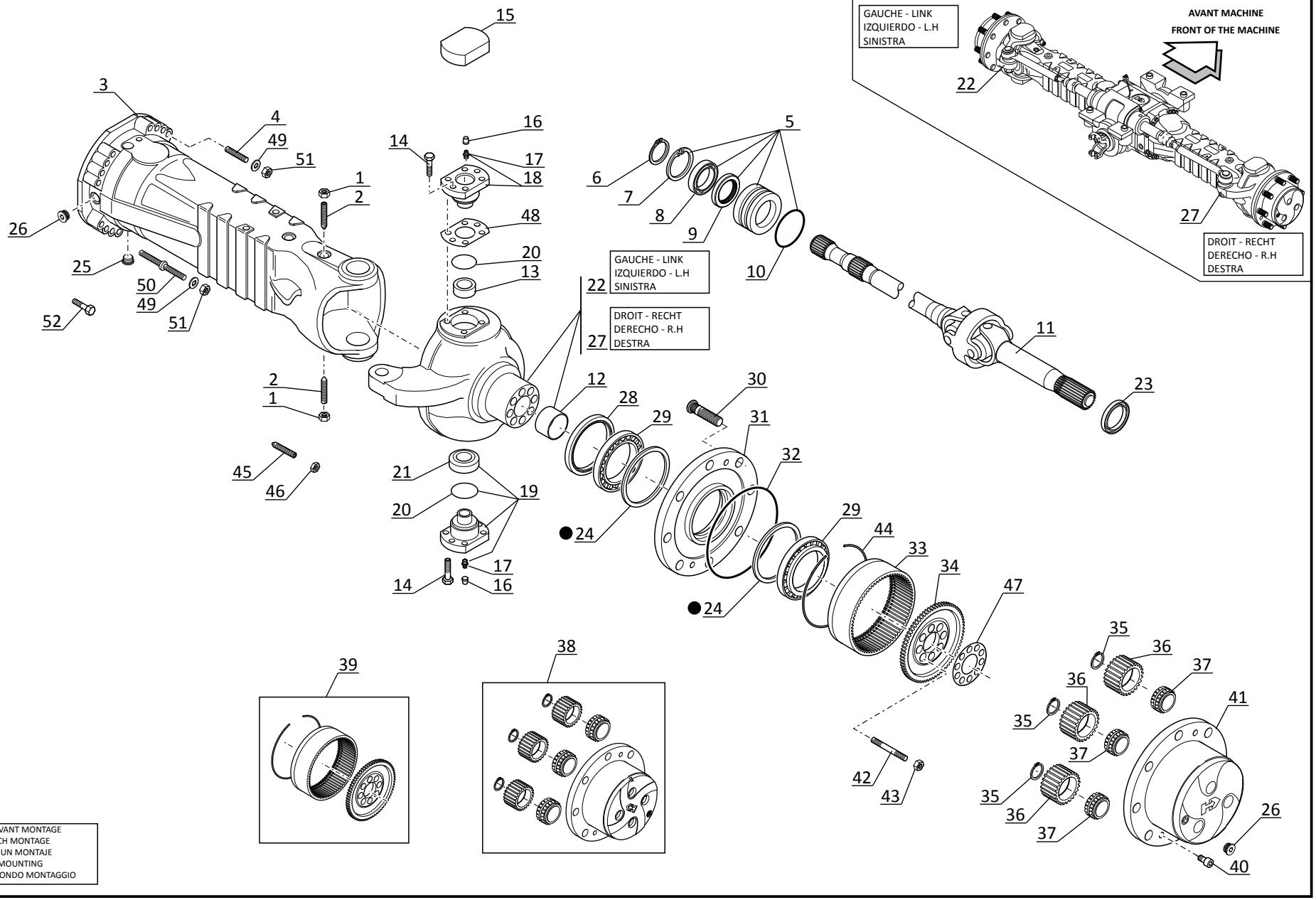

P.A.O.illus

21 / 03 / 2014

AX 2199

POUR ESSIEU AVANT
FUR VORNACHSE
PARA EJE DELANTERO
FOR FRONT AXLE
PER ASSALE ANTERIORE

☐ Type : **212 / 908**
☐ Ref : **830 919**

CARTER ESSIEU AVANT
VORNACHSE GEHAÜSE
CARTER EJE DELANTERO
FRONT AXLE CASING
CARTER ASSALE ANTERIORE

260 TJ
280 TJ

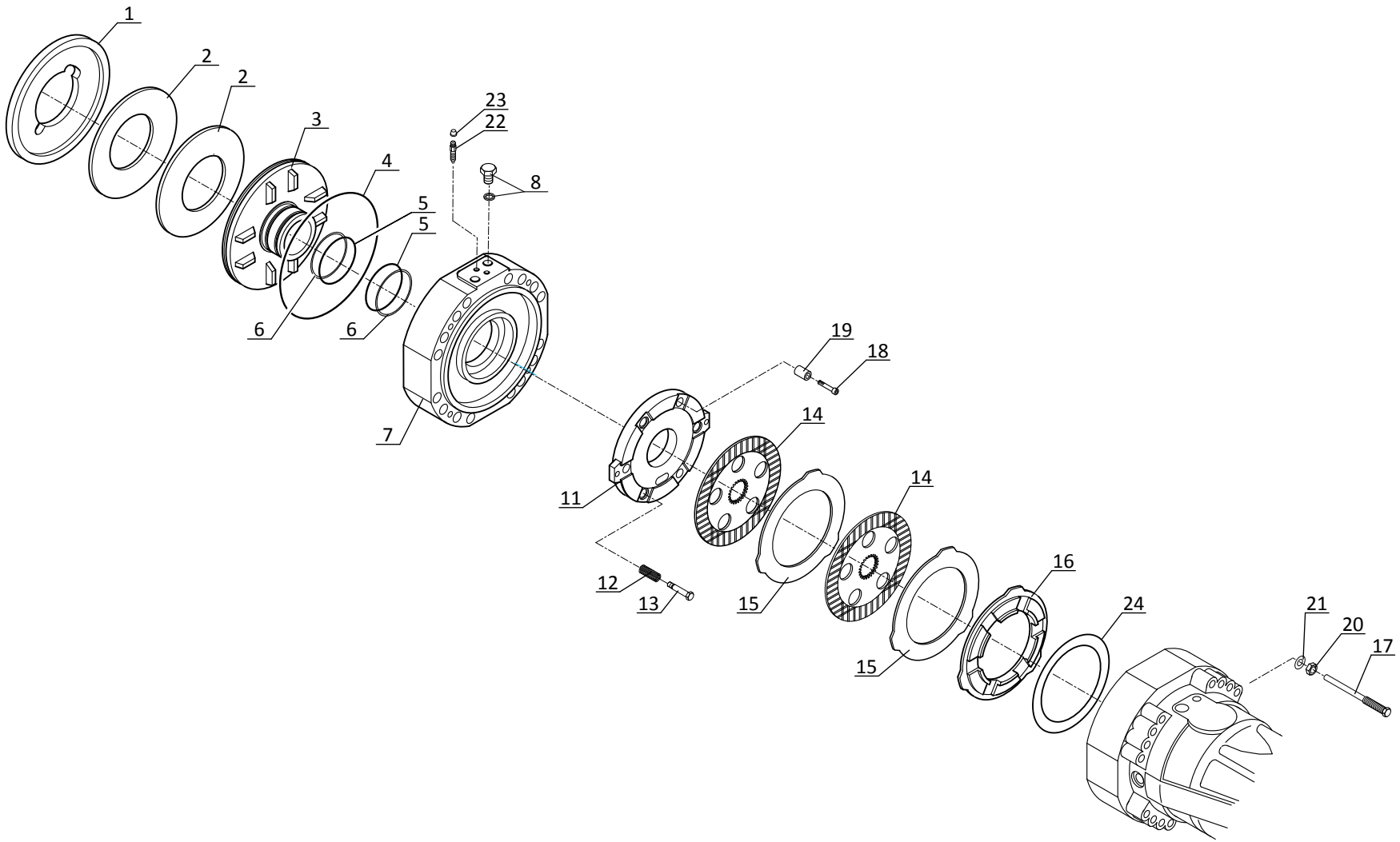

AX 2200

POUR ESSIEU AVANT
FUR VORNACHSE
PARA EJE DELANTERO
FOR FRONT AXLE
PER ASSALE ANTERIORE

Type : **212 / 908**
Ref : **830 919**

CARTER ESSIEU AVANT
VORNACHSE GEHAÜSE
CARTER EJE DELANTERO
FRONT AXLE CASING
CARTER ASSALE ANTERIORE

260 TJ
280 TJ

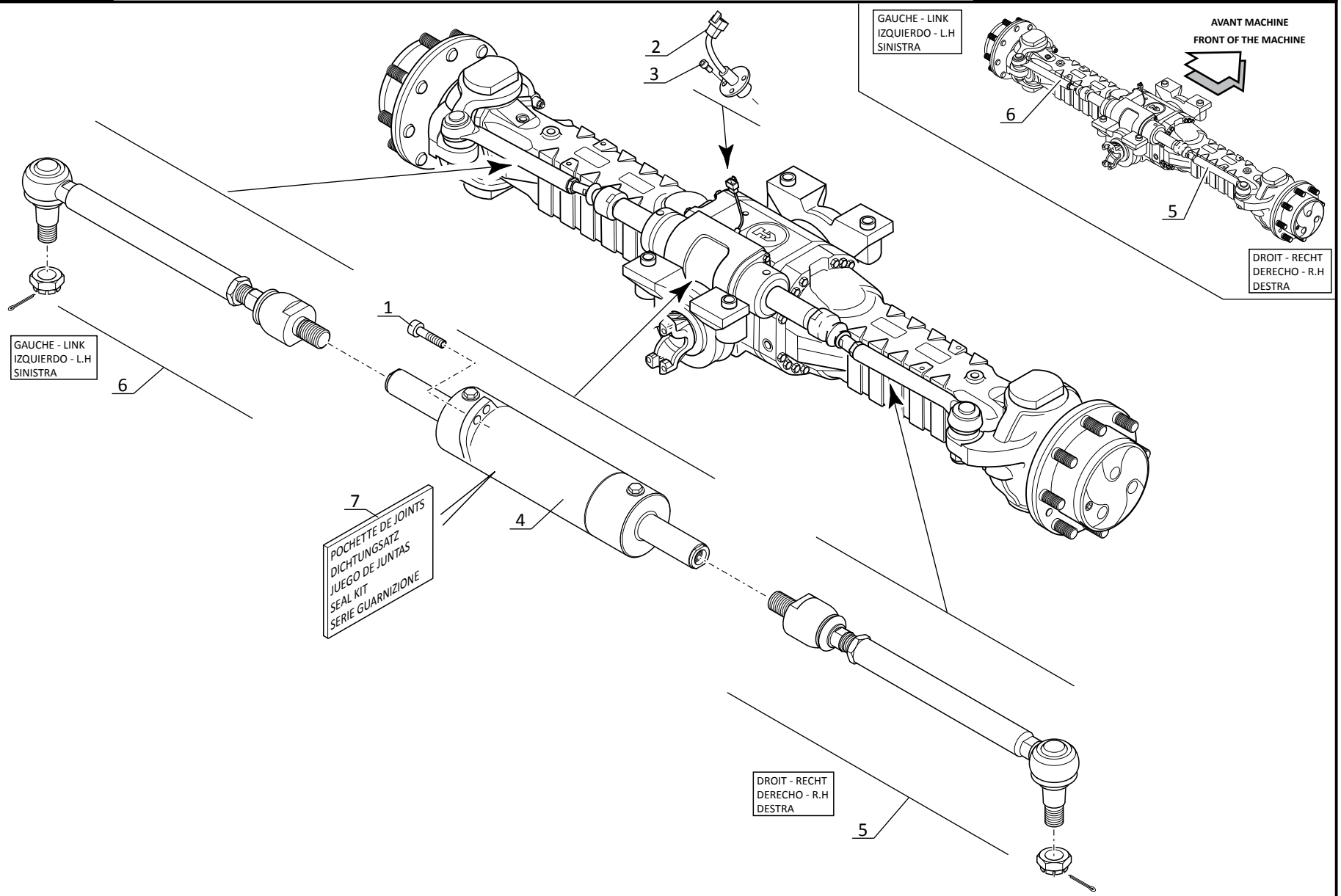

P.A.O.illus

21 / 03 / 2014

AX 2201

POUR ESSIEU AVANT
FUR VORNACHSE
PARA EJE DELANTERO
FOR FRONT AXLE
PER ASSALE ANTERIORE

Type : **212 / 908**
Ref : **830 919**

SUPPORT ESSIEU AVANT
VORNACHSE TRÄGER
SOPORTE EJE DELANTERO
FRONT AXLE BRACKET
SUPPORTO ASSALE ANTERIORE

260 TJ
280 TJ

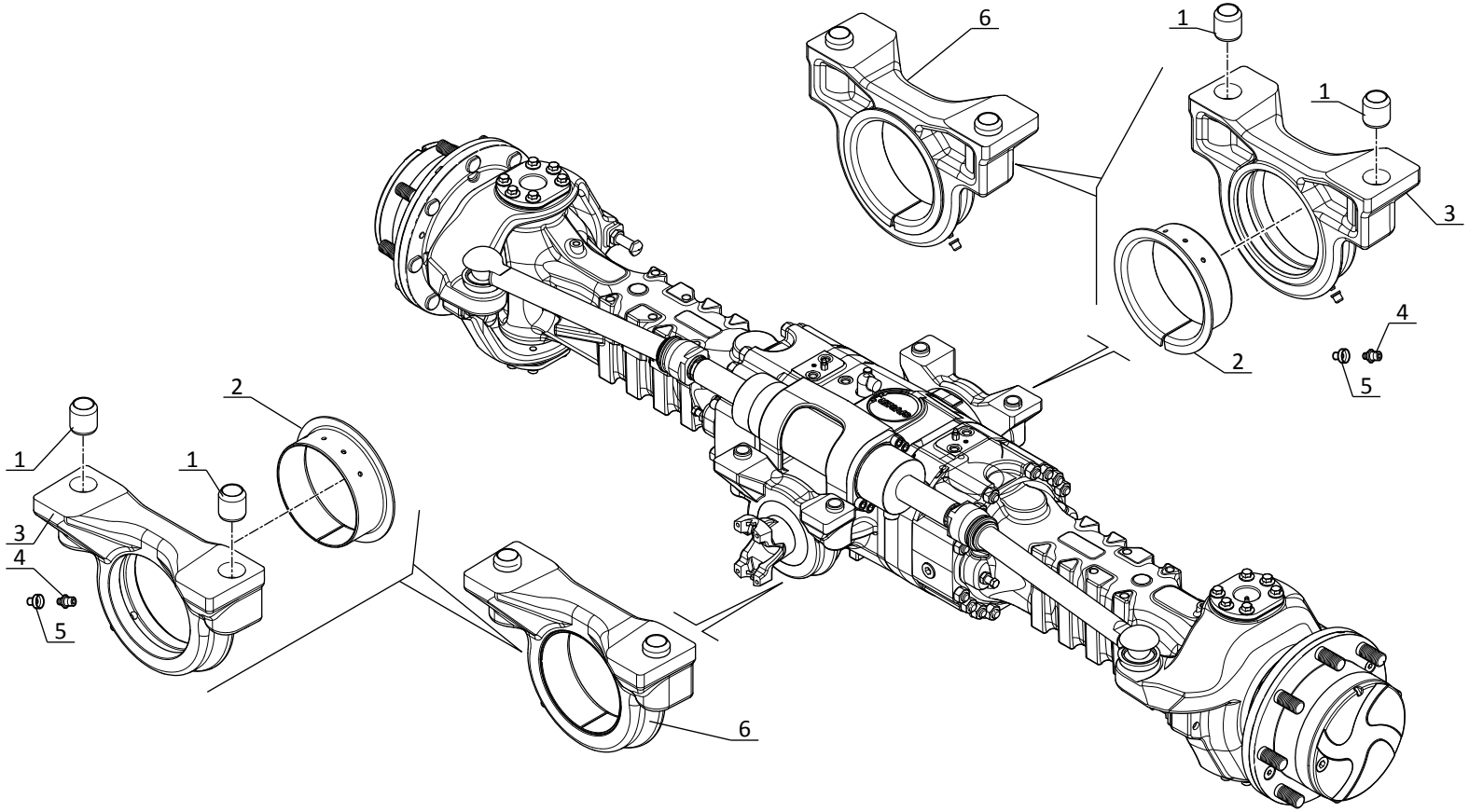

ESSIEU ARRIERE - HINTERACHSE
EJE TRASERO - REAR AXLE
ASSALE POSTERIORE

TYPE - TYPEN **TIPO - TYPE** **TIPO**	**311 / 212 / 231**
REFERENCE - NUMMER **NUMERO - NUMBER** **RIFERIMENTO**	**831 008**

AX 2743

POUR ESSIEU ARRIERE
FUR HINTERACHSE
PARA EJE TRASERO
REAR FRONT AXLE
PER ASSALE POSTERIORE

☐ Type : **311 / 212 / 231**
☐ Ref : **831 008**

ESSIEU ARRIERE
HINTERACHSE
EJE TRASERO
REAR AXLE
ASSALE POSTERIORE

260 TJ
280 TJ

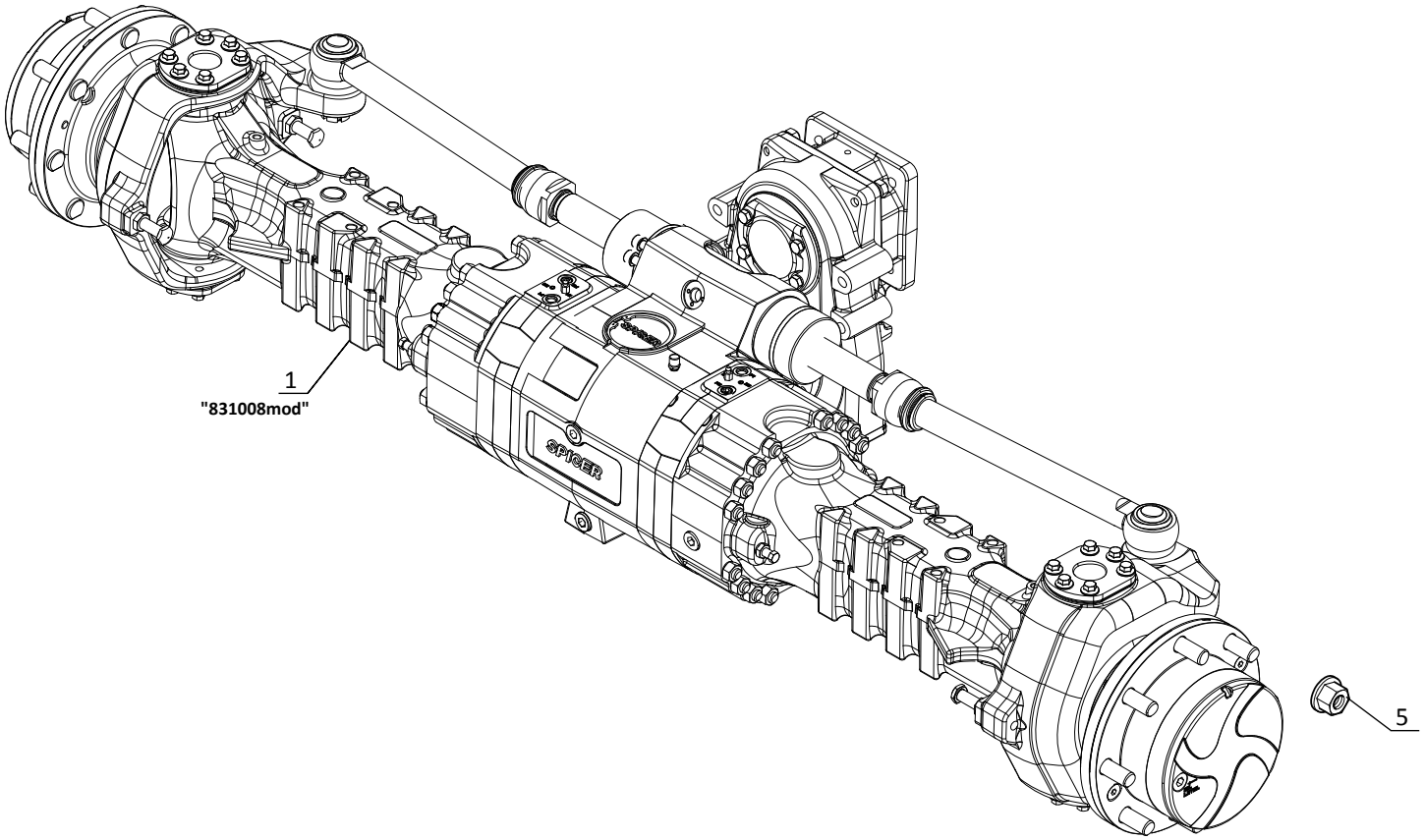

AX 2094

POUR ESSIEU ARRIERE
FUR HINTERACHSE
PARA EJE TRASERO
REAR FRONT AXLE
PER ASSALE POSTERIORE

Type : **311 / 212 / 231**
Ref : **831 008**

CARTER ESSIEU ARRIERE
HINTERACHSE GEHAUSE
CARTER EJE TRASERO
REAR AXLE CASING
CARTER ASSALE POSTERIORE

260 TJ
280 TJ

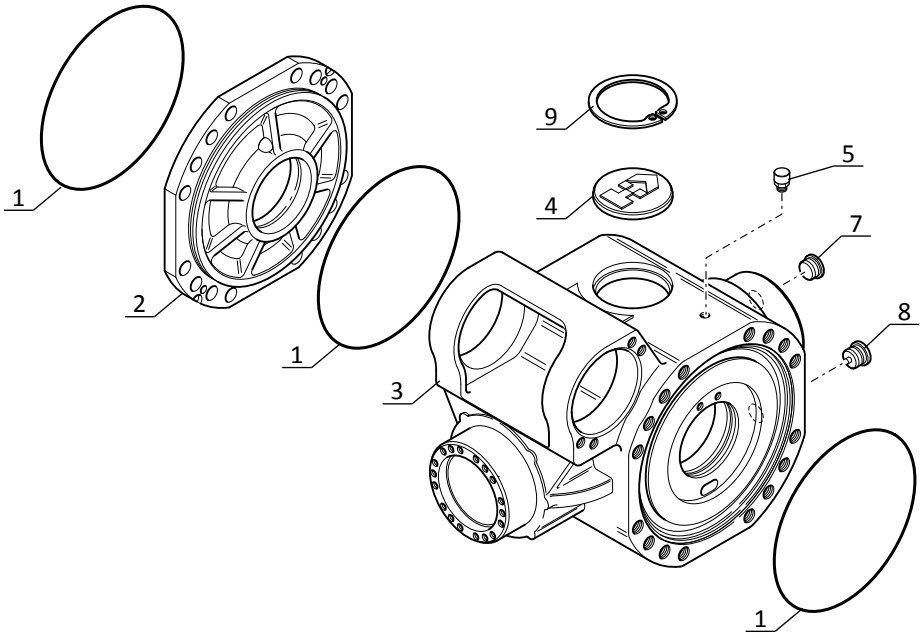

AX 2095

POUR ESSIEU ARRIERE
FUR HINTERACHSE
PARA EJE TRASERO
REAR FRONT AXLE
PER ASSALE POSTERIORE

☐ Type : **311 / 212 / 231**
☐ Ref : **831 008**

DIFFERENTIEL ESSIEU ARRIERE
HINTERACHSEDIFFERENTIAL
DIFERENCIAL EJE TRASERO
REAR AXLE DIFFERENTIAL
DIFFERENZIALE ASSALE POSTERIORE

260 TJ
280 TJ

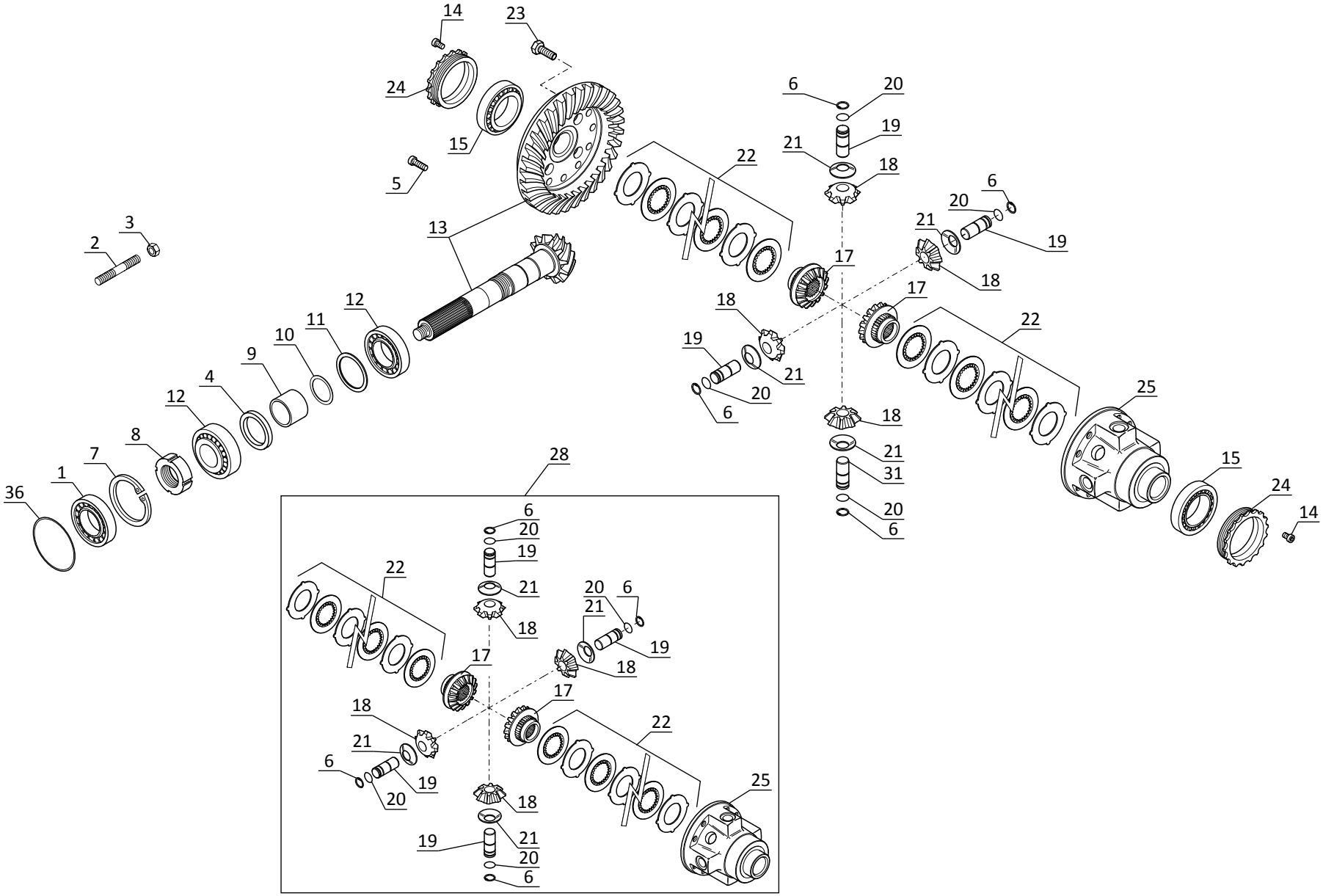

P.A.O.illus

30 / 03 / 2012

AX 2096

POUR ESSIEU ARRIERE
FUR HINTERACHSE
PARA EJE TRASERO
REAR FRONT AXLE
PER ASSALE POSTERIORE

☐ Type : **311 / 212 / 231**
☐ Ref : **831 008**

REDUCTEUR ESSIEU ARRIERE
HINTERACHSE REDUKTIONSGETRIEBE
REDUCTOR EJE TRASERO
REAR AXLE REDUCTION GEAR
RIDUTTORE ASSALE POSTERIORE

260 TJ
280 TJ

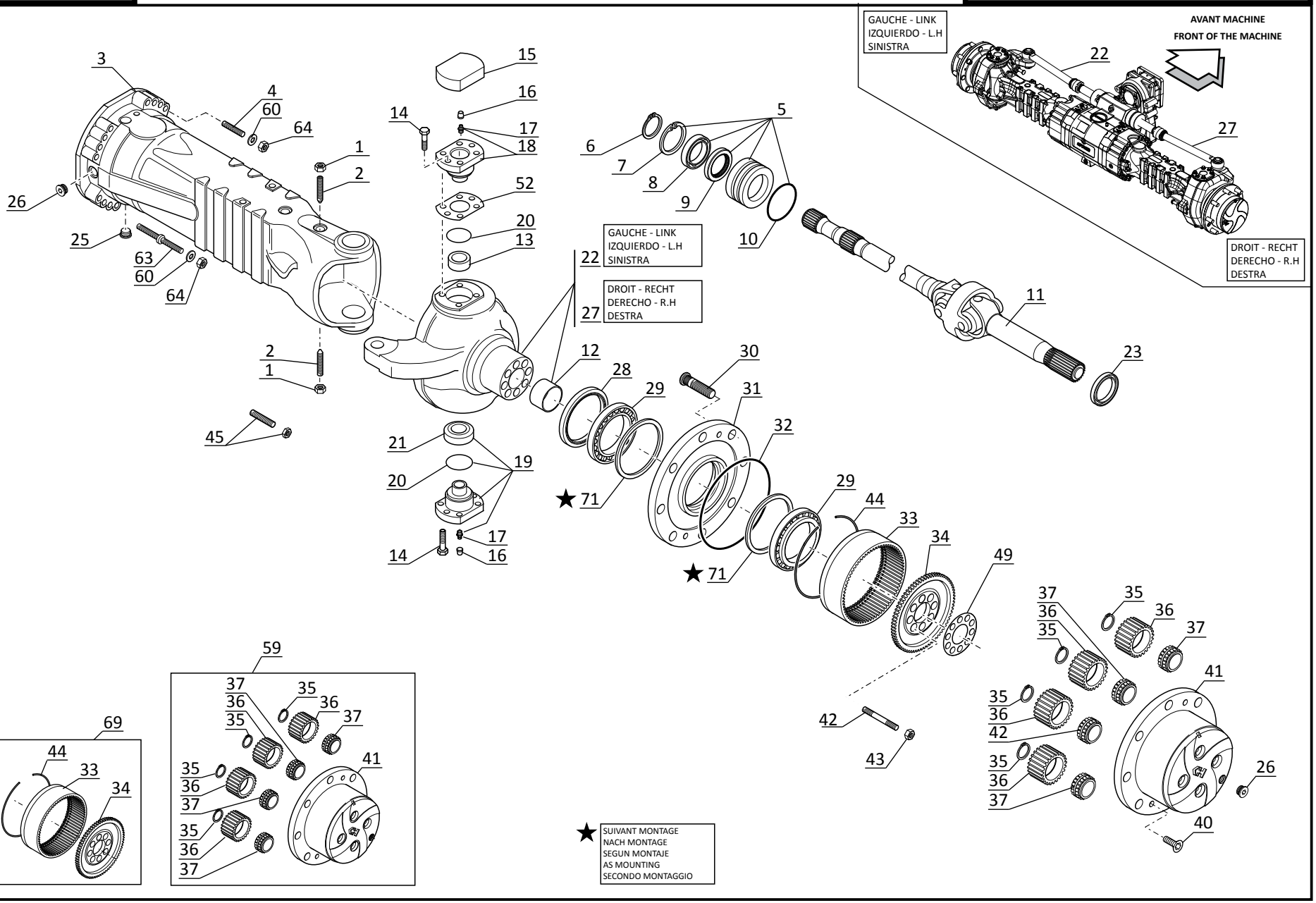

P.A.O.illus

30 / 03 / 2012

AX 2097

POUR ESSIEU ARRIERE
FUR HINTERACHSE
PARA EJE TRASERO
REAR FRONT AXLE
PER ASSALE POSTERIORE

☐ Type : **311 / 212 / 231**
☐ Ref : **831 008**

FREIN A DISQUE A BAIN D'HUILE - ESSIEU ARRIERE
ÖLBADSCHEIBENBREMSE - HINTERACHSE
FRENO DE DISCO A BANO DE ACEITE - EJE TRASERO
OIL BATH DISC BRAKE - REAR AXLE
FRENO A DISCO IN BAGNO D'OLIO - ASSALE POSTERIORE

260 TJ
280 TJ

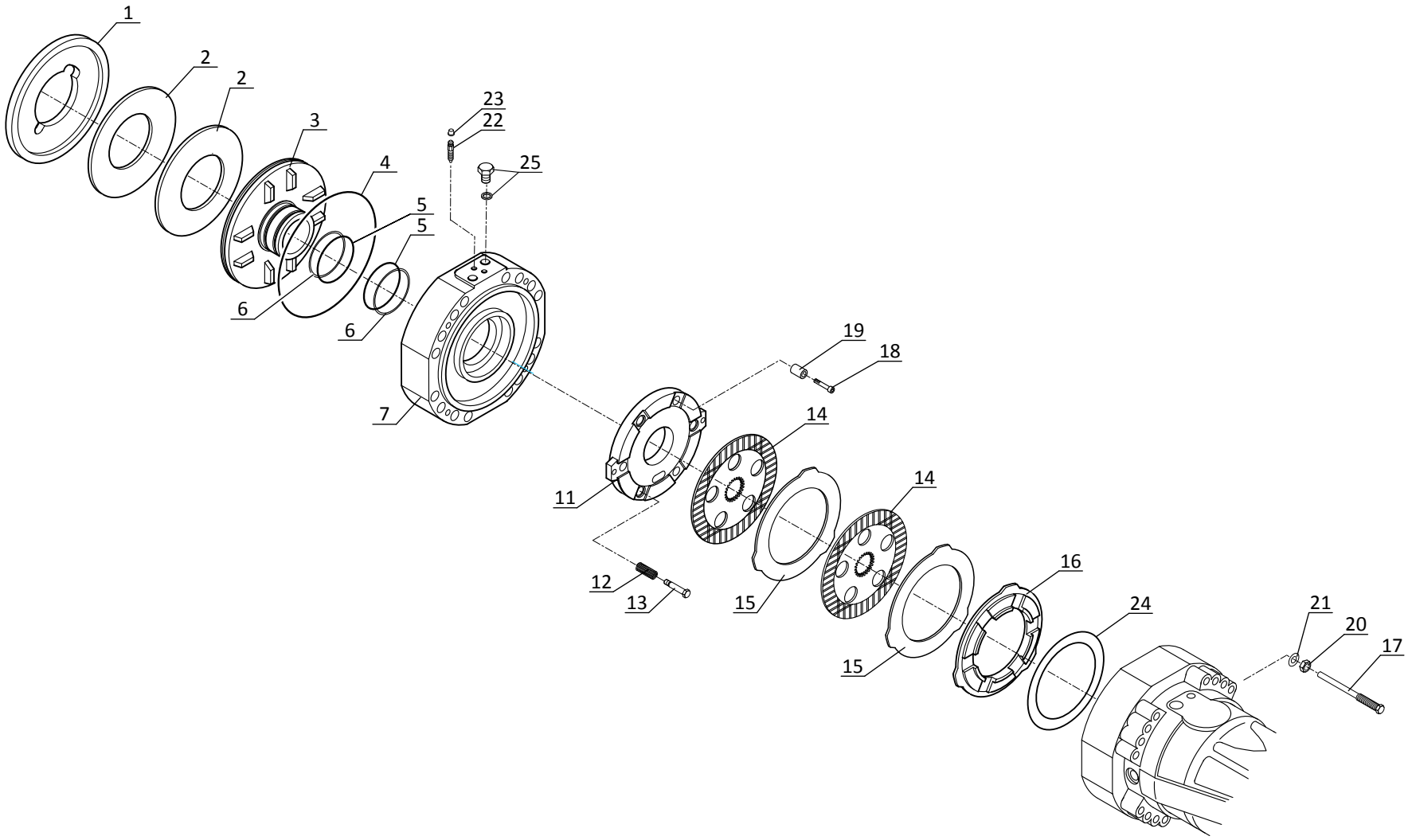

P.A.O.illus

30 / 03 / 2012

AX 2098

POUR ESSIEU ARRIERE
FUR HINTERACHSE
PARA EJE TRASERO
REAR FRONT AXLE
PER ASSALE POSTERIORE

☐ Type : **311 / 212 / 231**
☐ Ref : **831 008**

SYSTEME DE DIRECTION ESSIEU ARRIERE
HINTERACHSE LENKSYSTEM
SISTEMA DE DIRECCION EJE TRASERO
REAR AXLE STEERING SYSTEM
SISTEMA DI STERZO ASSALE POSTERIORE

260 TJ
280 TJ

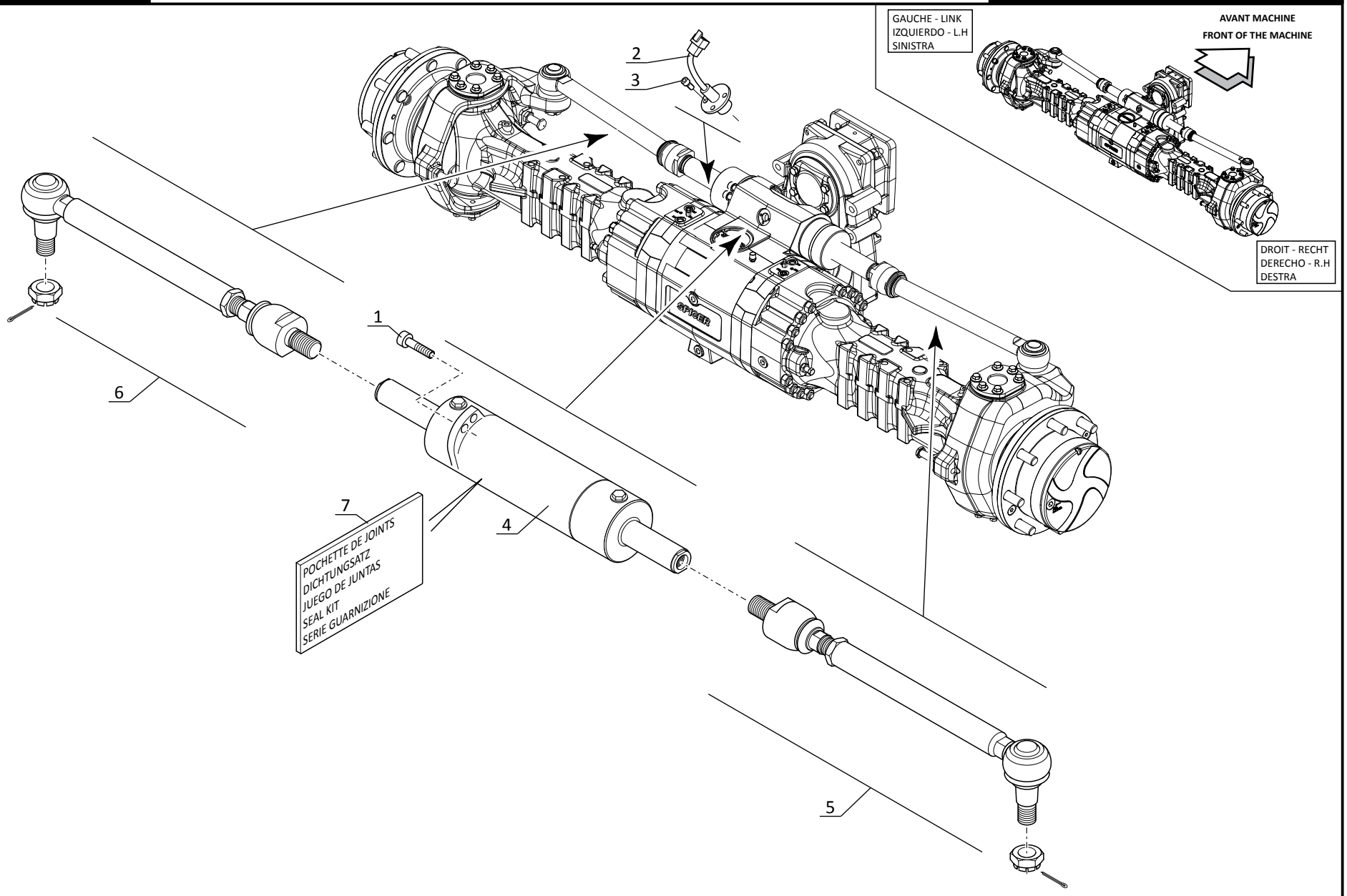

P.A.O.illus

30 / 03 / 2012

AX 2099

POUR ESSIEU ARRIERE
FUR HINTERACHSE
PARA EJE TRASERO
REAR FRONT AXLE
PER ASSALE POSTERIORE

☐ Type : **311 / 212 / 231**
☐ Ref : **831 008**

BOITE DE TRANSFERT COMPLETE
KOMPLETTER RADERKASTEN
CAJA DE TRANSFERENCIA COMPLETA
COMPLETE TRANSFER BOX
SCATOLA TRASFERIMENTA COMPLETA

260 TJ
280 TJ

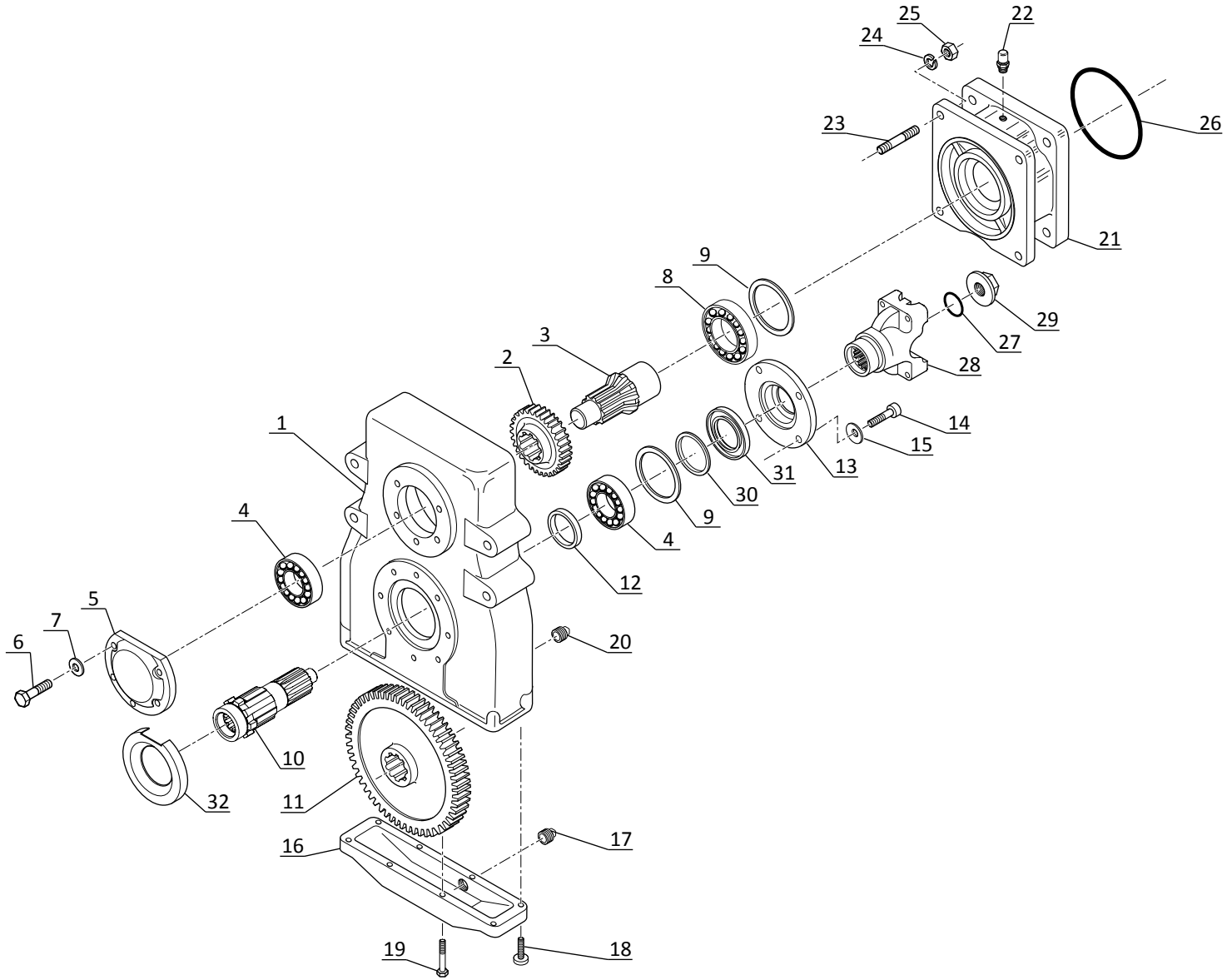

P.A.O.illus

30 / 03 / 2012

MOTEUR HYDROSTATIQUE

HYDROSTATIK MOTOR

MOTOR HIDROSTATICO

HYDROSTATIC MOTOR

MOTORE IDROSTATICO

TYPE - TYPEN **TIPO - TYPE - TIPO**	**A2FM125**
REFERENCE - NUMMER **NUMERO - NUMBER - NUMERO**	**831 038**

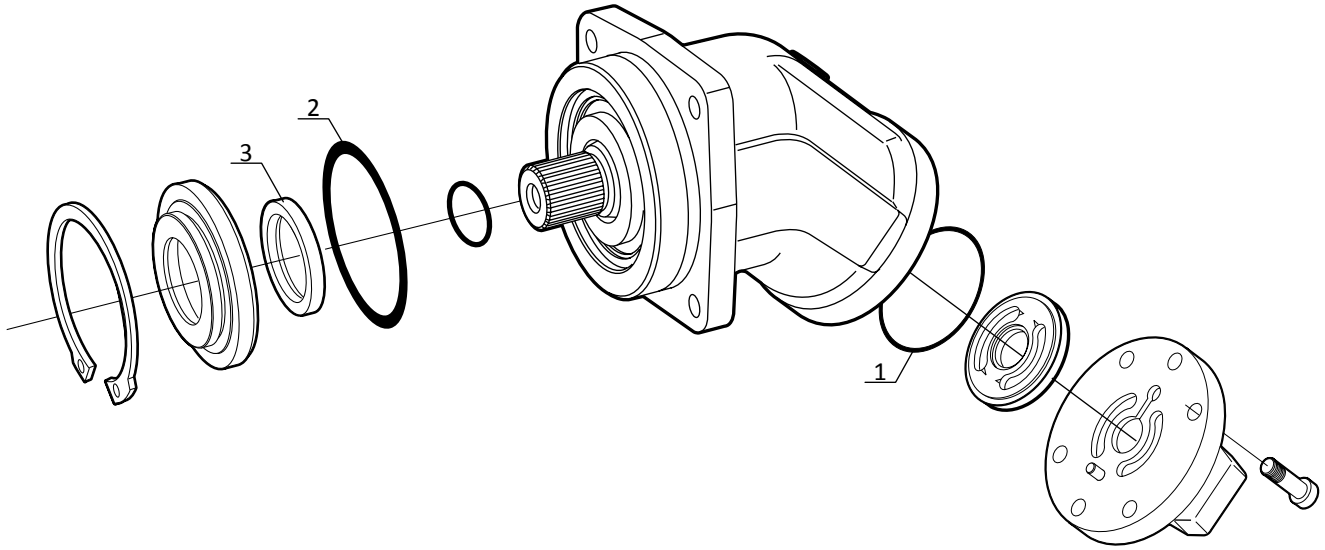
2
3
1

POMPE A CYLINDREE VARIABLE

VERSTELLPUMPE

BOMBA DE CILINDRADA VARIABLE

VARIABLE DISPLACEMENT PUMP

POMPA CILINDRATA VARIABILE

TYPE - TYPEN **TIPO - TYPE - TIPO**	**A4VG56**
REFERENCE - NUMMER **NUMERO - NUMBER - NUMERO**	**830 940**

BC 233

POMPE A CYLINDREE VARIABLE
VERSTELLPUMPE
BOMBA DE CILINDRADA VARIABLE
VARIABLE DISPLACEMENT PUMP
POMPA CILINDRATA VARIABILE

260 TJ
280 TJ

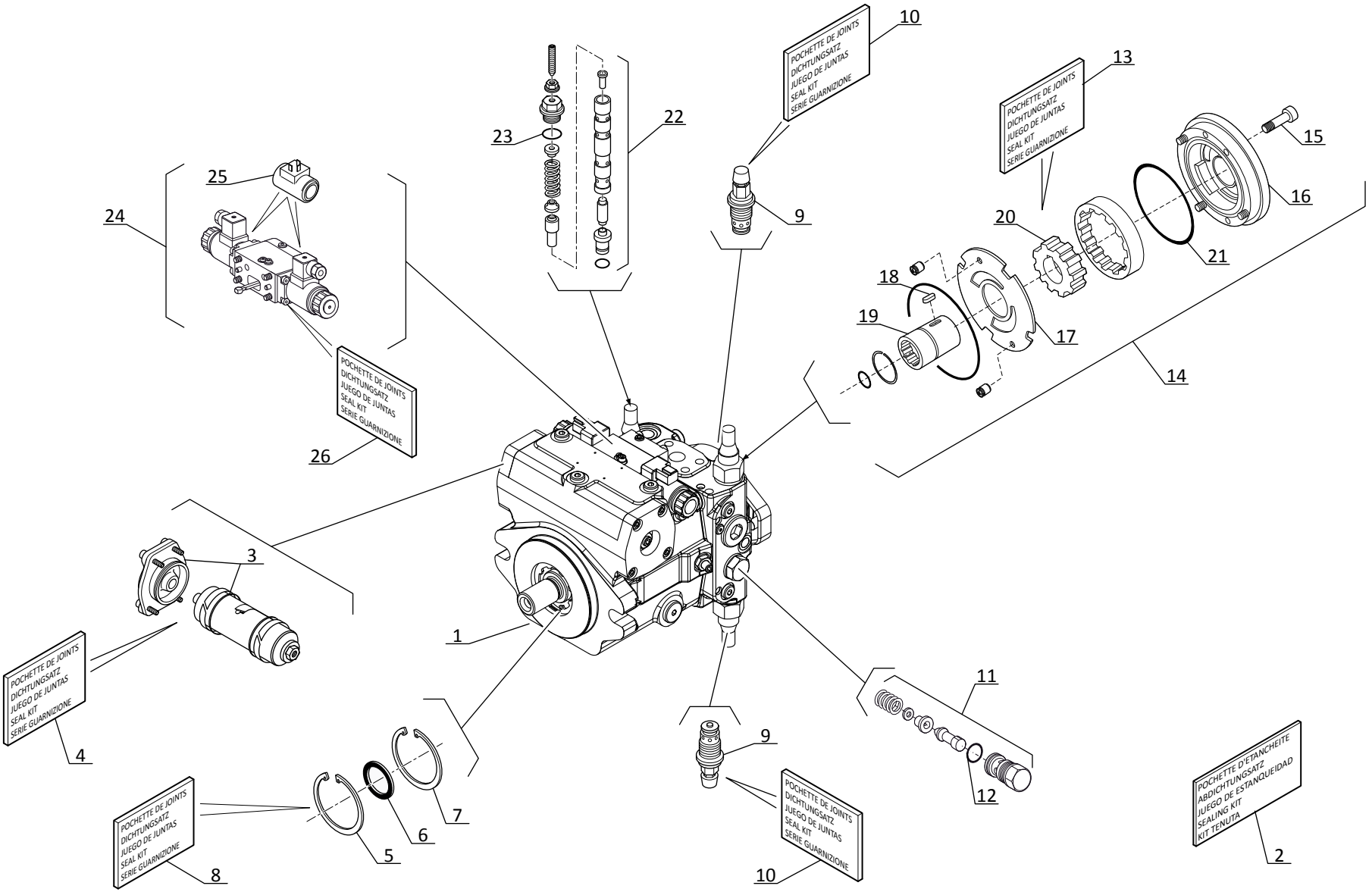

P.A.O.illus

01 / 11 / 2011

CARDAN DE TRANSMISSION

KARDANKUPPLUNG

CARDAN DE TRANSMISION

CARDAN COUPLING

CARDANO DI TRASMISSIONE

830 360

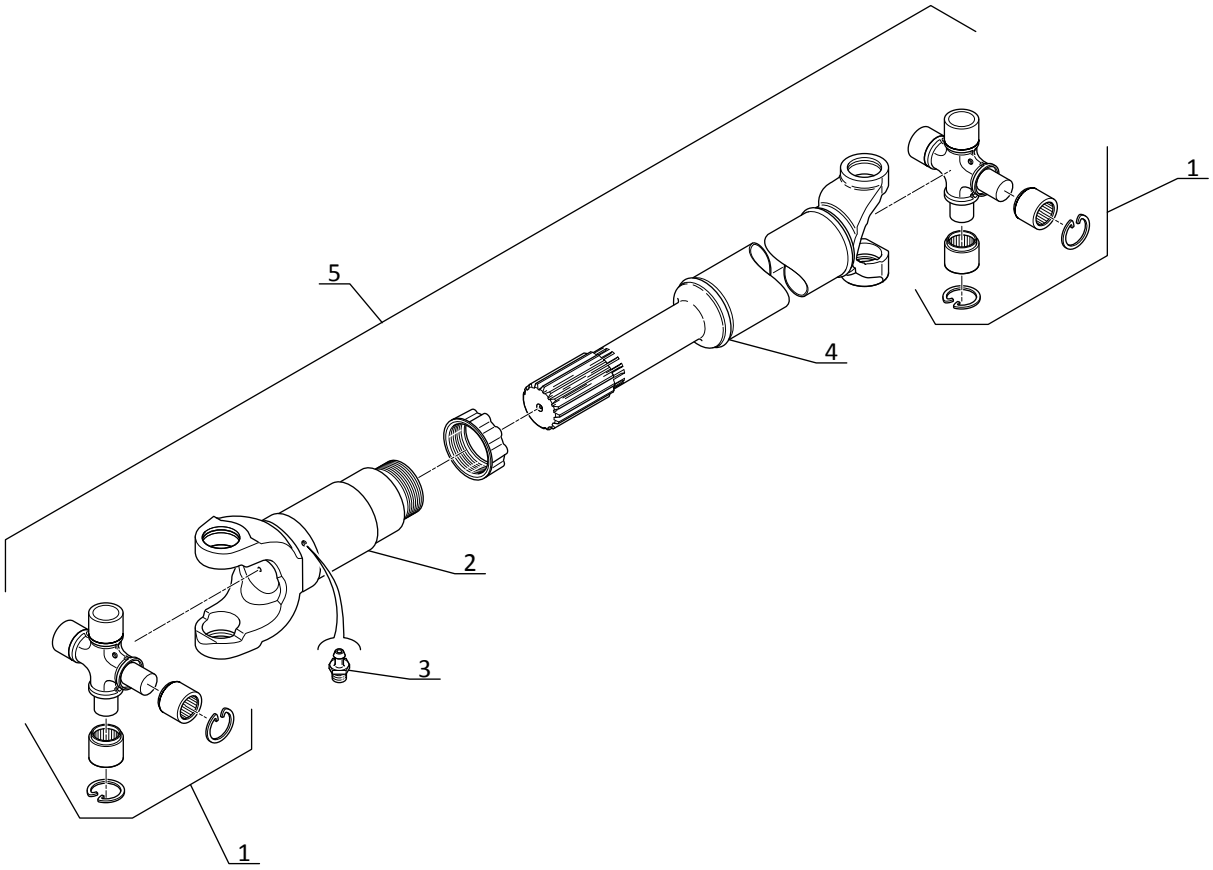
1
5
4
2
3
1